«ԱՍՏՂԻԿ-ՆԱՐԻՆԵ»
ՍՊԸ

ՄԵԾԱՄՈՐ ՀԱՄԱՅՆՔԻ ԱԿՆԱԼԻՃ ԲՆԱԿԱՎԱՅՐԻ ՄԱՆԿԱՊԱՐՏԵԶԻ ՆՈՐՈԳՄԱՆ ԱՇԽԱՏԱՆՔՆԵՐԻ ՆԱԽԱԳԻԾ

ԱՇԽԱՏԱՆՔԱՅԻՆ ՆԱԽԱԳԻԾ

ՆԱԽԱԳԾԻ ՄԱՍԸ

ԳԻՐՔ-1 ՄԱՍ1□ՃԱՐՏԱՐԱՊԵՏԱԿԱՆ ՄԱՍ (ԱՐՇԻՆ—ՔՈՆՍԹՐԱՔՇՆ)
ՄԱՍ2□ԿՈՆՍՏՐՈՒԿՏՈՐԱԿԱՆ ՄԱՍ (ԷՖ ընդ ԷՆ ՊՐՈՅԵԿՏ)

	Պատվեր ՀՀԱՄՄՀ ԱԳ/ԳՄ-ՀՄԱԾՁԲ-22/03

ԱՇԽԱՏԱՆՔԱՅԻՆ ԳԾԱԳՐԵՐԻ ԱՄՓՈՓԱԳԻՐ

NoNo	Ա Ն Վ Ա Ն Ո Ւ Մ Ը	ԹԵՐԹ	ԾԱՆՈԹ-ՈՒԹՅՈՒՆ
1	Գծագրերի անվանացանկ	1	Ճ-1
2	Հենակետային հատակագիծ	2	Ճ-2
3	1-ին հարկի գոյություն ունեցող հատակագիծ	3	Ճ-3
4	2-րդ հարկի գոյություն ունեցող հատակագիծ	4	Ճ-4
5	քանդվող պատերի հատակագիծ, հարկ 1	5	Ճ-5
6	քանդվող պատերի հատակագիծ, հարկ 2	6	Ճ-6
7	1-ին հարկի հատակագիծ	7	Ճ-7
8	2-րդ հարկի հատակագիծ	8	Ճ-8
9	Գլխավոր ճակատ	9	Ճ-9
10	Ճակատ 8-1	10	Ճ-10
11	Տեսք 1, Տեսք 2	11	Ճ-11
12	Կտրվածք 1-1, Կտրվածք 2-2	12	Ճ-12
13	1-ին հարկի հատակագիծ (պատերի և հատակների ընտրություն)	13	Ճ-13
14	2-րդ հարկի հատակագիծ (պատերի և հատակների ընտրություն)	14	Ճ-14
15	Պատեր Պ1, Պ2, Պ3, Պ4, Պ5 Հատակներ Հ1, Հ2, Հ3	15	Ճ-15
16	Դռների մակնիշավորում Պատուհանների տարրերի մակնիշավորում	16 17	Ճ-16-1 Ճ-16-2
17	Տանիքի հատակագիծ Տանիքի կտրվածք Տանիքի հանգույցներ	18 19 20	Ճ-17-1 Ճ-17-2 Ճ-17-3
18	Տաղավար	21	Ճ-18
19	Տարածքի հարթեցում	22	Ճ-19
20	Աշխատանքների ծավալների ամփոփագիր	23 24 25 26	Ճ-20-1 Ճ-20-2 Ճ-20-3 Ճ-20-4
21	Արտաքին վերելակ, տեսքեր, հանգույցներ	27	Ճ-20-5
22	Արտաքին վերելակ, տեսքեր, ներդիր դետալներ	28	Ճ-20-6
23	Բացվածքի ուժեղացում	29	Ճ-20-7

ԲԱՑԱՏՐԱԳԻՐ

1.Այս ալբոմում իրականացված է Մեծամոր համայնքի Ակնալիճ գյուղի մանկապարտեզի նորոգման ճարտարապետական և կոնստրուկտիվ լուծումների աշխատանքային նախագիծ՝ հիմք ընդունելով ՝՝Հ.Արամյան՞ ՍՊԸ կողմից տրամադրված ՞ՀՀ Արմավիրի մարզի Ակնալիճ գյուղի Արարատյան փողոց թիվ 10 հասցեում գտնվող մանկապարտեզի տեխնիկական վիճակի վերաբերյալ՞ եզրակացությունը:

Նախատեսվում է իրականացնել շենքի արտաքին պատերի վնասված երեսապատի քանդում, նոր երեսապատի իրականացում և ներկում ֆասադային ներկով, թեքահարթակի իրականացում:

Հատակը՝ դահլիճում, խմբասենյակներում, պահեստավորման սենյակներում լամինատ, իսկ բուժասենյակում և սանհանգույցներում, պսիեստում կերամիկական սալիկներ

Ներքին պատերը՝ քանդել միջնորմային պատերը, վնասված երեսապատը, իրականացնել նոր երեսապատ, ներկում ջրասոսնձաներկով և յուղաներկով, սանհանգույցներում՝ երեսապատել կերամիկական սալիկներով:

Հաշմանդամների անխոչնդոտ տեղաշարժն ապահովելու նպատակով նախատեսվում է իրականացնել էլ. վերելակի տեղադրման աշխատանքներ համաձայն նախագծի:

ՏՆՕՐԵՆ	Ռ. Դավթյան		Մեծամոր համայնքի Ակնալիճ բնակավայրի մանկապարտեզի նորոգման աշխատանքների նախագիծ			
Ն.Գ. Ի.						
ՆԱԽԱԳԾԵՑ	Հ Վարդանյան		Մեծամոր համայնք	Փուլ	Թերթ	Թերթեր
			Ճարտարապետական մաս	ԱՆ	Ճ-1	20
«ԱՍՏՂԻԿ-ՆԱՐԻՆԵ» ՍՊԸ			Գծագրերի անվանացանկ	ԼԻՑԵՆԶԻԱ ՔՊԼ 18266 ԱՐՏՈՆԱԳԻՐ ՃԲԴ-Ա-087		

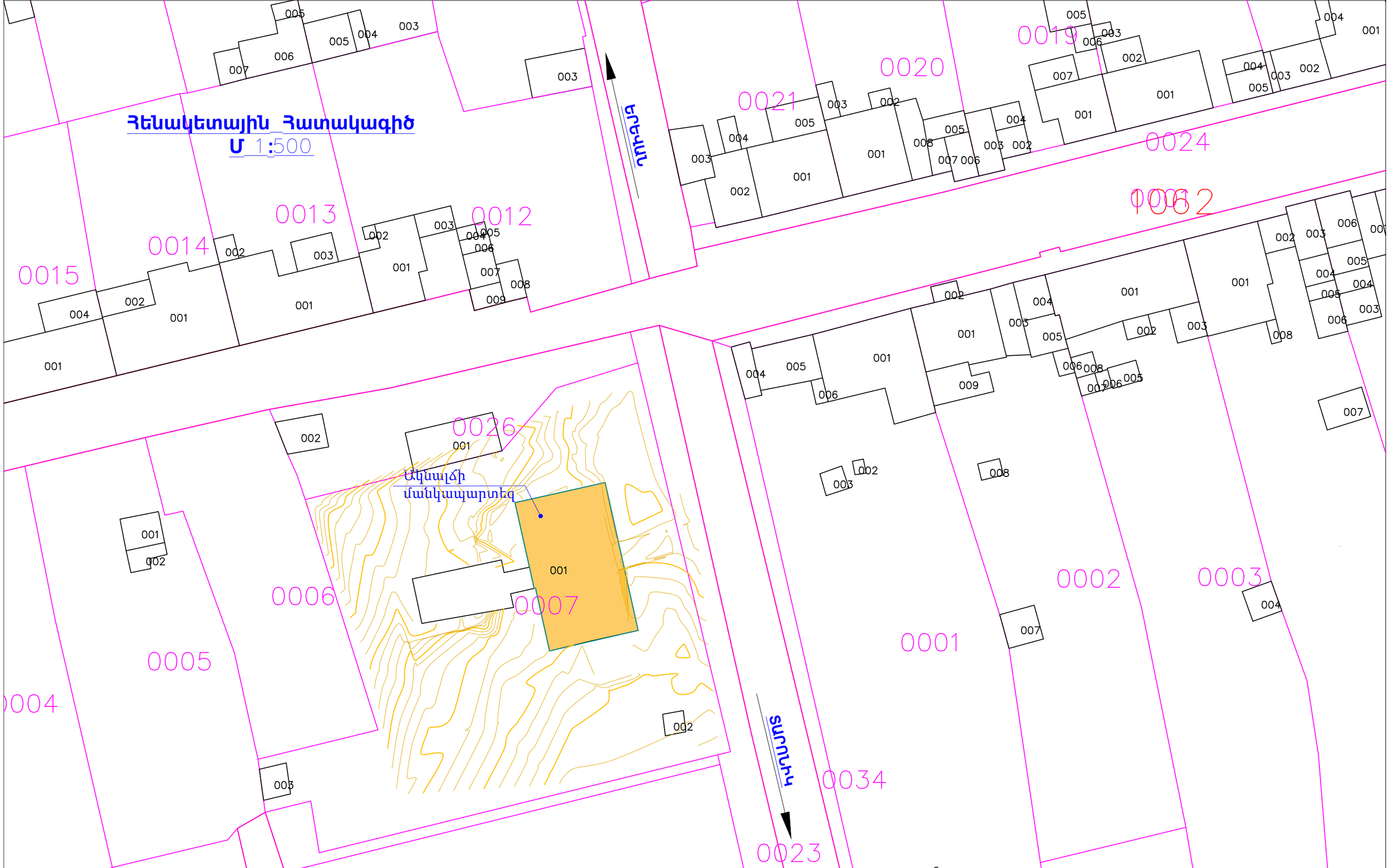

ՏՆՕՐԵՆ	Ռ. Դավթյան		Մեծամոր համայնքի Ակնալիճ բնակավայրի մանկապարտեզի նորոգման աշխատանքների նախագիծ			
Ն.Գ. Ի.						
ՆԱԽԱԳԾԵՑ	Հ. Վարդանյան		Մեծամոր համայնք	Փուլ	Թերթ	Թերթեր
			Ճարտարապետական մաս	ԱՆ	Ճ-2	20
«ԱՍՏՂԻԿ-ՆԱՐԻՆԵ» ՍՊԸ			Հենակետային հատակագիծ	ԼԻՑԵՆԶԻԱ ՔՊԼ 18266 ԱՐՏՈՆԱԳԻՐ ՃԲԴ-Ա-087		

1-ին հարկի գոյություն ունեցող հատակագիծ
Մ 1:100

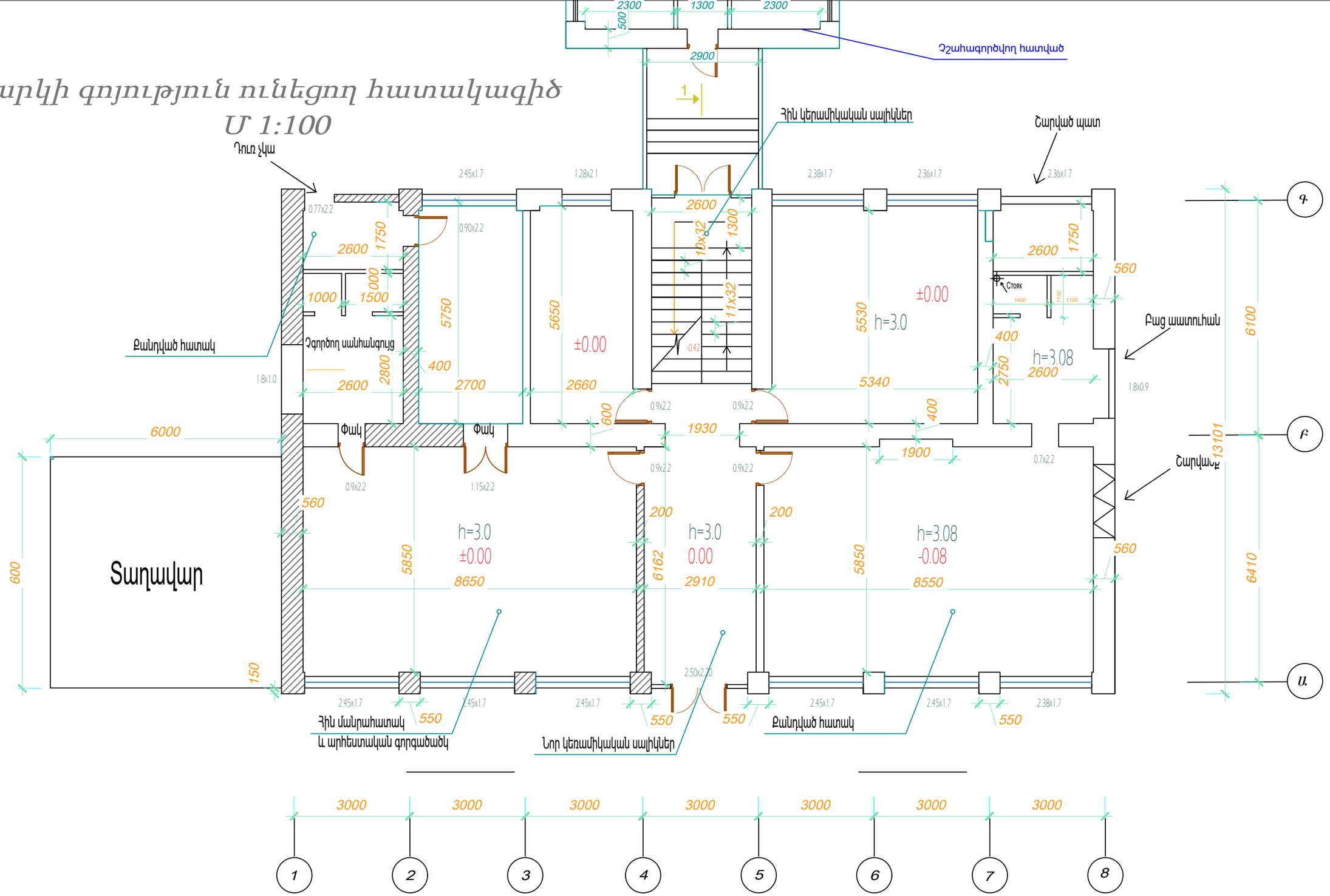

ՏՆՕՐԵՆ	Ռ. Դավթյան		Մեծամոր համայնքի Ակնալիճ բնակավայրի մանկապարտեզի նորոգման աշխատանքների նախագիծ			
Ն.Գ. Ի.						
ՆԱԽԱԳԾԵՑ	Հ Վարդանյան		Մեծամոր համայնք	Փուլ	Թերթ	Թերթեր
			Ճարտարապետական մաս	ԱՆ	Ճ-3	20
«ԱՍՏՂԻԿ-ՆԱՐԻՆԵ» ՍՊԸ			1-ին հարկի գոյություն ունեցող հատակագիծ	ԼԻՑԵՆԶԻԱ ՔՊԼ 18266 ԱՐՏՈՆԱԳԻՐ ՃԲԴ-Ա-087		

2-րդ հարկի գոյություն ունեցող հատակագիծ

Մ 1:100

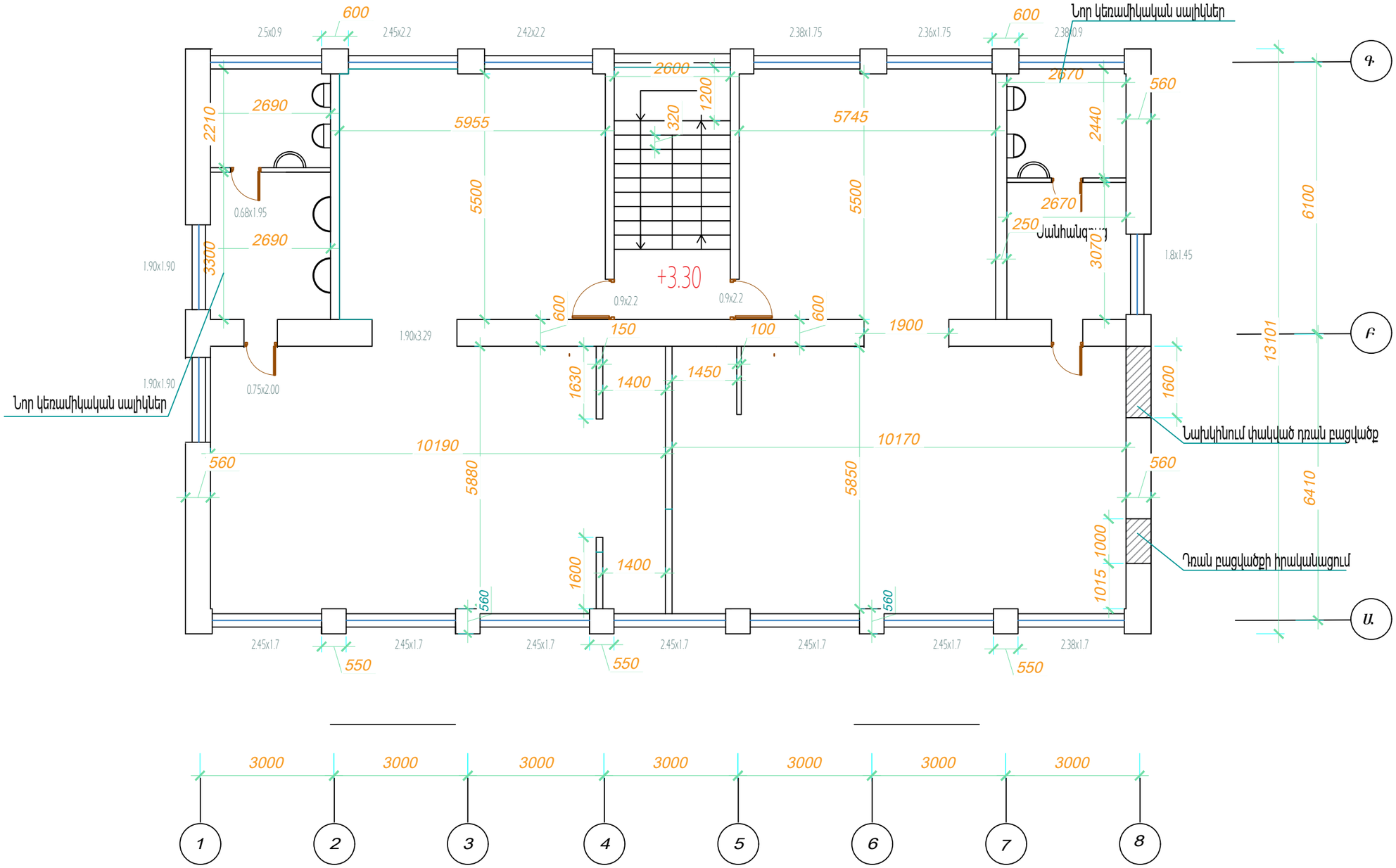

ՏՆՕՐԵՆ	Ռ. Դավթյան		Մեծամոր համայնքի Ակնալիճ բնակավայրի մանկապարտեզի նորոգման աշխատանքների նախագիծ			
Ն.Գ. Ի.						
ՆԱԽԱԳԾԵՑ	Հ Վարդանյան		Մեծամոր համայնք	Փուլ	Թերթ	Թերթեր
			Ճարտարապետական մաս	ԱՆ	Ճ-4	20
«ԱՍՏՂԻԿ-ՆԱՐԻՆԵ» ՍՊԸ			2-րդ հարկի գոյություն ունեցող հատակագիծ	ԼԻՑԵՆԶԻԱ ՔՊԼ 18266 ԱՐՏՈՆԱԳԻՐ ՃԲԴ-Ա-087		

Քանդվող պատերի հատակագիծ
1-ին հարկ

Մ 1:100

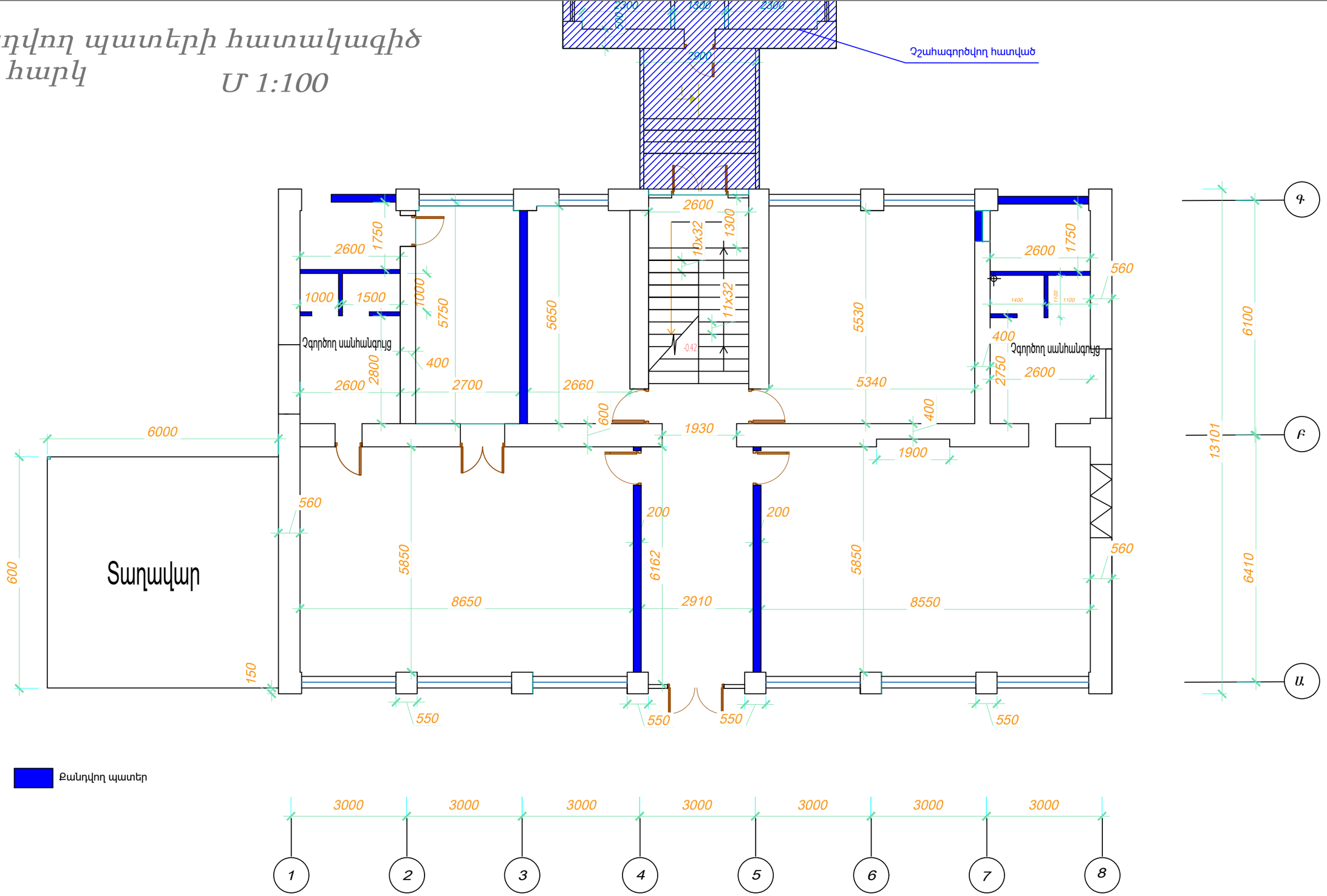

ՏՆՕՐԵՆ	Ռ. Դավթյան		Մեծամոր համայնքի Ակնալիճ բնակավայրի մանկապարտեզի նորոգման աշխատանքների նախագիծ			
Ն.Գ. Ի.						
ՆԱԽԱԳԾԵՑ	Հ Վարդանյան		Մեծամոր համայնք	Փուլ	Թերթ	Թերթեր
			Ճարտարապետական մաս	ԱՆ	Ճ-5	20
«ԱՍՏՂԻԿ-ՆԱՐԻՆԵ» ՍՊԸ			քանդվող պատերի հատակագիծ, հարկ 1	ԼԻՑԵՆԶԻԱ ՔՊԼ 18266 ԱՐՏՈՆԱԳԻՐ ՃԲԴ-Ա-087		

Քանդվող պատերի հատակագիծ
2-րդ հարկ

Մ 1:100

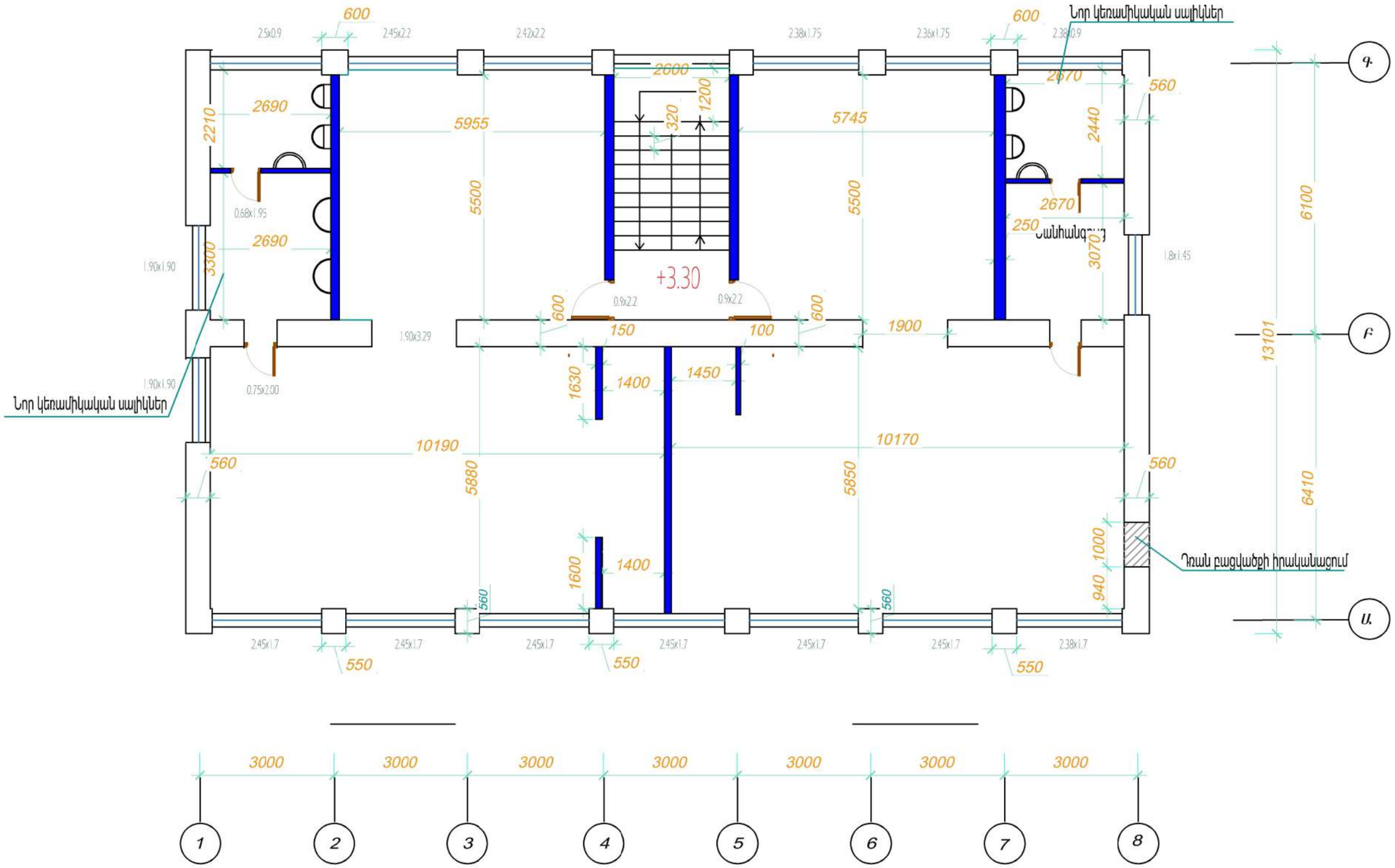

Քանդվող պատեր

ՏՆՕՐԵՆ	Ռ. Դավթյան		Մեծամոր համայնքի Ակնալիճ բնակավայրի մանկապարտեզի նորոգման աշխատանքների նախագիծ			
Ն.Գ. Ի.						
ՆԱԽԱԳԾԵՑ	Հ. Վարդանյան		Մեծամոր համայնք	Փուլ	Թերթ	Թերթեր
			Ճարտարապետական մաս	ԱՆ	Ճ-6	20
«ԱՍՏՂԻԿ-ՆԱՐԻՆԵ» ՍՊԸ			քանդվող պատերի հատակագիծ, հարկ 2	ԼԻՑԵՆԶԻԱ ՔՊԼ 18266 ԱՐՏՈՆԱԳԻՐ ՃԲՊ-Ա-087		

1-ին հարկի հատակագիծ

Մ 1:100

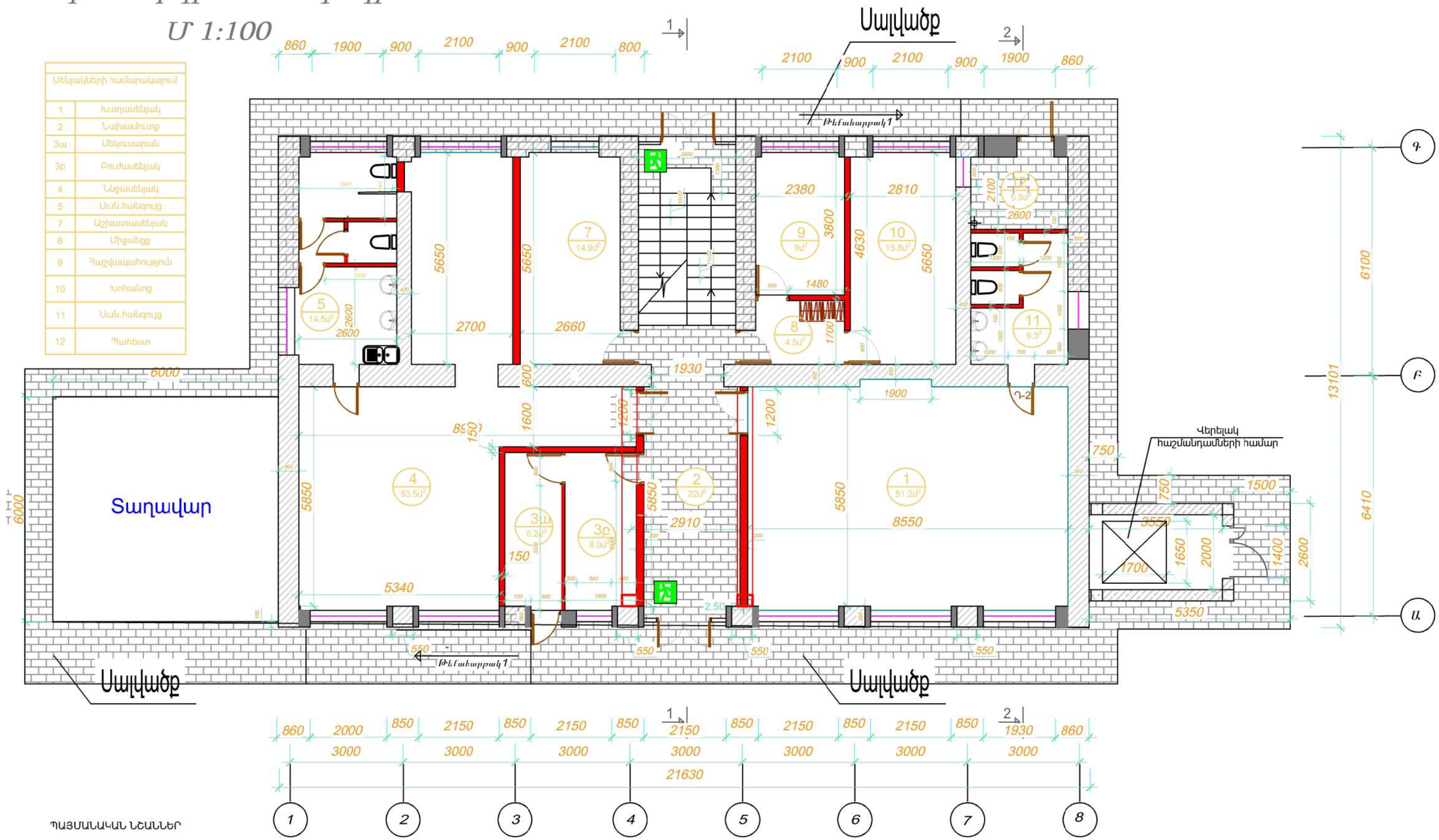

Սենյակների համարակալում	
1	Խաղասենյակ
2	Նախամուտք
3ա	Մեկուսարան
3բ	Բուժասենյակ
4	Ննջասենյակ
5	Սան.հանգույց
7	Աշխատասենյակ
8	Միջանցք
9	Հաշվապահություն
10	Խոհանոց
11	Սան.հանգույց
12	Պահեստ

ՊԱՅՄԱՆԱԿԱՆ ՆՇԱՆՆԵՐ

- Նոր տեղադրվող պատուհան
- Գոյություն ունեցող պատուհան
- Գոյություն ունեցող պատ
- Նոր իրականացվող պատ
- Նոր իրականացվող շրջանակ

ՏՆՕՐԵՆ	Ռ. Դավթյան		Մեծամոր համայնքի Ակնալիճ բնակավայրի մանկապարտեզի նորոգման աշխատանքների նախագիծ		
Ն.Գ. Ի.					
ՆԱԽԱԳԾԵՑ	Հ. Վարդանյան		Մեծամոր համայնք	Փուլ	Թերթ	Թերթեր
			Ճարտարապետական մաս	ԱՆ	Ճ-7	20
«ԱՍՏՂԻԿ-ՆԱՐԻՆԵ» ՍՊԸ			1-ին հարկի հատակագիծ	ԼԻՑԵՆԶԻԱ ՔՊԼ 18266 ԱՐՏՈՆԱԳԻՐ ՃԲԴ-Ա-087	

2-րդ հարկի հատակագիծ

Մ 1:100

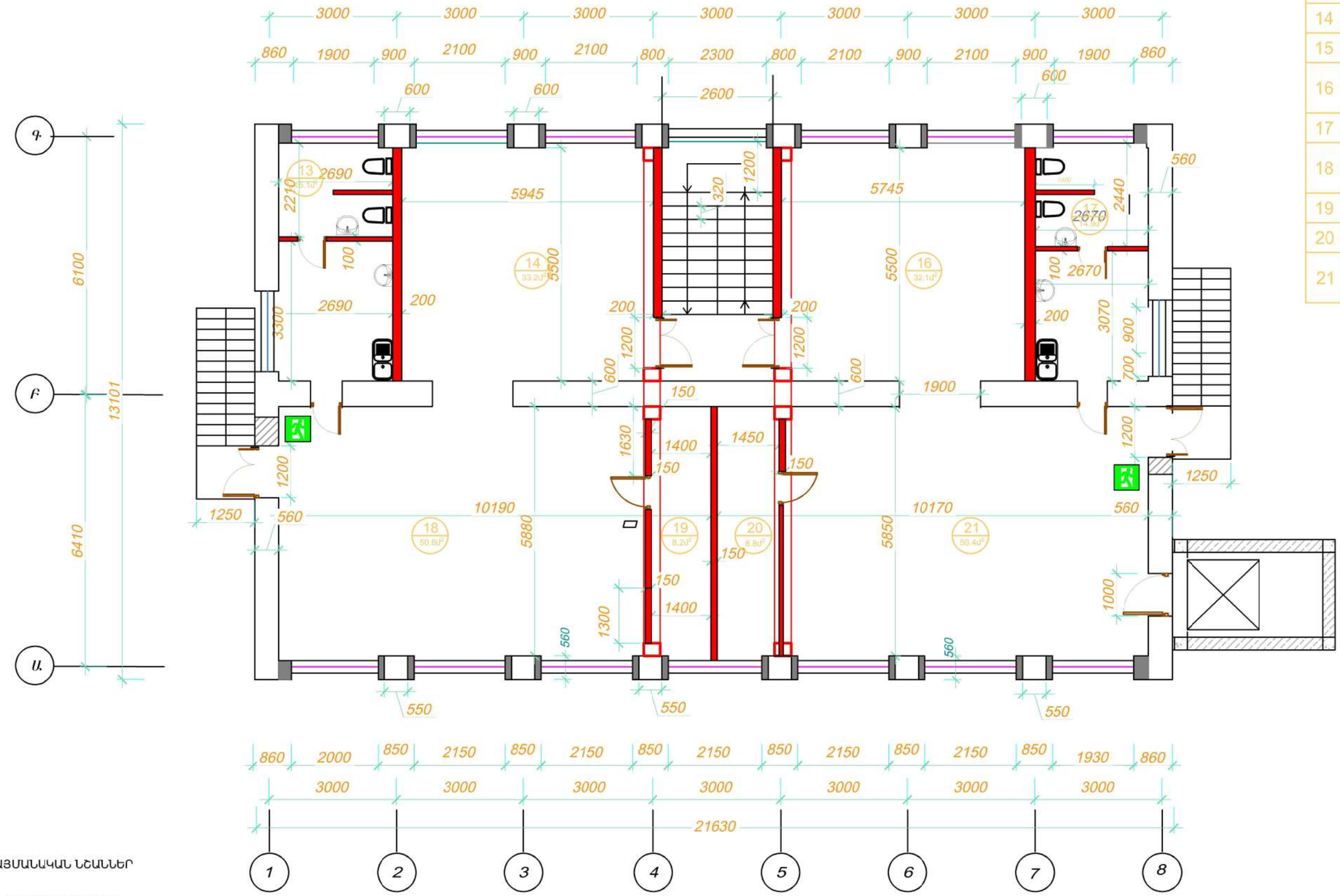

Սենյակների համարակալում	
13	Սան.հանգույց
14	Խաղասենյակ
15	Միջանցք
16	Խաղասենյակ
17	Սան.հանգույց
18	Խաղասենակ և ննջասենյակ
19	Պահեստ. սենյ
20	Պահեստ. սենյ
21	Խաղասենակ և ննջասենյակ

ՊԱՅՄԱՆԱԿԱՆ ՆՇԱՆՆԵՐ

- Նոր իրականացվող պատ
- Նոր տեղադրվող պատուհան
- Գոյություն ունեցող պատուհան
- Գոյություն ունեցող պատ
- Նոր իրականացվող շրջանակ

ՏՆՕՐԵՆ	Ռ. Դավթյան		Մեծամոր համայնքի Ակնալիճ բնակավայրի մանկապարտեզի նորոգման աշխատանքների նախագիծ		
Ն.Գ. Ի.					
ՆԱԽԱԳԾԵՑ	Հ. Վարդանյան		Մեծամոր համայնք	Փուլ	Թերթ	Թերթեր
			Ճարտարապետական մաս	ԱՆ	Ճ-8	20
«ԱՍՏՂԻԿ-ՆԱՐԻՆԵ» ՍՊԸ			2-րդ հարկի հատակագիծ	ԼԻՑԵՆԶԻԱ ՔՊԼ 18266 ԱՐՏՈՆԱԳԻՐ ՃԲՊ-Ա-087	

Գլխավոր ճակատ
Մ 1:100

Մետաղական բազրիք տիպարային

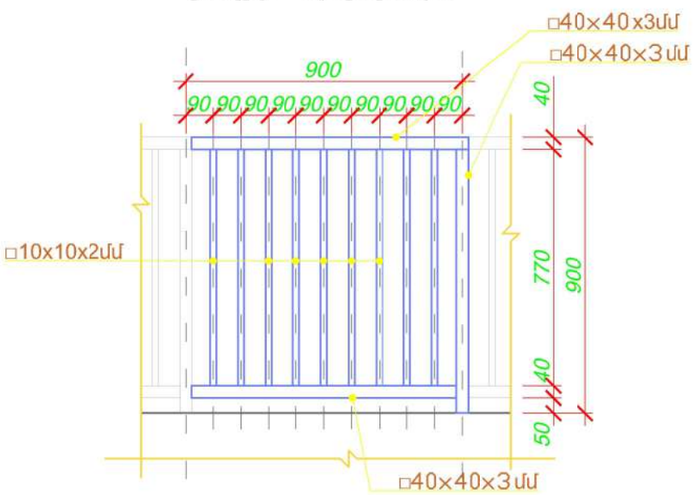

Թեքահարթակ

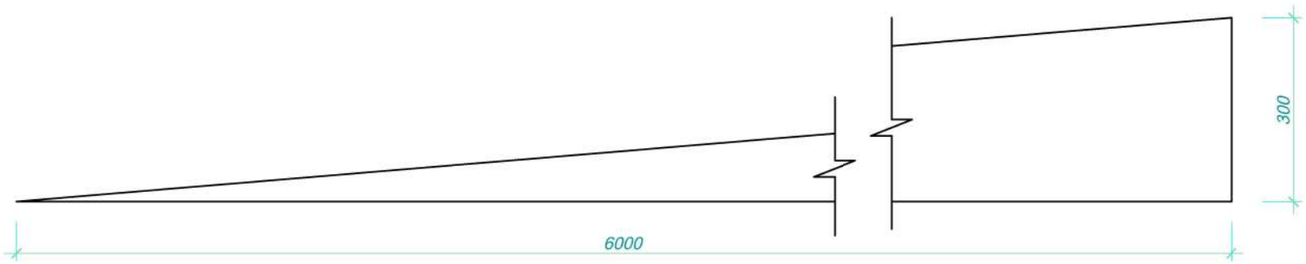

ՏՆՕՐԵՆ	Ռ. Դավթյան		Մեծամոր համայնքի Ակնալիճ բնակավայրի մանկապարտեզի նորոգման աշխատանքների նախագիծ			
Ն.Գ. Ի.						
ՆԱԽԱԳԾԵՑ	Հ. Վարդանյան		Մեծամոր համայնք	Փուլ	Թերթ	Թերթեր
			Ճարտարապետական մաս	ԱՆ	Ճ-9	20
«ԱՍՏՂԻԿ-ՆԱՐԻՆԵ» ՍՊԸ			Գլխավոր ճակատ	ԼԻՑԵՆԶԻԱ ՔՊԼ 18266 ԱՐՏՈՆԱԳԻՐ ՃԲԴ-Ա-087		

Ճակատ 8-1
Մ 1:100

Աստիճանիտիպային հատակագիծ և լայնական կտրվածք

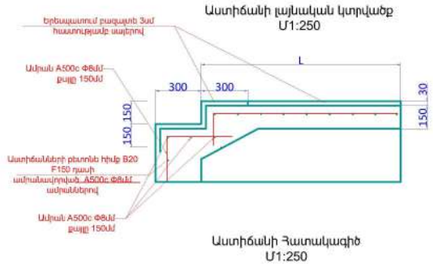

Աստիճանի Հատակագիծ
Մ1:250

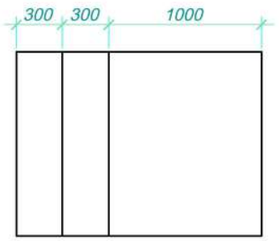

ՏՆՕՐԵՆ	Ռ. Դավթյան		Մեծամոր համայնքի Ակնալիճ բնակավայրի մանկապարտեզի նորոգման աշխատանքների նախագիծ			
Ն.Գ. Ի.						
ՆԱԽԱԳԾԵՑ	Հ. Վարդանյան		Մեծամոր համայնք	Փուլ	Թերթ	Թերթեր
			Ճարտարապետական մաս	ԱՆ	Ճ-10	20
«ԱՍՏՂԻԿ-ՆԱՐԻՆԵ» ՍՊԸ			Ճակատ 8-1	ԼԻՑԵՆԶԻԱ ՔՊԼ 18266 ԱՐՏՈՆԱԳԻՐ ՃԲՂ-Ա-087		

Տեսք 1
Մ 1:100

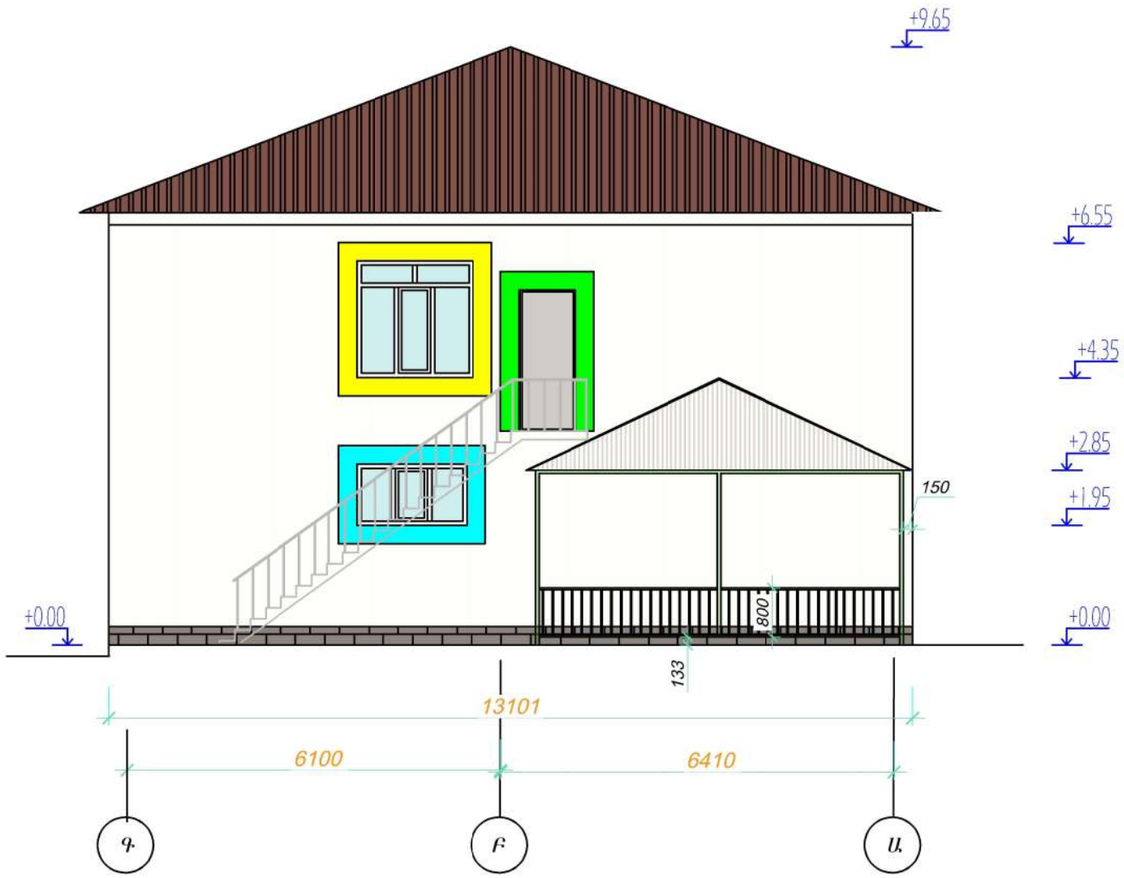

Տեսք 2
Մ 1:100

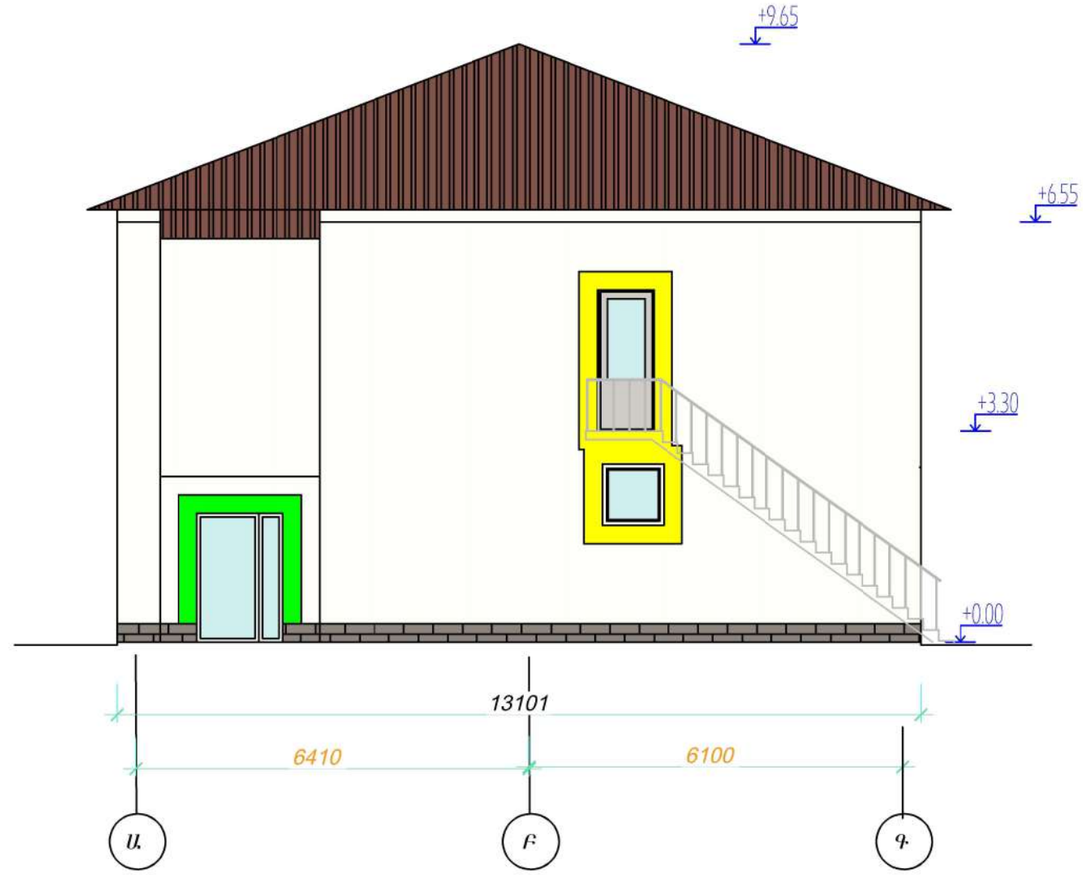

ՏՆՕՐԵՆ	Ռ. Դավթյան		Մեծամոր համայնքի Ակնալիճ բնակավայրի մանկապարտեզի նորոգման աշխատանքների նախագիծ			
Ն.Գ. Ի.						
ՆԱԽԱԳԾԵՑ	Հ. Վարդանյան		Մեծամոր համայնք	Փուլ	Թերթ	Թերթեր
			Ճարտարապետական մաս	ԱՆ	Ճ-11	20
«ԱՍՏՂԻԿ-ՆԱՐԻՆԵ» ՍՊԸ			Տեսք 1, Տեսք 2	ԼԻՑԵՆԶԻԱ ՔՊԼ 18266 ԱՐՏՈՆԱԳԻՐ ՃԲԴ-Ա-087		

Կտրվածք 1-1
U 1:100

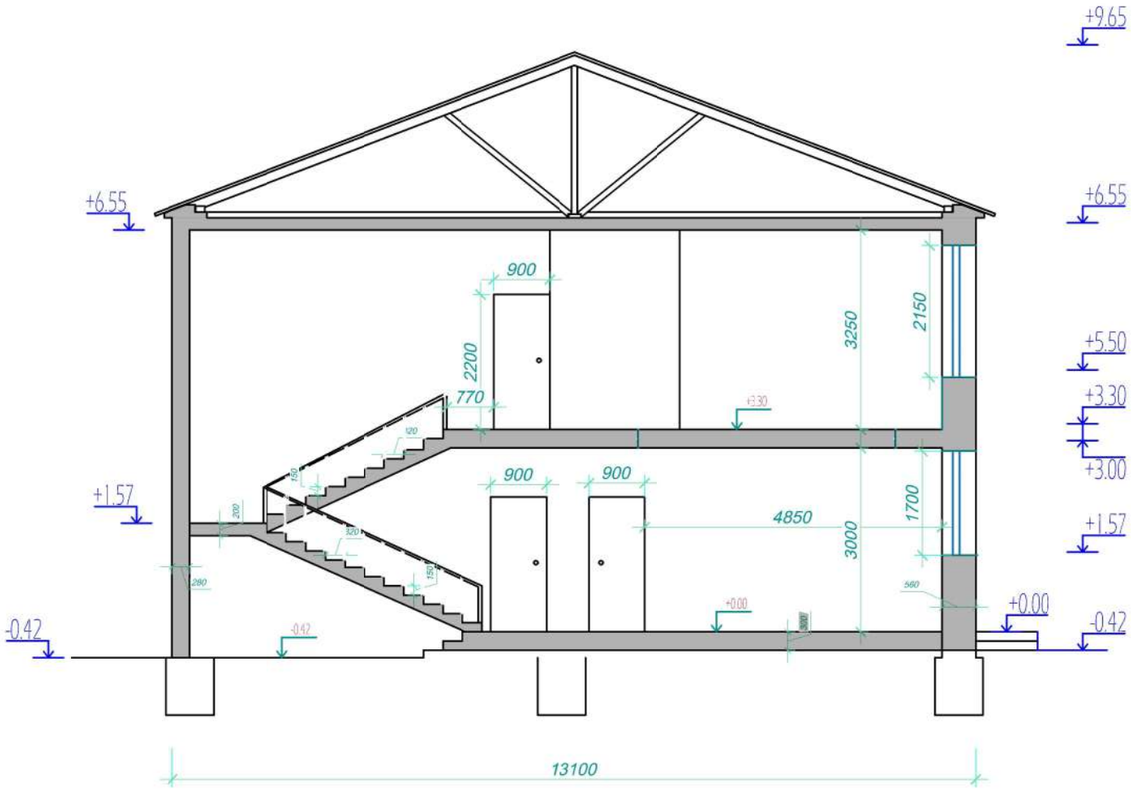

Կտրվածք 2-2
U 1:100

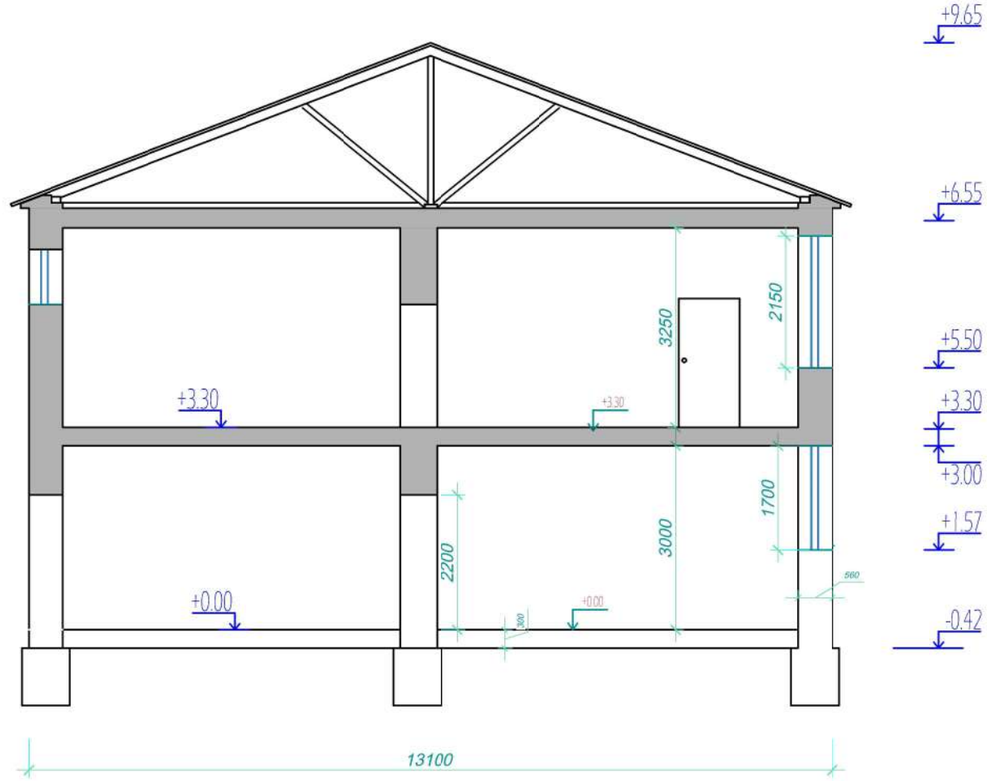

2-րդ հարկի համար նախատեսված թեքահարթակի սխեմատիկ պատկեր

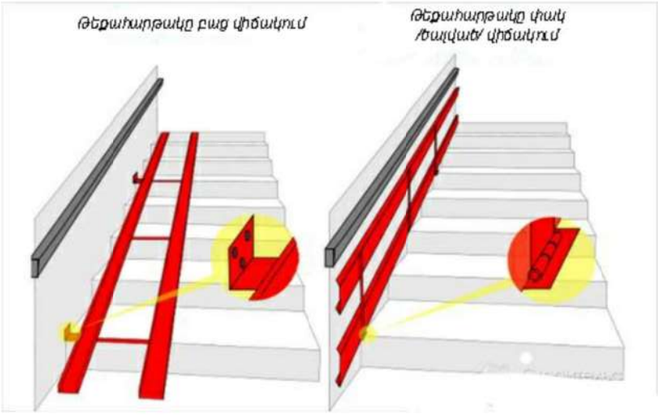

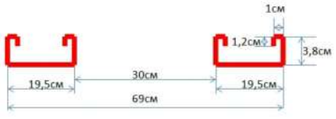

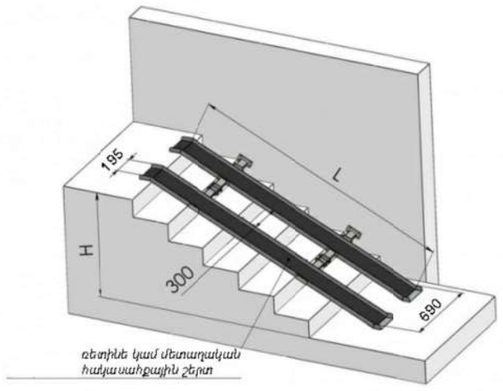

ՏՆՕՐԵՆ	Ռ. Դավթյան		Մեծամոր համայնքի Ակնալիճ բնակավայրի մանկապարտեզի նորոգման աշխատանքների նախագիծ			
Ն.Գ. Ի.						
ՆԱԽԱԳԾԵՑ	Հ. Վարդանյան		Մեծամոր համայնք	Փուլ	Թերթ	Թերթեր
			Ճարտարապետական մաս	ԱՆ	Ճ-12	20
«ԱՍՏՂԻԿ-ՆԱՐԻՆԵ» ՍՊԸ			Կտրվածք 1-1, Կտրվածք 2-2	ԼԻՑԵՆԶԻԱ ՔՊԼ 18266 ԱՐՏՈՆԱԳԻՐ ՃԲՂ-Ա-087		

1-ին հարկի հատակագիծ
(պատերի և հատակների ընտրություն)
Մ 1:100

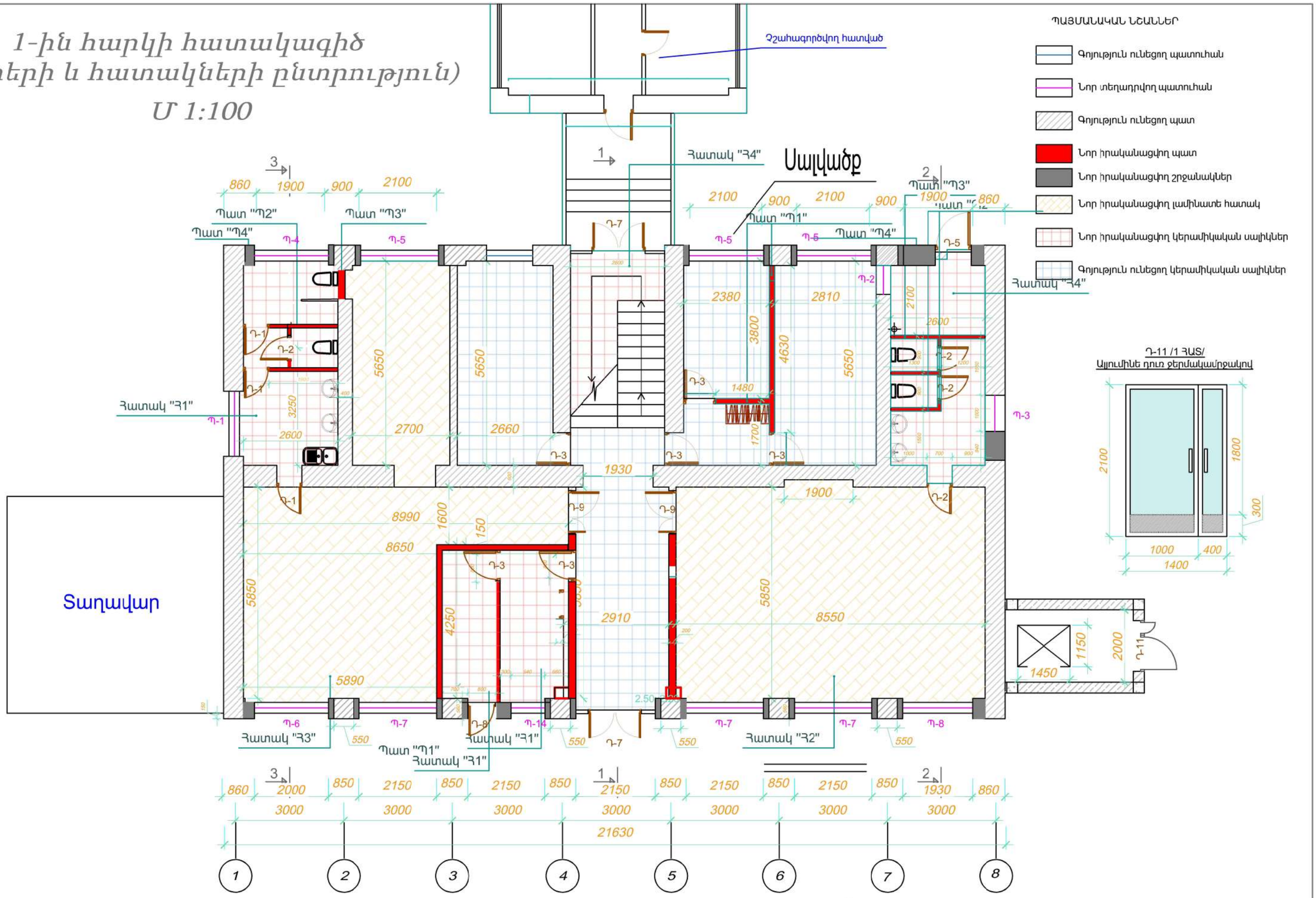

ՏՆՕՐԵՆ	Ռ. Դավթյան		Մեծամոր համայնքի Ակնալիճ բնակավայրի մանկապարտեզի նորոգման աշխատանքների նախագիծ			
Ն.Գ. Ի.						
ՆԱԽԱԳԾԵՑ	Հ. Վարդանյան		Մեծամոր համայնք	Փուլ	Թերթ	Թերթեր
			Ճարտարապետական մաս	ԱՆ	Ճ-13	20
«ԱՍՏՂԻԿ-ՆԱՐԻՆԵ» ՍՊԸ			1-ին հարկի հատակագիծ (պատերի և հատակների ընտրություն)	ԼԻՑԵՆԶԻԱ ՔՊԼ 18266 ԱՐՏՈՆԱԳԻՐ ՃԲԴ-Ա-087		

2-րդ հարկի հատակագիծ
(պատերի և հատակների ընտրություն)
Մ 1:100

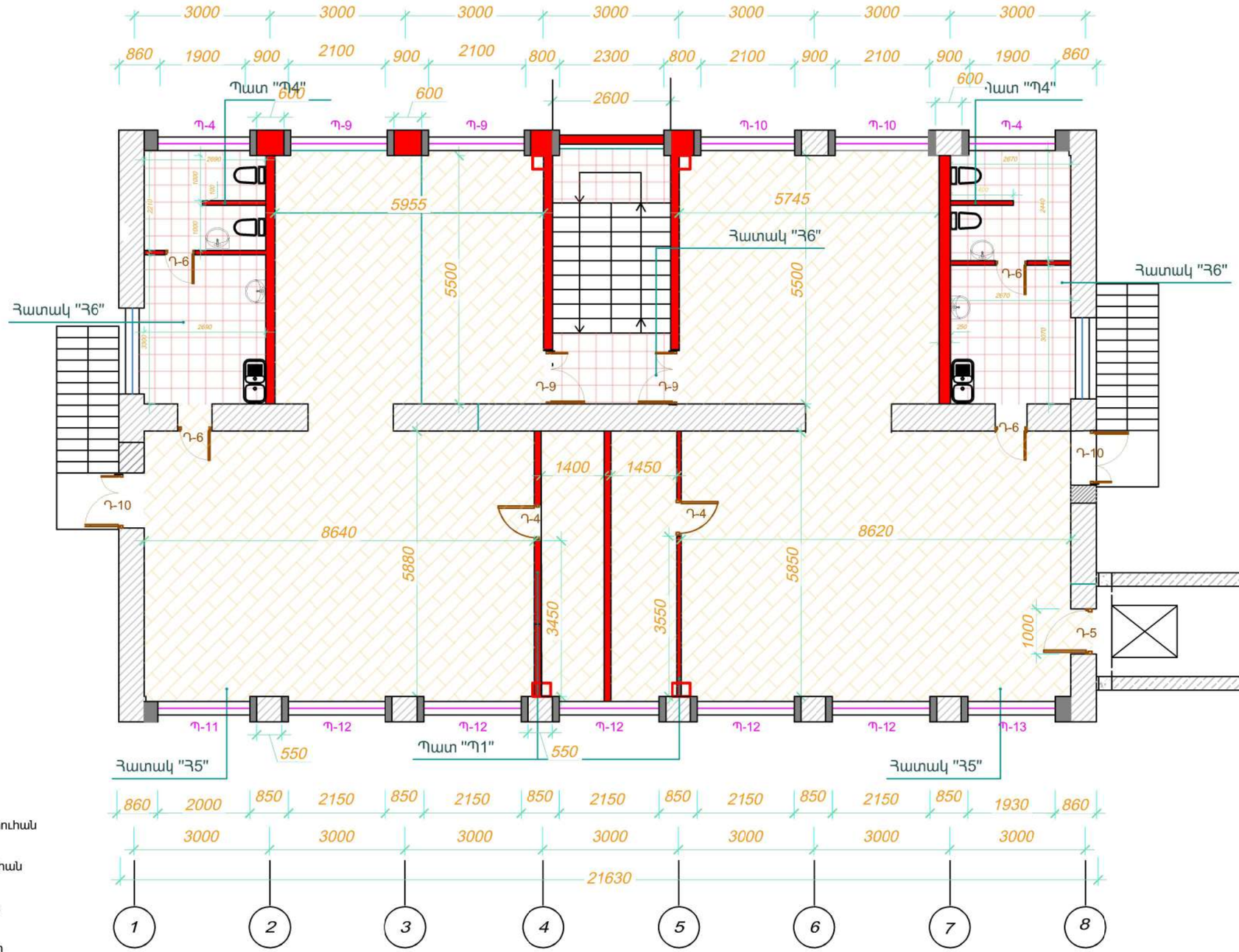

ՊԱՅՄԱՆԱԿԱՆ ՆՇԱՆՆԵՐ

- Գոյություն ունեցող պատուհան
- Նոր տեղադրվող պատուհան
- Գոյություն ունեցող պատ
- Նոր իրականացվող պատ
- Նոր իրականացվող շրջանակներ
- Նոր իրականացվող լամինատե հատակ
- Նոր իրականացվող կերամիկական սալիկներ

ՏՆՕՐԵՆ	Ռ. Դավթյան		Մեծամոր համայնքի Ակնալիճ բնակավայրի մանկապարտեզի նորոգման աշխատանքների նախագիծ			
Ն.Գ. Ի.						
ՆԱԽԱԳԾԵՑ	Հ. Վարդանյան		Մեծամոր համայնք	Փուլ	Թերթ	Թերթեր
			Ճարտարապետական մաս	ԱՆ	Ճ-14	20
«ԱՍՏՂԻԿ-ՆԱՐԻՆԵ» ՍՊԸ			2-րդ հարկի հատակագիծ (պատերի և հատակների ընտրություն)	ԼԻՑԵՆԶԻԱ ՔՊԼ 18266 ԱՐՏՈՆԱԳԻՐ ՃԲԴ-Ա-087		

Պատեր

Պատ "Պ1"

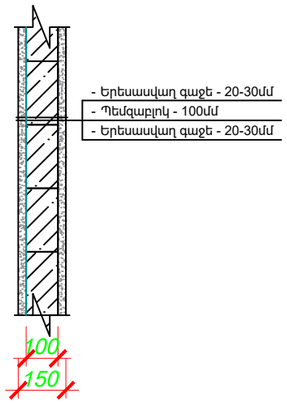

Պատ "Պ2"

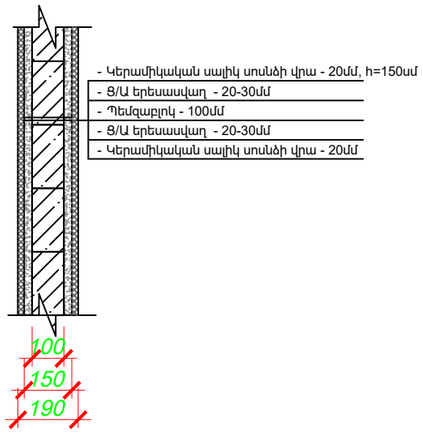

Պատ "Պ3"

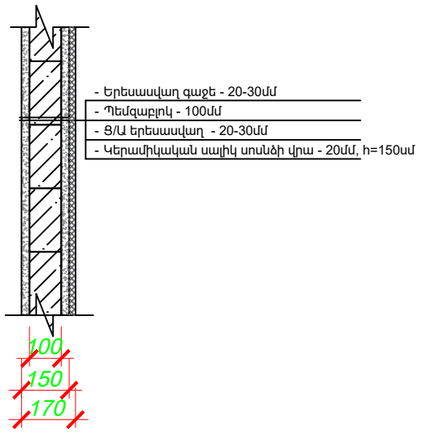

Պատ "Պ4"

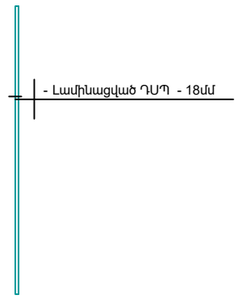

Հատակներ

Հատակ "Հ1"

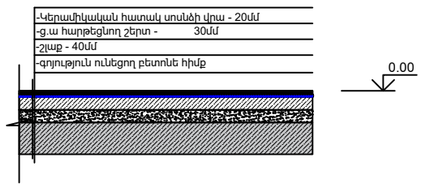

Հատակ "Հ2"

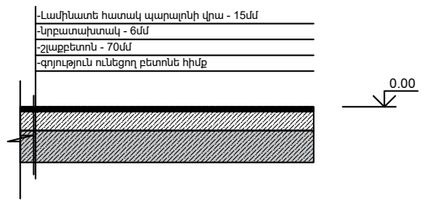

Հատակ "Հ3"

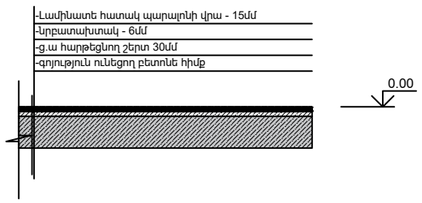

Շենքի արտաքին հատվածում
թեքահարթակի շերտերը

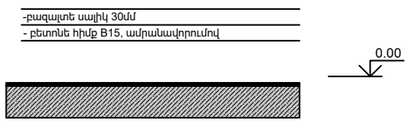

Հատակ "Հ4"

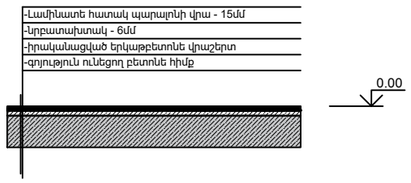

Հատակ "Հ5"

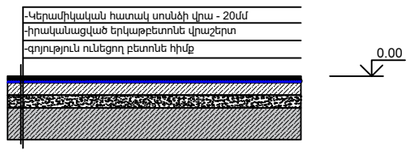

ՏՆՕՐԵՆ	Ռ. Դավթյան		*Մեծամոր համայնքի Ակնալիճ բնակավայրի մանկապարտեզի նորոգման աշխատանքների նախագիծ*			
Ն.Գ. Ի.						
ՆԱԽԱԳԾԵՑ	Հ Վարդանյան		*Մեծամոր համայնք*	*Փուլ*	*Թերթ*	*Թերթեր*
			Ճարտարապետական մաս	*ԱՆ*	*Ճ-15*	*20*
«ԱՍՏՂԻԿ-ՆԱՐԻՆԵ» ՍՊԸ			*Պատեր Պ1, Պ2, Պ3, Պ4* *Հատակներ Հ1, Հ2, Հ4, Հ5, Հ6*	ԼԻՑԵՆԶԻԱ ՔՊԼ 18266 ԱՐՏՈՆԱԳԻՐ ՃԲԴ-Ա-087		

Դռների մակնիշավորում

Բացվածքների տարրերի մակնիշավորում

Դիրք	Մակնշագիծ	Անվանում	քանակ	Ծանուցում
Դուռ				
Դ-1	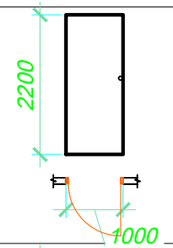	-Մետաղապլաստե դուռ, շրջանակով, սպիտակ	3	1000x2200(h)
Դ-2	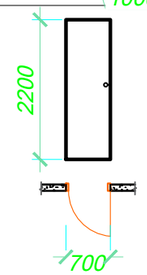	-Մետաղապլաստե դուռ, շրջանակով	4	700x2200(h)
Դ-3	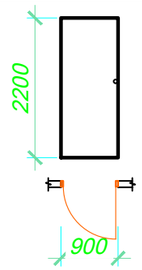	-Մետաղապլաստե դուռ, շրջանակով	6	900x2200(h)
Դ-4	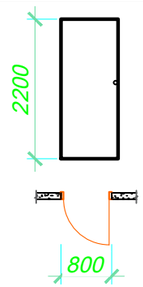	-Մետաղապլաստե դուռ, շրջանակով	2	800x2200(h)
Դ-5	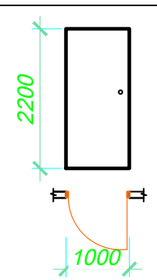	-Այլումինե դուռ, շրջանակով	2	1000x2200(h)
Դ-6	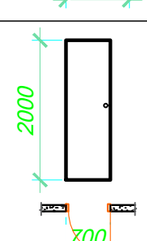	-Մետաղապլաստե դուռ, շրջանակով	4	700x2000(h)

Բացվածքների տարրերի մակնիշավորում

Դիրք	Մակնշագիծ	Անվանում	քանակ	Ծանուցում
Դուռ				
Դ-7	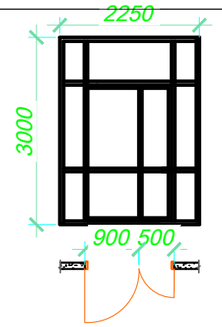	-Այլումինե դուռ, շրջանակով	2	2200x2950(h)
Դ-8	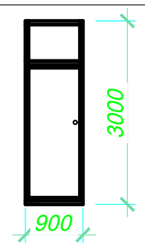	-Այլումինե դուռ, շրջանակով	1	900x2950(h)
Դ-9	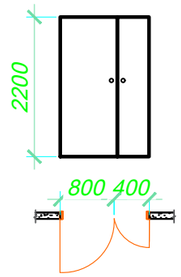	-Մետաղապլաստե դուռ, շրջանակով	4	1200x2200(h)
Դ-10	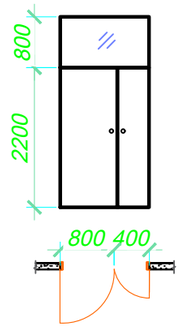	-Այլումինե դուռ, շրջանակով	2	1200x2950(h)

Ծանոթություն *Դռների հստակ չափերը ճշտել տեղում*

ՏՆՕՐԵՆ	Ռ. Դավթյան		*Մեծամոր համայնքի Ակնալիճ բնակավայրի մանկապարտեզի նորոգման աշխատանքների նախագիծ*			
Ն.Գ. Ի.						
ՆԱԽԱԳԾԵՑ	Հ Վարդանյան		*Մեծամոր համայնք*	*Փուլ*	*Թերթ*	*Թերթեր*
			Ճարտարապետական մաս	*ԱՆ*	*Ճ-16-1*	*20*
«ԱՍՏՂԻԿ-ՆԱՐԻՆԵ» ՍՊԸ			**Դռների մակնիշավորում**	ԼԻՑԵՆԶԻԱ ՔՊԼ 18266 ԱՐՏՈՆԱԳԻՐ ՃԲԴ-Ա-087		

Պատուհանների մակնիշավորում

Բացվածքների տարրերի մակնիշավորում				
Դիրք	Մանրագիծ	Անվանում	քանակ	Ծանուցում
Պատուհան				
Պ-1	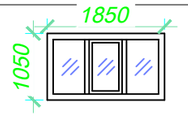	-Մետաղապլաստե պատուհան, մեկ միջնորմով ապակեփաթեթ (4+4)մմ, սպիտակ	1	1850x1050(h)
Պ-2	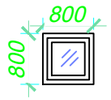	-Մետաղապլաստե պատուհան, մեկ միջնորմով ապակեփաթեթ(4+4)մմ, սպիտակ	1	800x800(h)
Պ-3	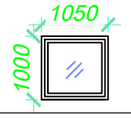	-Մետաղապլաստե պատուհան, մեկ միջնորմով ապակեփաթեթ(4+4)մմ, սպիտակ	1	1050x1000(h)
Պ-4	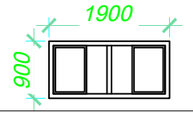	-Մետաղապլաստե պատուհան, մեկ միջնորմով ապակեփաթեթ(4+4)մմ, սպիտակ	3	1900x900(h)
Պ-5	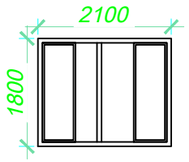	-Մետաղապլաստե պատուհան, մեկ միջնորմով ապակեփաթեթ(4+4)մմ, սպիտակ	3	2100x1800(h)
Պ-6	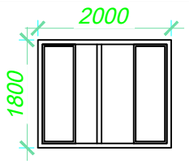	-Մետաղապլաստե պատուհան, մեկ միջնորմով ապակեփաթեթ(4+4)մմ, սպիտակ	1	2000x1800(h)
Պ-7	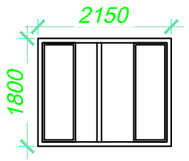	-Մետաղապլաստե պատուհան, մեկ միջնորմով ապակեփաթեթ(4+4)մմ, սպիտակ	4	2150x1800(h)
Պ-8	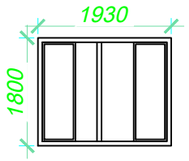	-Մետաղապլաստե պատուհան, մեկ միջնորմով ապակեփաթեթ(4+4)մմ, սպիտակ	1	1930x1800(h)
Պ-9	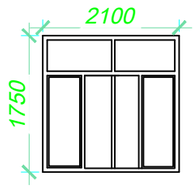	-Մետաղապլաստե պատուհան, մեկ միջնորմով ապակեփաթեթ(4+4)մմ, սպիտակ	2	2100x1750(h)

Բացվածքների տարրերի մակնիշավորում				
Դիրք	Մանրագիծ	Անվանում	քանակ	Ծանուցում
Պատուհան				
Պ-10	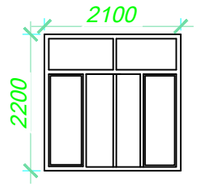	-Մետաղապլաստե պատուհան, մեկ միջնորմով ապակեփաթեթ(4+4)մմ, սպիտակ	2	2100x2200(h)
Պ-11	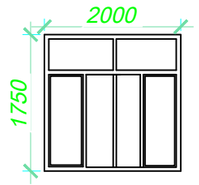	-Մետաղապլաստե պատուհան, մեկ միջնորմով ապակեփաթեթ(4+4)մմ, սպիտակ	1	2000x1750(h)
Պ-12	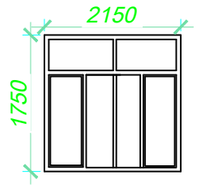	-Մետաղապլաստե պատուհան, մեկ միջնորմով ապակեփաթեթ(4+4)մմ, սպիտակ	5	2150x1750(h)
Պ-13	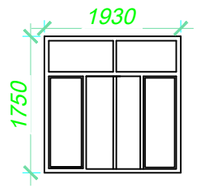	-Մետաղապլաստե պատուհան, մեկ միջնորմով ապակեփաթեթ(4+4)մմ, սպիտակ	1	1930x1750(h)
Պ-14	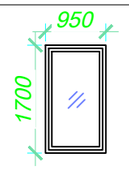	-Մետաղապլաստե պատուհան, մեկ միջնորմով ապակեփաթեթ(4+4)մմ, սպիտակ	1	950x1700(h)

Ծանոթություն

Պատուհանների իստակ չափերը ճշտել տեղում

ՏՆՕՐԵՆ	Ռ. Դավթյան		*Մեծամոր համայնքի Ակնալիճ բնակավայրի մանկապարտեզի նորոգման աշխատանքների նախագիծ*		
Ն.Գ. Ի.					
ՆԱԽԱԳԾԵՑ	Հ Վարդանյան		*Մեծամոր համայնք*	*Փուլ*	*Թերթ*	*Թերթեր*
			Ճարտարապետական մաս	*ԱՆ*	*Ճ-16-2*	*20*
«ԱՍՏՂԻԿ-ՆԱՐԻՆԵ» ՍՊԸ			**Պատուհանների մակնիշավորում**	ԼԻՑԵՆԶԻԱ ՔՊԼ 18266 ԱՐՏՈՆԱԳԻՐ ՃԲԴ-Ա-087		

ՏԱՆԻՔԻ ՀԱՏԱԿԱԳԻԾ

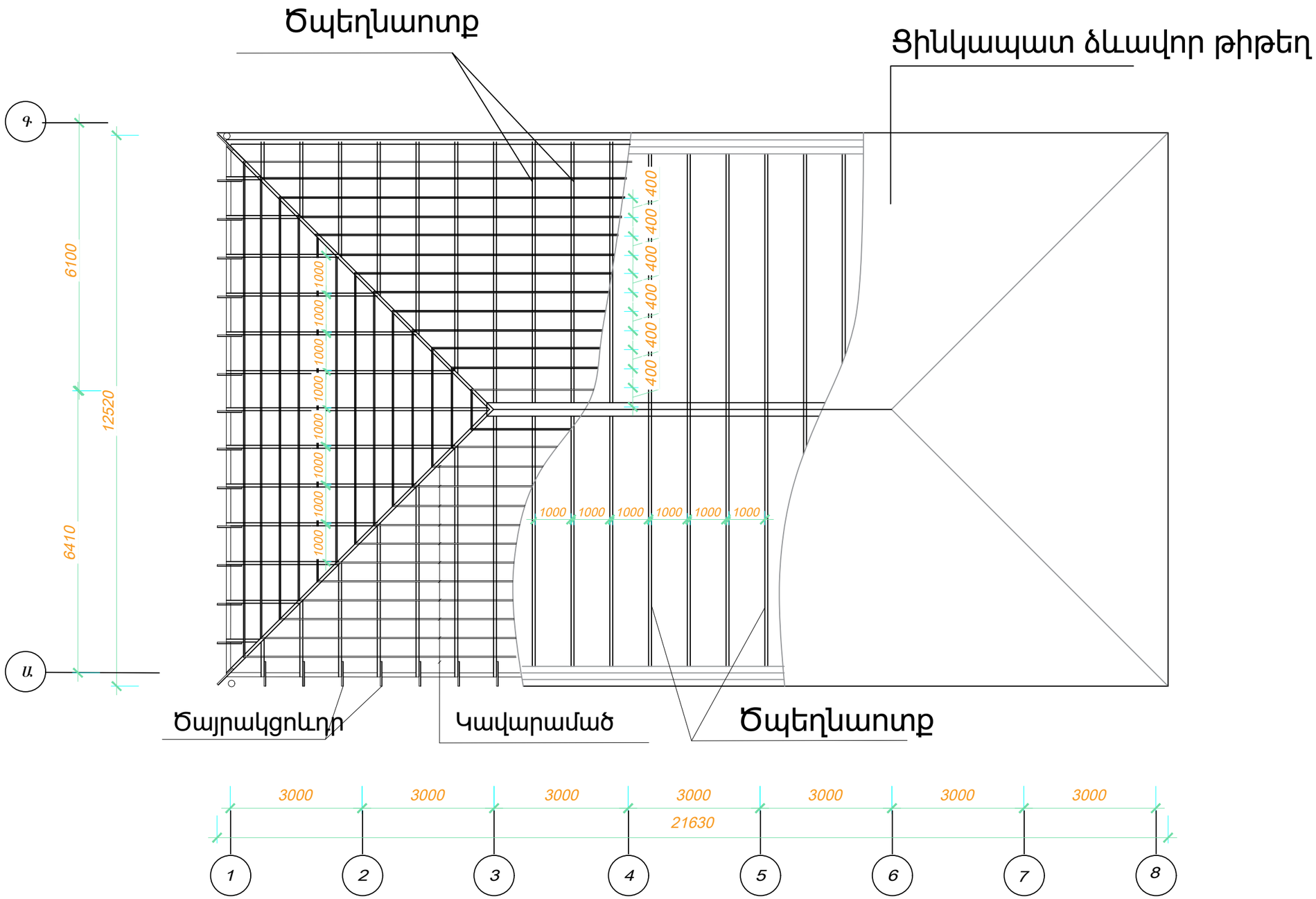

ՏՆՕՐԵՆ	Ռ. Դավթյան		Մեծամոր համայնքի Ակնալիճ բնակավայրի մանկապարտեզի նորոգման աշխատանքների նախագիծ			
Ն.Գ. Ի.						
ՆԱԽԱԳԾԵՑ	Հ Վարդանյան		Մեծամոր համայնք	Փուլ	Թերթ	Թերթեր
			Ճարտարապետական մաս	ԱՆ	Ճ-17-1	20
«ԱՍՏՂԻԿ-ՆԱՐԻՆԵ» ՍՊԸ			Տանիքի հատակագիծ	ԼԻՑԵՆԶԻԱ ՔՊԼ 18266 ԱՐՏՈՆԱԳԻՐ ՃԲԴ-Ա-087		

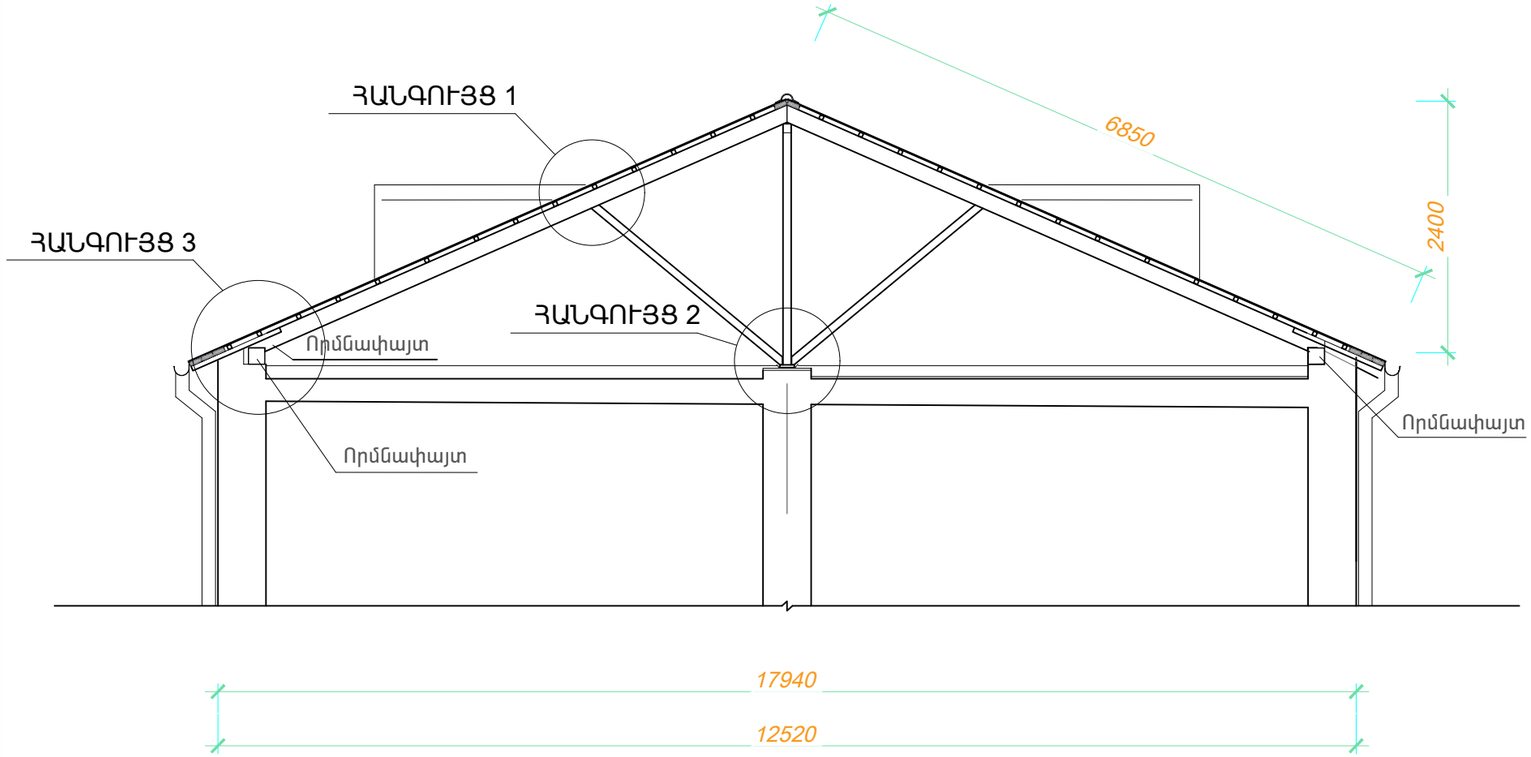

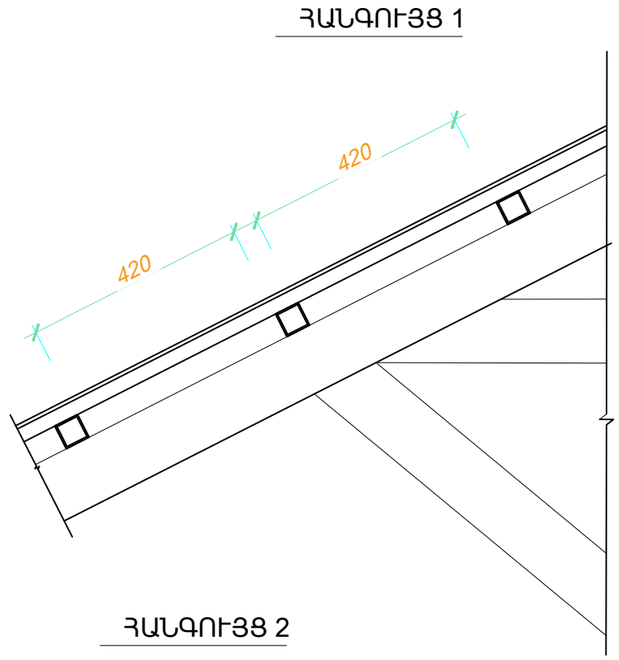

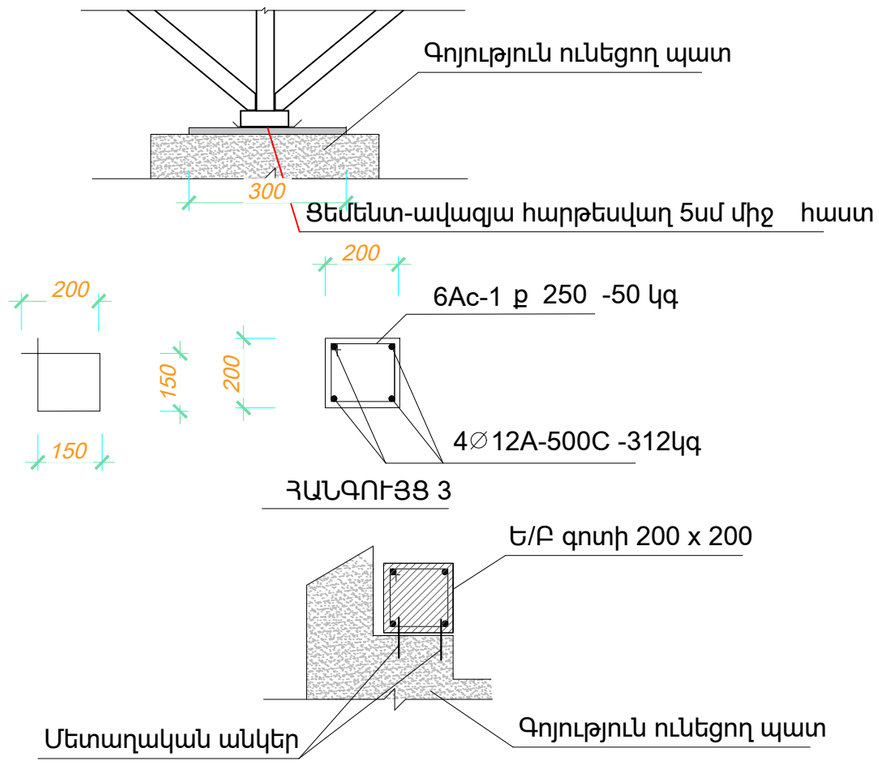

ՄԱՄՆԱԳԻՐ

	էլեմենտ	Կտրվածք մ մ	Երկարութ. մ	Ծավալ $մ^3$	Քանակ
1	Որմնափայտ	100x100	67.0	0.67	1
2	Ծպեղնավոտ	70x140		3.13	319.7մ
3	Կավարամած	40x40	24.0	0.42	11
4	Ծայրակցորդ	50x120	0.4	0.39	62
5	Տախտակներ	40x150	66	0.60	6
6	Թեքան	70x120	2.2	0.27	18
7	Կանգնակ	80x80	2.6	0.11	7
8	Տակդիր տախտակ	40x100	20.0	0.08	1

Ցինկապատ թիթեղ 310.00 $մ^2$ 5.67 $մ^3$

Ցինկապատ պիպ 45.00 մ

Զրահեռացման խողովակ 6 հատ 6.0 մ

Ե/Բ գոտի B - 20 200 x 200 2.66$մ^3$

Ցեմենտ-ավազյա հարթեսվաղ 3սմ միջ հաստ ^{2} 2.8մ

ՏՆՕՐԵՆ	Ռ. Դավթյան		Մեծամոր համայնքի Ակնալիճ բնակավայրի մանկապարտեզի նորոգման աշխատանքների նախագիծ			
Ն.Գ. Ի.						
ՆԱԽԱԳԾԵՑ	Հ Վարդանյան		Մեծամոր համայնք	Փուլ	Թերթ	Թերթեր
			Ճարտարապետական մաս	ԱՆ	Ճ-17-2	20
«ԱՍՏՂԻԿ-ՆԱՐԻՆԵ» ՍՊԸ			Տանիքի կտրվածք	ԼԻՑԵՆԶԻԱ ՔՊԼ 18266 ԱՐՏՈՆԱԳԻՐ ՃԲԴ-Ա-087		

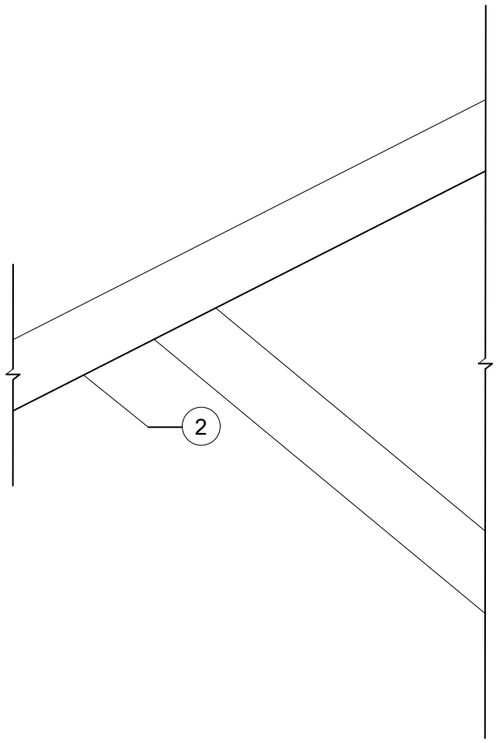

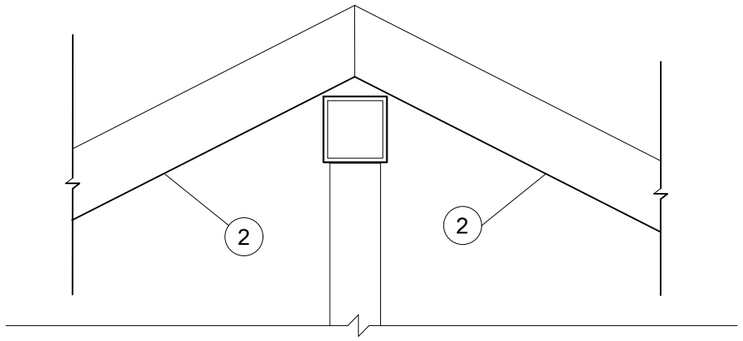

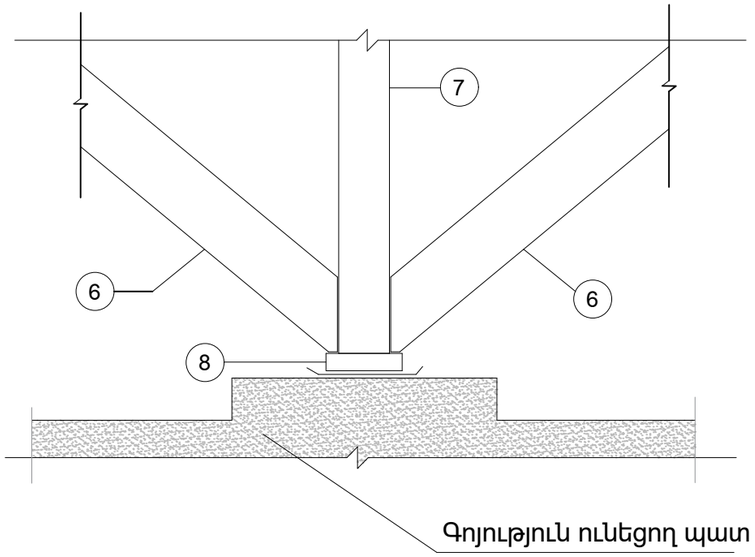

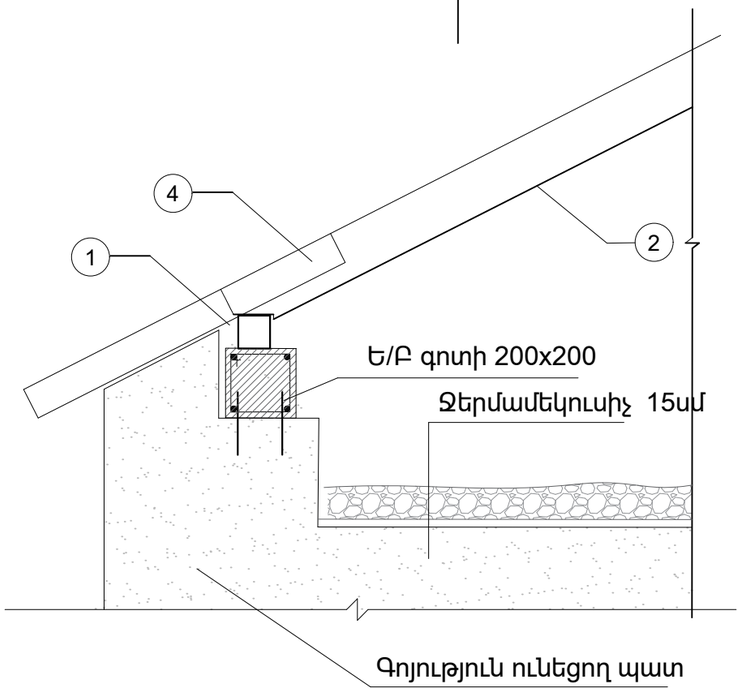

Տանիքի փայտե լուսամուտ 2 հատ

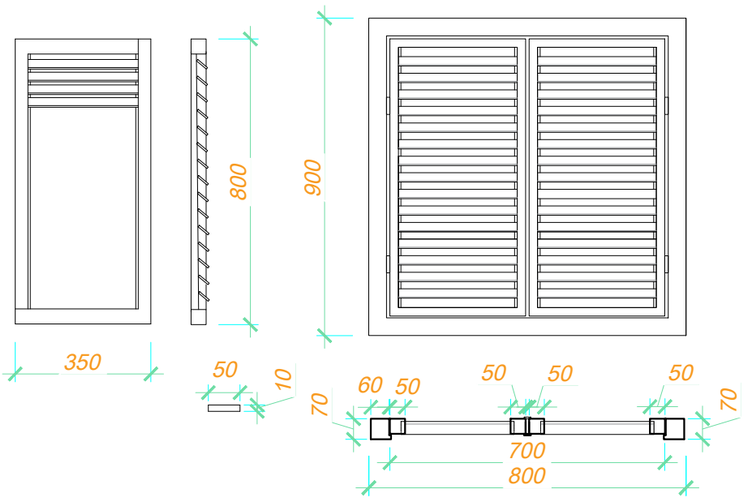

ՏՆՕՐԵՆ	Ռ. Դավթյան		Մեծամոր համայնքի Ակնալիճ բնակավայրի մանկապարտեզի նորոգման աշխատանքների նախագիծ			
Ն.Գ. Ի.						
ՆԱԽԱԳԾԵՑ	Հ Վարդանյան		Մեծամոր համայնք	Փուլ	Թերթ	Թերթեր
			Ճարտարապետական մաս	ԱՆ	Ճ-17-3	20
«ԱՍՏՂԻԿ-ՆԱՐԻՆԵ» ՍՊԸ			Տանիքի հանգույցներ	ԼԻՑԵՆԶԻԱ ՔՊԼ 18266 ԱՐՏՈՆԱԳԻՐ ՃԲԴ-Ա-087		

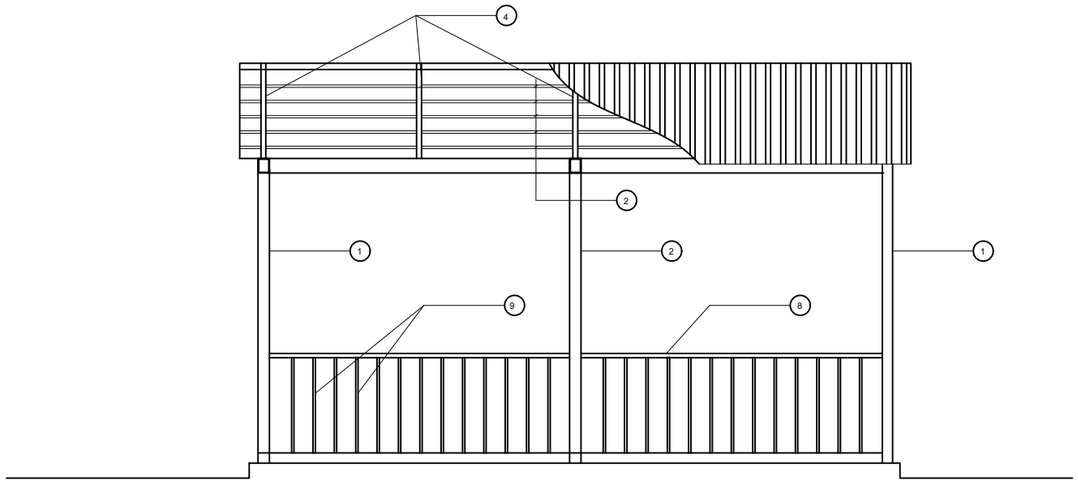

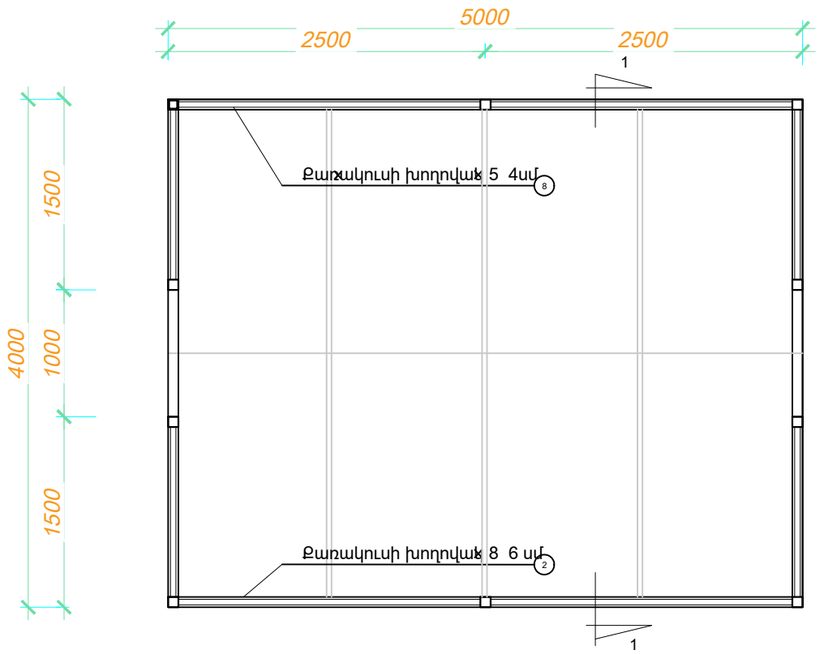

Տաղավարի ծավալները

	ԱՆՎԱՆՈՒՄԸ	Քանակը
1	Հատակի բետոնե հիմք սալիկների տակ B 12.5	20.0 մ^2
2	Մաղած ավազի շերտ	1.20 մ^3
3	Բետոնե սալիկներով հատակ	20.0 մ^2
4	Տանիքածածկի մետաղական կմաղքի իրականացում	1.152 տ
5	Մետաղական ներդիր մասեր	0.099տ
6	Մետաղական մասերի ներկում	6.0 կգ
7	Ցինկապատ ձևավոր թիթեղ	22.0 մ^2
8	Պիպ ցինկապատ	5.0 մ
9	Բետոնե եզրաքար ⌀0 20	18.0 գ.մ

ԿՏՐՎԱԾՔ 1-1

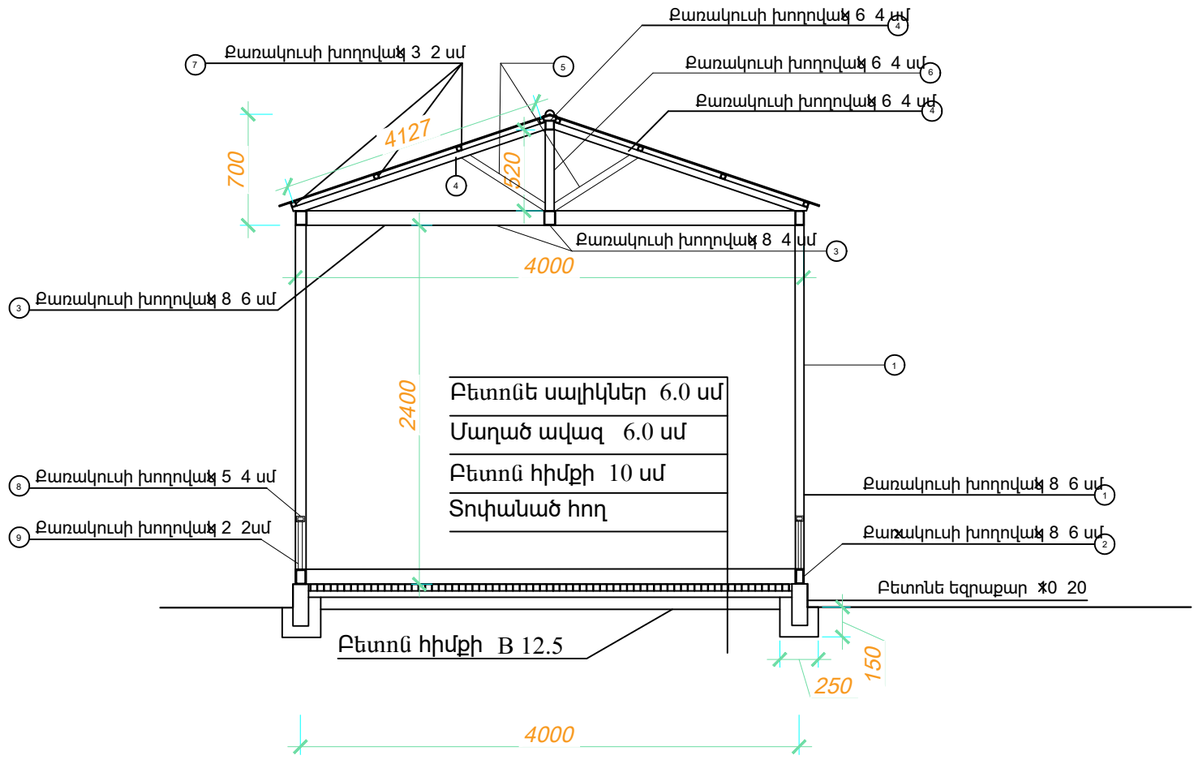

ՄԱՄՆԱԳԻՐ

ՆՇԱՆԱԿ. ԳԻՐՔԸ	ՆՇԱՆԱԿՈՒՄԸ	ԱՆՎԱՆՈՒՄԸ	ՔԱՆ. ՀԱՏ	ՄԻԱՎ. ՔԱՇԸ ԿԳ.	ԵՐԿԱՐՈՒ ԹՅՈՒՆ գ.մ	ԸՆԴՀԱՆՈՒՐ ՔԱՇԸ ԿԳ
1	ԳՈՍՏ 10704 - 76	▯ 80×60 ×6 L=2400	10	12.05	24.0	289
2	ԳՈՍՏ 8645 - 68	▯ 80× 60 ×6 L=9000	2	12.05	18.0	216.5
3	——‖——	▯ 80 × 60× 6 L=23000	1	12.05	23.0	277.1
4	——‖——	▯ 60×40 ×3 L=2200	10	5.64	22.0	124.1
5	——‖——	▯ 60 × 40× 3 L=800	10	5.64	8.0	45.1
6	——‖——	□ 60 × 40× 3 L=520	5	5.64	2.60	14.7
7	——‖——	□ 40×20 ×2 L = 5000	8	1.76	40.0	70.4
8	——‖——	▯ 50 ×40 × 3 L=16000	1	5.04	16	80.6
9	——‖——	□ 20×20 ×2 L = 750	62	1.13	46.5	34.8

ՏՆՕՐԵՆ	Ռ. Դավթյան		Մեծամոր համայնքի Ակնալիճ բնակավայրի մանկապարտեզի նորոգման աշխատանքների նախագիծ			
Ն.Գ. Ի.						
ՆԱԽԱԳԾԵՑ	Հ. Վարդանյան		Մեծամոր համայնք	Փուլ	Թերթ	Թերթեր
			Ճարտարապետական մաս	ԱՆ	Ճ-18	20
«ԱՍՏՂԻԿ-ՆԱՐԻՆԵ» ՍՊԸ			Տաղավար	ԼԻՑԵՆԶԻԱ ՔՊԼ 18266 ԱՐՏՈՆԱԳԻՐ ՃԲԴ-Ա-087		

ՏԱՐԱԾՔԻ ՀԱՐԹԵՑՈՒՄ

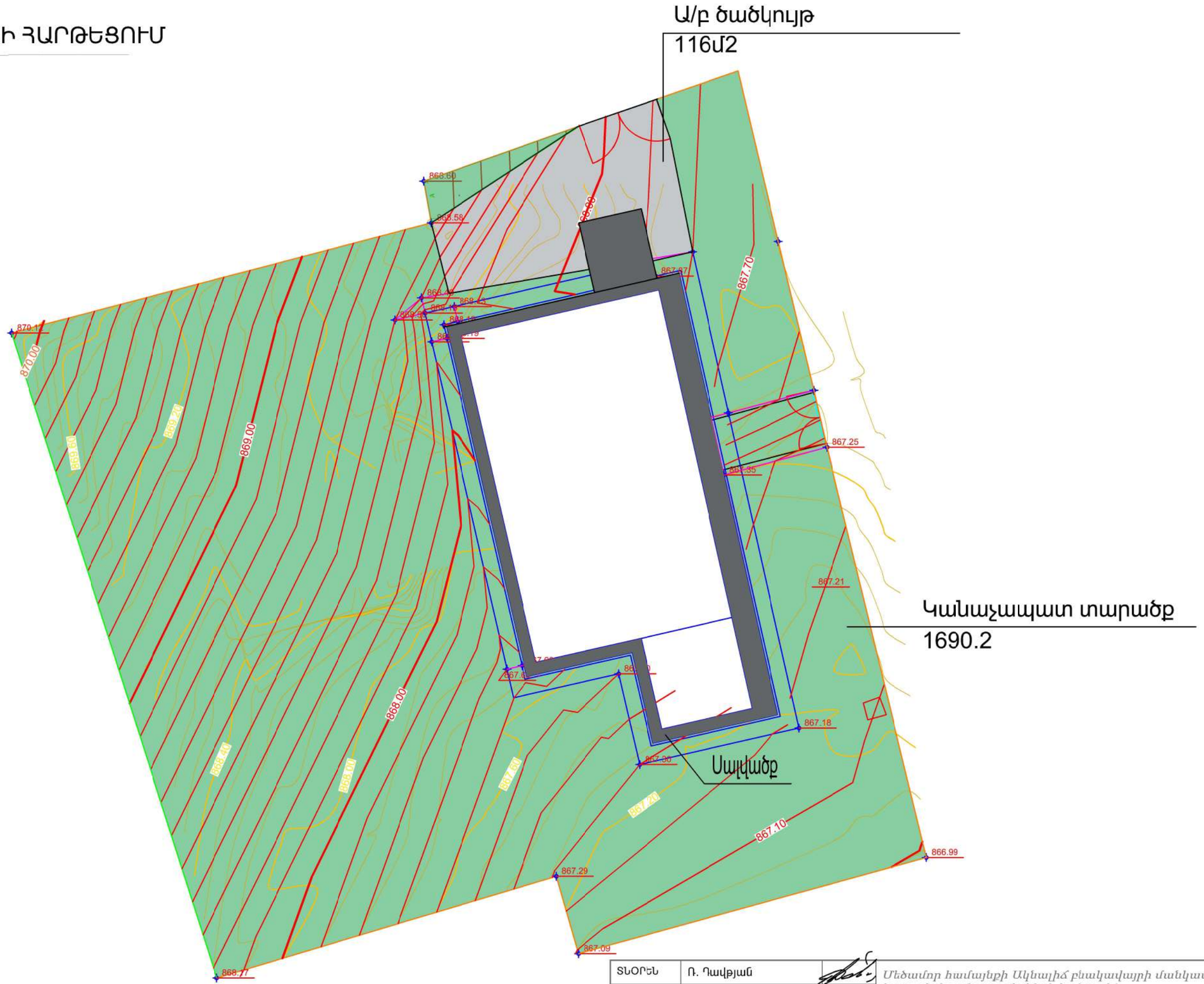

ՏՆՕՐԵՆ	Ռ. Դավթյան		Մեծամոր համայնքի Ակնալիճ բնակավայրի մանկապարտեզի նորոգման աշխատանքների նախագիծ			
Ն.Գ. Ի.						
ՆԱԽԱԳԾԵՑ	Հ. Վարդանյան		Մեծամոր համայնք	Փուլ	Թերթ	Թերթեր
			Ճարտարապետական մաս	ԱՆ	Ճ-19	20
«ԱՍՏՂԻԿ-ՆԱՐԻՆԵ» ՍՊԸ			Տարածքի հարթեցում	ԼԻՑԵՆԶԻԱ ՔՊԼ 18266 ԱՐՏՈՆԱԳԻՐ ՃԲԴ-Ա-087		

ԱՇԽԱՏԱՆՔՆԵՐԻ ԾԱՎԱԼՆԵՐԻ ԱՄՓՈՓԱԳԻՐ

NoNo	ԱՇԽԱՏԱՆՔԻ ԱՆՎԱՆՈՒՄԸ	ՉԱՓ. ՄԻԱՎ.	ՔԱՆԱԿ	
	Արտաքին աշխատանքներ			
1.	Արտաքին պատերի վնասված 2-3սմ հաստ□ երեսասվաղի քանդում, տեղ-տեղ	ՔՄ	145.8	
2.	Տուֆե երկտակ պատերի քանդում	ԽՄ	3.50	
3.	Արտաքին պատերի բետոնացում տորկրետացման եղանականակով 50մմ հաստ□, ամրանացանցով,	ՔՄ	185.7	
4.	Արտաքին պատերի լավորակ հարդարում և ներկում լավորակ ճակատային ներկով	ՔՄ	231.5	
5.	Մայթի բետոնե սալիկների քանդում, ժամանակավոր կուտակումով	ՔՄ	34.9	
6.	Բետոնե նախապատրաստական շերտի քանդում	ԽՄ	3.49	
7.	Ավազային շերտի քանդում	ԽՄ	3.49	
8.	Եզրաքարերի տակ կորպճավազային հիմք	ԽՄ	2.75	
9.	15x30 բազալտե եզրաքար, բետոնե հիմքի իրականա ցումով, հիմքի բետոնի ծախսը 0.065մ3, դասը B12.5	ԳՄ	103.53	
10.	Խճային հիմք 10սմ հաստ□, 20-40 ֆրակցիայով, սեպավորումով 10-20	ԽՄ	10.4	
11.	Պոլիէթիլենային թաղանթ	ՔՄ	104	
12.	Բետոնե սալվածք 10սմ հաստ, B15 դասի բետոնով	ՔՄ	52.35	
13.	Բետոն սալվածքի կարանների իրականացում կտրող գործիքով 3.5սմ խորությամբ, 4մմ լայնությամբ	ԳՄ	28	
14.	Բետոնե կարանների հերմետիկացում բիտումային մաստիկայով, քայլը 1.5մ	ԳՄ	28	
15.	Բետոնե նախապատրաստական շերտ, բետոնի դասը B12.5	ԽՄ	3.49	
16.	Ավազային նախապատրաստական շերտ 10սմ հաստ□, մաղած ավազ	ՔՄ	34.9	
17.	Մայթի բետոնե սալիկների իրականացում, առանց սալիկների արժեքի	ՔՄ	34.9	
18.	Բետոնե թեքահարթակների իրականացում, բետոնի դասը B15, ամրանավորումով	ԽՄ	2.27	
19.	Բետոնե աստիճանավանդակի իրականացում	ԽՄ	1.05	
20.	Ամրան Ø8A-500C	ԿԳ	89.55	
21.	Թեքահարթակների և աստիճանավանդակի երեսապատում 3սմ բազալտե սալիկներով	ՔՄ	18.50	
22.	Մետաղական բազրիքների դրականացում և ներկում 2 շերտով յուղաներկով	ՏՆ	0.598	
23.	Տարածքի հարթեցում և խտացում	ՔՄ	1806.2	
24.	Ասֆալտբետոնե պատվածքի իրականցում	ՔՄ	116.0	
25.	Մետաղական ցանակապատի ներկում լավորակ յուղաներկով (գունավոր), երկու անգամից, տեղ-տեղ մետաղական կոնստրուկցիաի նորոգումով	ՔՄ	172.0	

NoNo	ԱՇԽԱՏԱՆՔԻ ԱՆՎԱՆՈՒՄԸ	ՉԱՓ. ՄԻԱՎ.	ՔԱՆԱԿ	
	Տաղավար			
1.	Հատակի բետոնե հիմք սալիկների տակ B12.5, 10սմ	ՔՄ	20	
2.	Մաղած ավազի շերտ	ԽՄ	1.2	
3.	Մայթի բետոնե սալիկներով հատակ 6սմ	ՔՄ	20	
4.	Տանիքածածկի մետաղական կմաղքի իրականացում	ՏՆ	1.152	
5.	Մետաղական ներդիր մասեր	ՏՆ	0.099	
6.	Մետաղական մասերի ներկում լավորակ յուղաներկով	ԿԳ	6	
7.	Ցինկապատ ձևավոր թիթեղ	ՔՄ	22	
8.	Պիպ ցինկապատ	ԳՄ	5	
9.	Բետոնե եզրաքար 10x20, բետոնե հիմքի իրականա ցումով, հիմքի բետոնի ծախսը 0.025մ3, դասը B12.5	ԳՄ	18	

ՏՆՕՐԵՆ	Ռ. Դավթյան		Մեծամոր համայնքի Ակնալիճ բնակավայրի մանկապարտեզի նորոգման աշխատանքների նախագիծ		
Ն.Գ. Ի.					
ՆԱԽԱԳԾԵՑ	Հ□Վարդանյան		Մեծամոր համայնք	Փուլ	Թերթ	Թերթեր
			Ճարտարապետական մաս	ԱՆ	Ճ-20-1	20
«ԱՍՏՂԻԿ-ՆԱՐԻՆԵ» ՍՊԸ			*Աշխատանքների ծավալների ամփոփագիր*	ԼԻՑԵՆԶԻԱ ՔՊԼ 18266 ԱՐՏՈՆԱԳԻՐ ՃԲԴ-Ա-087		

ԱՇԽԱՏԱՆՔՆԵՐԻ ԾԱՎԱԼՆԵՐԻ ԱՄՓՈՓԱԳԻՐ

NoNo	ԱՇԽԱՏԱՆՔԻ ԱՆՎԱՆՈՒՄԸ	ՉԱՓ. ՄԻԱՎ.	ՔԱՆԱԿ	
	Տանիք			
1.	Գոյություն ունեցող տանիքի ձևավոր թիթեղից ծածկույթի քանդում	ՔՄ	292.46	
2.	Գոյություն ունեցող տանիքի փայտյա կարկասի քանդում	ԽՄ	10.97	
3.	Շլակի շերտի քանդում, բարձում տեղափոխում	ԽՄ	40.62	
4.	Շինարարական աղբի բարձում և տեղափոխում	ՏՆ	15.8	
5.	Խարամից ջերմակեկուսիչ շերտ 15սմ	ՔՄ	227.3	
6.	Ե/Բ գոտի B - 20 200 x 200	ԽՄ	2.66	
7.	Ամրան Ø6Ac-1	ԿԳ	50	
8.	Ամրան Ø12A-500C	ԿԳ	312	
9.	Որմնափայտ (100x100)մմ	ԽՄ	0.67	
10.	Ծպեղնաոտք (70x140)մմ	ԽՄ	3.13	
11.	Կավարամած (50x50)մմ	ԽՄ	0.42	
12.	Ծայրակցորդ (50x120)մմ	ԽՄ	0.39	
13.	Տախտակներ (50x150)մմ	ԽՄ	0.60	
14.	Թեքան (70x120)մմ	ԽՄ	0.27	
15.	Կանգնակ (80x80)մմ	ԽՄ	0.11	
16.	Տակդիր տախտակ (50x100)մմ	ԽՄ	0.08	
17.	Մետաղակղմինդրից տանիք ցինկապատ 0.5մմ հաստ□	ՔՄ	310	
18.	Մետաղակղմինդրի պիպ ցինկապատ 0.5մմ	ԳՄ	45	
19.	Տանիքի փայտե լուսամուտ (800x900)մմ	ՀԱՏ	2	
20.	Ցեմենտ-ավազյա հարթեսվաղ 3սմ միջ□հաստ	ՔՄ	2.8	

NoNo	ԱՇԽԱՏԱՆՔԻ ԱՆՎԱՆՈՒՄԸ	ՉԱՓ. ՄԻԱՎ.	ՔԱՆԱԿ	
23.	Շերտաթիթեղ 40x3	ԿԳ	17.1	
24.	Ջրհորդան կիսակլոր ցինկապատ	ԳՄ	68.3	
25.	Ձագար կլոր ջրատարով, Ø-100մմ, ցինկապատ	ՀԱՏ	6	
26.	Ջրահերացման խողովակ 6մ,	ՀԱՏ	6	
27.	Արմունկ կլոր ջրատարի, Ø-100մմ, ցինկապատ	ՀԱՏ	6	
	Մեկհարկանի մասնաշենքի քանդում			
1.	Չշահագործվող մեկհարկանի մասնաշենքի քանդում	ԽՄ	329.296	

NoNo	ԱՇԽԱՏԱՆՔԻ ԱՆՎԱՆՈՒՄԸ	ՉԱՓ. ՄԻԱՎ.	ՔԱՆԱԿ	
	Հարկ 1			
1.	Միջնորմների և պատերի քանդում	ԽՄ	25.9	
2.	Հատակի քանդում կերամիկական սալիկներից և հարթեսվաղից	ՔՄ	28.5	
3.	Առաստաղի գաջե երեսասվաղի քանդում	ՔՄ	212.97	
4.	Պատերի գաջե երեսասվաղի քանդում տեղ-տեղ	ՔՄ	248.1	
5.	Պատերի քերում յուղաներկից և ջրասոսնձաներկից, ներառյալ թեքաններ	ՔՄ	188.8	
6.	Արհեստական գորգածածկի և մանրահատակի քանդում	ՔՄ	66.8	
7.	Ցեմենտավազյա հարթեսվաղի քանդում 30մմ հաստությամբ	ՔՄ	66.8	
8.	Կերամիկական սալիկների կտրում	ԳՄ	12.4	
9.	Կերմակիական սալիկների մասնակի քանդում	ՔՄ	1.05	
10.	Գոյություն ունեցող մետաղական դռան ապամոնտաժում, (700x2200)մմ չափերի	ՀԱՏ	1	
11.	Գոյություն ունեցող մետաղական դռան ապամոնտաժում, (1150x2200)մմ չափերի	ՀԱՏ	1	
12.	Պլաստիկ պատուհանագոգերի տեղադրում, 15սմ□ լայնությամբ	ԳՄ	30.2	

ՏՆՕՐԵՆ	Ռ. Դավթյան		*Մեծամոր համայնքի Ակնալիճ բնակավայրի մանկապարտեզի նորոգման աշխատանքների նախագիծ*			
Ն.Գ. Ի.						
ՆԱԽԱԳԾԵՑ	Հ□Վարդանյան		*Մեծամոր համայնք*	*Փուլ*	*Թերթ*	*Թերթեր*
			Ճարտարապետական մաս	*ԱՆ*	*Ճ-20-2*	*20*
«ԱՍՏՂԻԿ-ՆԱՐԻՆԵ» ՍՊԸ			***Աշխատանքների ծավալների ամփոփագիր***	ԼԻՑԵՆԶԻԱ ՔՊԼ 18266 ԱՐՏՈՆԱԳԻՐ ՃԲՂ-Ա-087		

ԱՇԽԱՏԱՆՔՆԵՐԻ ԾԱՎԱԼՆԵՐԻ ԱՄՓՈՓԱԳԻՐ

NoNo	ԱՇԽԱՏԱՆՔԻ ԱՆՎԱՆՈՒՄԸ	ՉԱՓ. ՄԻԱՎ.	ՔԱՆԱԿ	
	Հարկ 1, շարունակություն			
13.	Մետաղապլաստե դռան կառուցահատվածի ապամոնտաժում և և պահեստավորում	ՔՄ	12.5	
14.	Մետաղապլաստե պատուհանների բացվող հատվածների տեղադրում, սպիտակ գույն, (4+4)մմ ապակեփաթեթով	ՔՄ	22.3	
15.	Մետաղապլաստե պատուհանների չբացվող հատվածների տեղադրում, սպիտակ գույն, (4+4)մմ ապակեփաթեթով	ՔՄ	16.9	
16.	Մետաղապլաստե դռների տեղադրում, սպիտակ գույն, պրոֆիլի հաստ□ 80մմ	ՔՄ	29.92	
17.	Ալյումինե պրոֆիլներով ջերմակամրջակով դռների տեղադրում	ՔՄ	17.835	
18.	Ելքի E01-01, E01-02 նշանների տեղադրում	ՀԱՏ	4	
19.	Պատի շարում ուղիղ կտրվածքի տուֆ քարից, երկշերտ 40սմ լայնությամբ	ՔՄ	5.17	
20.	Միջնորմների շարում պեմզոբլոկից, 100x200x400մմ չափերի	ՔՄ	64.1	
21.	Միջնորմների շարում պեմզոբլոկից, 200x200x400մմ չափերի	ՔՄ	71.4	
22.	Պատերի լավորակ երեսասվաղ ցեմենտ-ավազյա շաղախով 30մմ հաստ.	ՔՄ	71.5	
23.	Պատերի լավորակ երեսասվաղ գաջով 30մմ հաստ., ներառյալ թեքաններ	ՔՄ	361.9	
24.	Առաստաղի լավորակ երեսասվաղ գաջով 30մմ հաստ.	ՔՄ	228.6	
25.	Շրիշակների իրականացում կերամիկական սալիկներով, 8սմ բարձր	ԳՄ	69.3	
26.	ՄԴՖ-ից շրիշակների իրականացում	ԳՄ	70.9	
27.	Շլաքոբետոնի իրականացում 70մմ հաստ□	ՔՄ	51.2	
28.	Հատակին շլաքի շերտի իրականացում, տոփանում 40մմ հաստ□	ՔՄ	58.3	
29.	Ցեմենտավազյա հարթեցնող շերտի իրականացում 30մմ հաստ□	ՔՄ	116.5	
30.	Կերամիկական հատակի իրականացում սոսնձի վրա, 20մմ	ՔՄ	58.3	
31.	Նրբատախտակի մոնտաժում 6մմ հաստ□	ՔՄ	75.6	
32.	Լամինատե հատակ պարալոնի վրա 15մմ հաստ□	ՔՄ	103.5	
33.	Պատերի երեսապատում կերամիկական սալիկներով	ՔՄ	103.5	
34.	Պատերի հարդարում և ներկում լատեքսային ներկով, ներառյալ թեքաններ	ՔՄ	561.3	

NoNo	ԱՇԽԱՏԱՆՔԻ ԱՆՎԱՆՈՒՄԸ	ՉԱՓ. ՄԻԱՎ.	ՔԱՆԱԿ	
35.	Առաստաղի հարդարում և ներկում լատեքսային ներկով	ՔՄ	212.9	
36.	Աստիճանավանդակի մետաղական ճաղավանդակի յուղաներկում 2շերտով	ՔՄ	7.2	
37.	Աստիճանավանդակի մետաղական շվելերների յուղաներկում 2շերտով	ՔՄ	13.42	
38.	Աստիճանավանդակի ճաղավանդակի փայտե բռնակների հղկում և ներկում յուղաներկով	ԳՄ	8.0	
39.	Պատին ամրացվող ծալովի մետաղական թեքահարթակների տեղադրում	ԳՄ	7.0	
40.	Մետաղապլաստե պատուհանների կառուցահատվածի ապամոնտաժում և պահեստավորում	ՀԱՏ / ՔՄ	9.0 / 37.5	

ՏՆՕՐԵՆ	Ռ. Դավթյան		Մեծամոր համայնքի Ակնալիճ բնակավայրի մանկապարտեզի նորոգման աշխատանքների նախագիծ		
Ն.Գ. Ի.					
ՆԱԽԱԳԾԵՑ	Հ□Վարդանյան		Մեծամոր համայնք	Փուլ	Թերթ	Թերթեր
			Ճարտարապետական մաս	ԱՆ	Ճ-20-3	20
«ԱՍՏՂԻԿ-ՆԱՐԻՆԵ» ՍՊԸ			Աշխատանքների ծավալների ամփոփագիր	ԼԻՑԵՆԶԻԱ ՔՊԼ 18266 ԱՐՏՈՆԱԳԻՐ ՃԲՊ-Ա-087	

ԱՇԽԱՏԱՆՔՆԵՐԻ ԾԱՎԱԼՆԵՐԻ ԱՄՓՈՓԱԳԻՐ

NoNo	ԱՇԽԱՏԱՆՔԻ ԱՆՎԱՆՈՒՄԸ	ՉԱՓ. ՄԻԱՎ.	ՔԱՆԱԿ	
	Հարկ 2			
1.	Միջնորմների և պատերի քանդում	ԽՄ	29.182	
2.	Հատակի քանդում կերամիկական սալիկներից և հարթեսվաղից	ՔՄ	37.9	
3.	Առաստաղի գաջե երեսասվաղի քանդում	ՔՄ	227.6	
4.	Պատերի գաջե երեսասվաղի քանդում տեղ-տեղ	ՔՄ	312.8	
5.	Պատերի քերում յուղաներկից և ջրասոսնձաներկից, ներառյալ թեքաններ	ՔՄ	164.95	
6.	Արհեստական գորգածածկի և մանրահատակի քանդում	ՔՄ	83.8	
7.	Փայտե հատակի քանդում կմախքով	ՔՄ	82.5	
8.	Ցեմենտավազյա հարթեսվաղի քանդում 30մմ հաստությամբ	ՔՄ	166.3	
9.	Պլաստիկ պատուհանագոգերի տեղադրում, 15սմ□ լայնությամբ	ԳՄ	31.6	
10.	Մետաղապլաստե պատուհանների բացվող հատվածների տեղադրում, սպիտակ գույն, (4+4)մմ ապակեփաթեթով	ՔՄ	18.3	
11.	Մետաղապլաստե պատուհանների չբացվող հատվածների տեղադրում, սպիտակ գույն, (4+4)մմ ապակեփաթեթով	ՔՄ	24.7	
12.	Մետաղապլաստե դռների տեղադրում, սպիտակ գույն, պրոֆիլի հաստ□ 80մմ	ՔՄ	14.4	
12-.1	Ալյումինե պրոֆիլներով, ջերմակամրջակով դռների տեղադրում	ՔՄ	9.28	
13.	Միջնորմների շարում պեմզոբլոկից, 100x200x400մմ չափերի	ՔՄ	67.2	
14.	Միջնորմների շարում պեմզոբլոկից, 200x200x400մմ չափերի	ՔՄ	62.1	
15.	Պատերի լավորակ երեսասվաղ ցեմենտ-ավազյա շաղախով 30մմ հաստ.	ՔՄ	62.8	
16.	Պատերի լավորակ երեսասվաղ գաջով 30մմ հաստ., ներառյալ թեքաններ	ՔՄ	341.96	
17.	Առաստաղի լավորակ երեսասվաղ գաջով 30մմ հաստ.	ՔՄ	213	
18.	Շրիշակների իրականացում կերամիկական սալիկներով, 8սմ բարձր	ԳՄ	15	
19.	ՄԴՖ-ից շրիշակների իրականացում	ԳՄ	123.8	
20.	Կերամիկական հատակի իրականացում սոսնձի վրա, 20մմ	ՔՄ	52.6	

NoNo	ԱՇԽԱՏԱՆՔԻ ԱՆՎԱՆՈՒՄԸ	ՉԱՓ. ՄԻԱՎ.	ՔԱՆԱԿ	
21.	Նրբատախտակի մոնտաժում 6մմ հաստ□	ՔՄ	166.3	
22.	Լամինատե հատակ պարալոնի վրա 15մմ հաստ□	ՔՄ	166.3	
23.	Պատերի երեսապատում կերամիկական սալիկներով	ՔՄ	62.8	
24.	Պատերի հարդարում և ներկում լատեքսային ներկով, ներառյալ թեքաններ	ՔՄ	474.4	
25.	Առաստաղի հարդարում և ներկում լատեքսային ներկով	ՔՄ	213	
26.	Սանհանգույցների խցիկների միջնորմային պատերի իրականացում լամինատից, մետաղական կմախքով	ՔՄ	5	
27.	Մետաղապլաստե պատուհանների կառուցահատվածի ապամոնտաժում և պահեստավորում	ՀԱՏ / ՔՄ	16 / 66.2	

ՏՆՕՐԵՆ	Ռ. Դավթյան		*Մեծամոր համայնքի Ակնալիճ բնակավայրի մանկապարտեզի նորոգման աշխատանքների նախագիծ*			
Ն.Գ. Ի.						
ՆԱԽԱԳԾԵՑ	Հ□Վարդանյան		*Մեծամոր համայնք*	*Փուլ*	*Թերթ*	*Թերթեր*
			Ճարտարապետական մաս	*ԱՆ*	*Ճ-20-4*	*20*
«ԱՍՏՂԻԿ-ՆԱՐԻՆԵ» ՍՊԸ			***Աշխատանքների ծավալների ամփոփագիր***	ԼԻՑԵՆԶԻԱ ՔՊԼ 18266 ԱՐՏՈՆԱԳԻՐ ՃԲԴ-Ա-087		

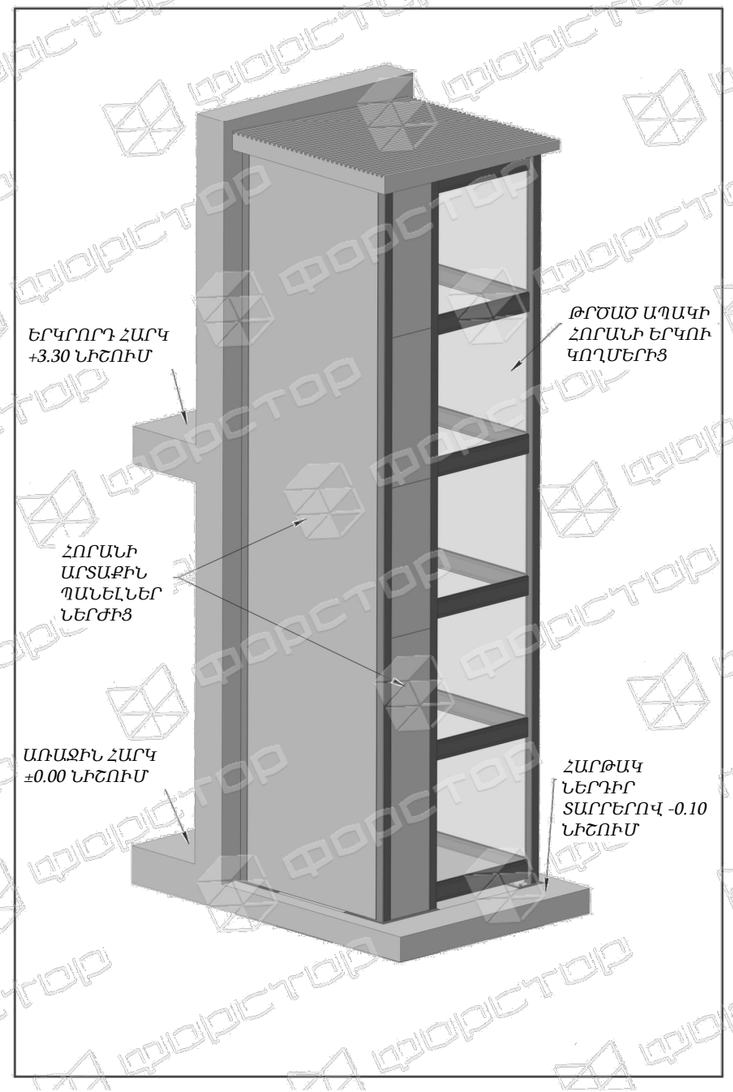

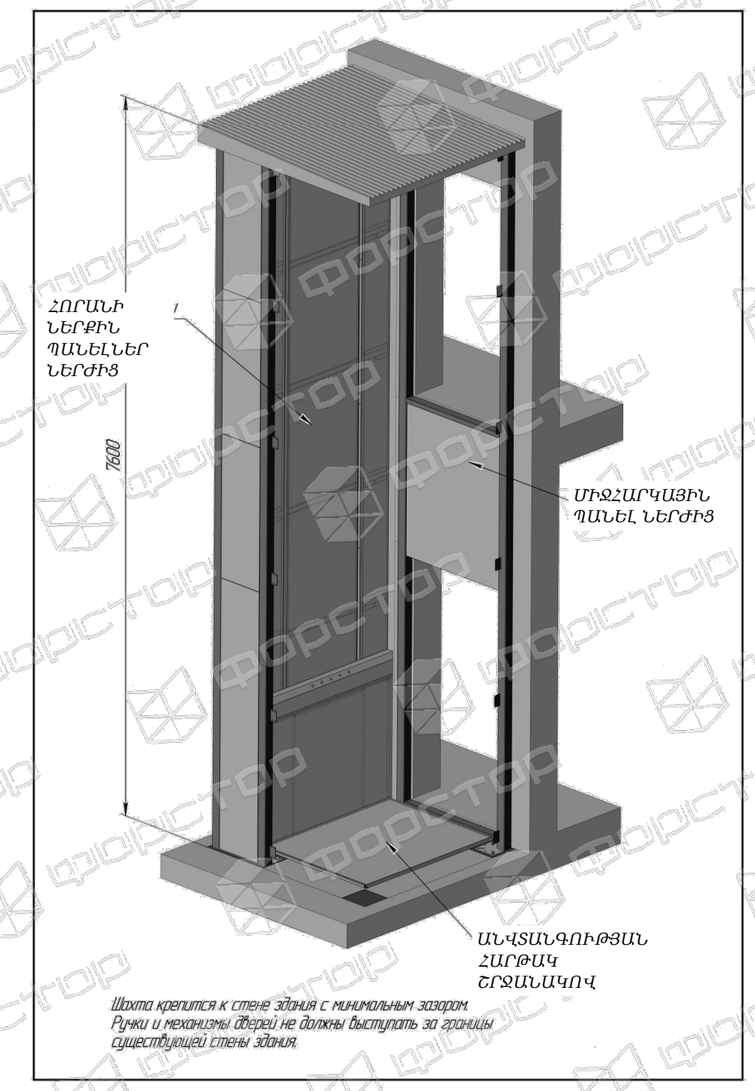

Шахта крепится к стене здания с минимальным зазором.
Ручки и механизмы дверей не должны выступать за границы существующей стены здания.

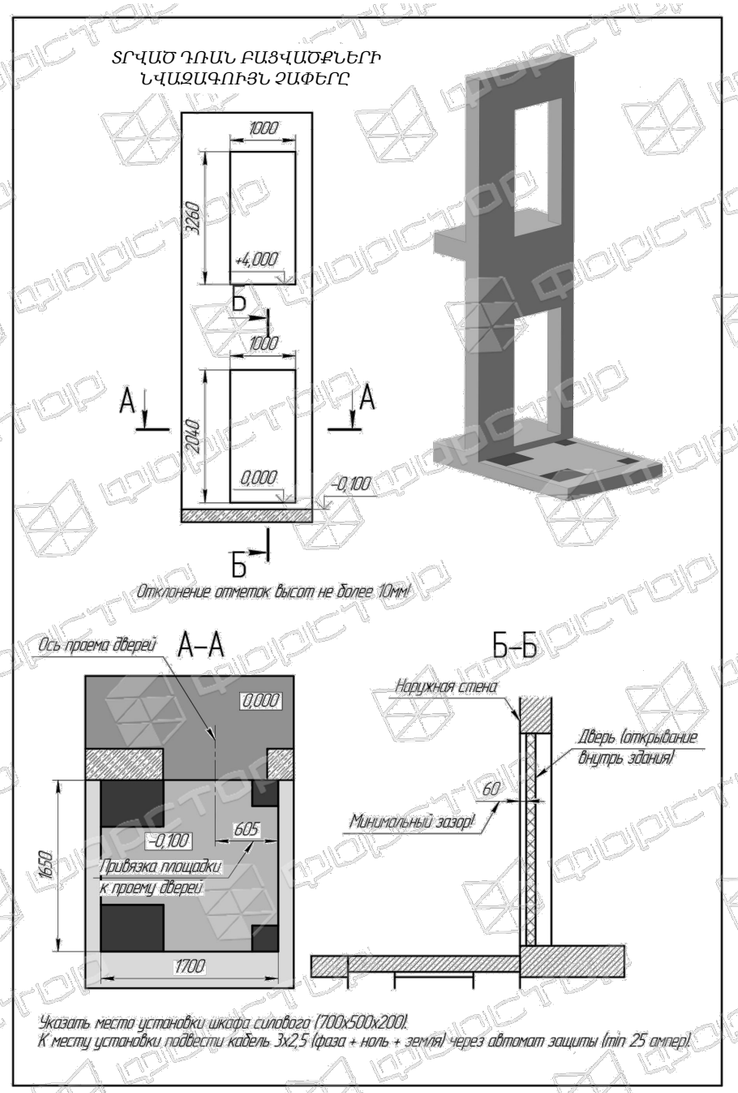

Указать место установки шкафа силового (700x500x200).
К месту установки подвести кабель 3x2,5 (фаза + ноль + земля) через автомат защиты (min 25 ампер).

ՏՆՕՐԵՆ	Ռ. Դավթյան		Մեծամոր համայնքի Ակնալիճ բնակավայրի մանկապարտեզի նորոգման աշխատանքների նախագիծ			
Ն.Գ. Ի.						
ՆԱԽԱԳԾԵՑ	Հ Վարդանյան		Մեծամոր համայնք	Փուլ	Թերթ	Թերթեր
			Ճարտարապետական մաս	ԱՆ	Ճ-20-5	20
«ԱՍՏՂԻԿ-ՆԱՐԻՆԵ» ՍՊԸ			Արտաքին վերելակ, տեսքեր, հանգույցներ	ԼԻՑԵՆԶԻԱ ՔՊԼ 18266 ԱՐՏՈՆԱԳԻՐ ՃԲԴ-Ա-087		

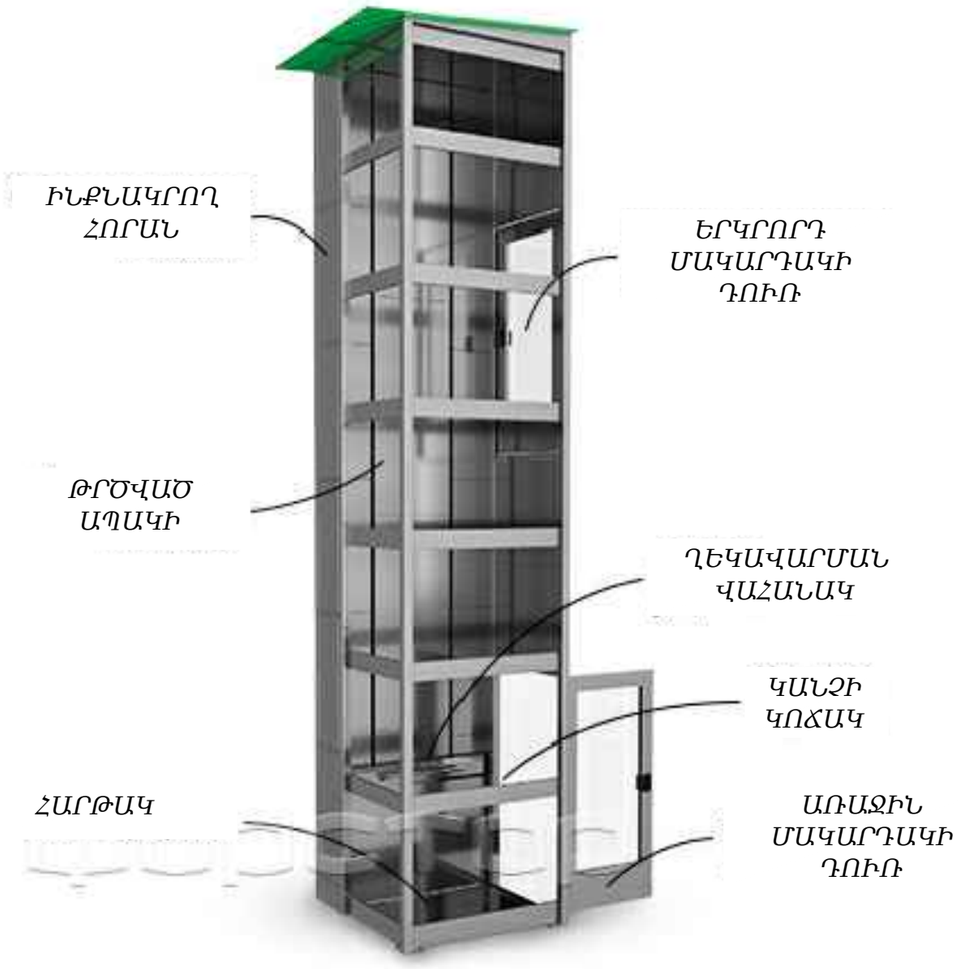

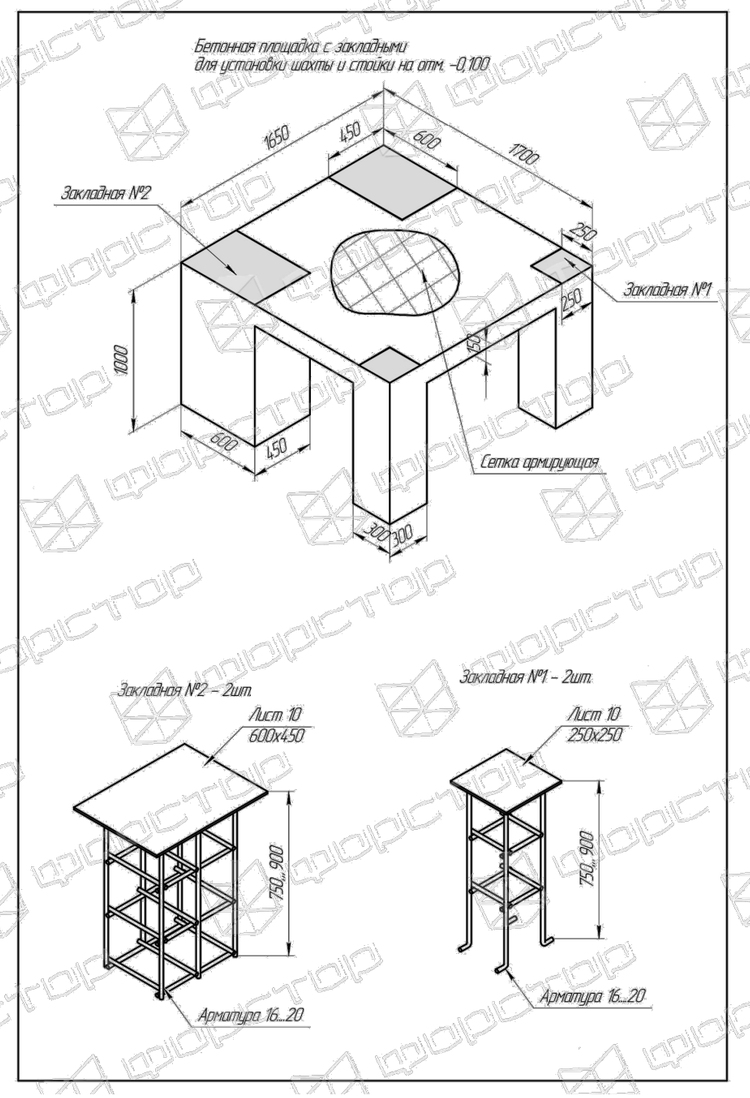

ՏՆՕՐԵՆ	Ռ. Դավթյան		Մեծամոր համայնքի Ակնալիճ բնակավայրի մանկապարտեզի նորոգման աշխատանքների նախագիծ			
Ն.Գ. Ի.						
ՆԱԽԱԳԾԵՑ	Հ Վարդանյան		Մեծամոր համայնք	Փուլ	Թերթ	Թերթեր
			Ճարտարապետական մաս	ԱՆ	Ճ-20-6	20
«ԱՍՏՂԻԿ-ՆԱՐԻՆԵ» ՍՊԸ			Արտաքին վերելակ, տեսքեր, ներդիր դետալներ	ԼԻՑԵՆԶԻԱ ՔՊԼ 18266 ԱՐՏՈՆԱԳԻՐ ՃԲԴ-Ա-087		

ՆՈՐ ԲԱՑՎՈՂ ԴՌԱՆ ԲԱՑՎԱԾՔԻ ՈՒԺԵՂԱՑՈՒՄ

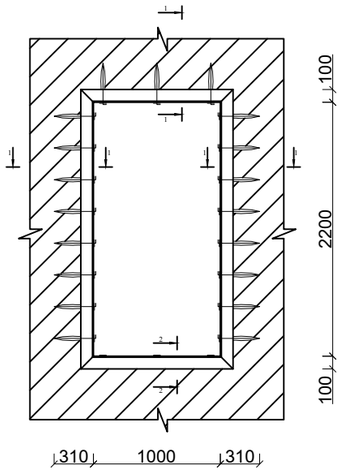

ԸՍ 1 - 1

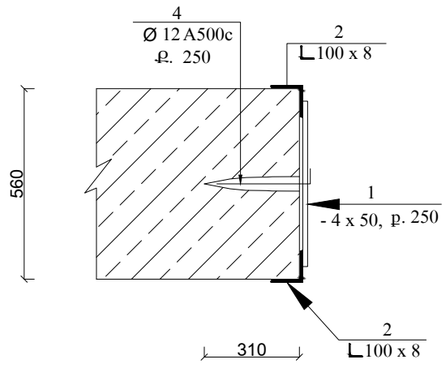

ԸՍ 2 - 2

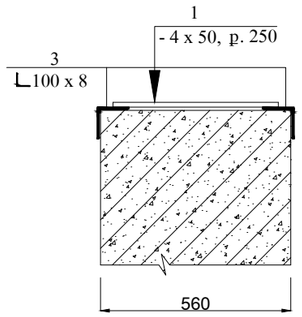

ՄԵՏԱՂԱԿԱՆ ԷԼԵՄԵՆՏՆԵՐԻ ՄԱՄՆԱԳԻՐ

ՏԱՐՐ N	Ն Շ Ա Ն Ա Կ ՈՒ Մ	Ա Ն Վ Ա Ն ՈՒ Մ	ՔԱՆԱԿԸ ՀԱՏ	ԾԱՆՈԹՈՒ ԹՅՈՒՆ
	ԴՌԱՆ ԲԱՑՎԱԾՔԻ ՈՒԺԵՂԱՑՈՒՄ, 1 հատ			
1		- 4 x 50, L= 560	22	19.4 կգ
2		L 100 x 8 L= 2250	4	107.8 կգ
3		L 100 x 8 L= 1050	4	53.9 կգ
4		Ø 12 A500c L= 330	22	6.45 կգ
		Անցքերի շաղափում Ø 30մմ, L = 300մմ	22	
		Անցքերի ցեմենտացում պոլիմեր - ցեմենտային շաղախով		0.025 մ^3

ՏՆՕՐԵՆ	Ռ. Դավթյան	*Մեծամոր համայնքի Ակնալիճ բնակավայրի մանկապարտեզի նորոգման աշխատանքների նախագիծ*			
Ն.Գ. Ի.					
ՆԱԽԱԳԾԵՑ	Հ Վարդանյան	*Մեծամոր համայնք*	*Փուլ*	*Թերթ*	*Թերթեր*
		Ճարտարապետական մաս	*ԱՆ*	*Ճ-20-7*	*20*
«ԱՍՏՂԻԿ-ՆԱՐԻՆԵ» ՍՊԸ		*Բացվածքի ուժեղացում*	ԼԻՑԵՆԶԻԱ ՔՊԼ 18266 ԱՐՏՈՆԱԳԻՐ ՃԲԴ-Ա-087		

ՃԱԿԱՏԻ ԴՐՎԱԳ, Մ 1:100
/ԱՐՏԱՔԻՆ ՊԱՏԵՐԻ ՋԵՐՄԱՄԵԿՈՒՍԱՑՈՒՄ/

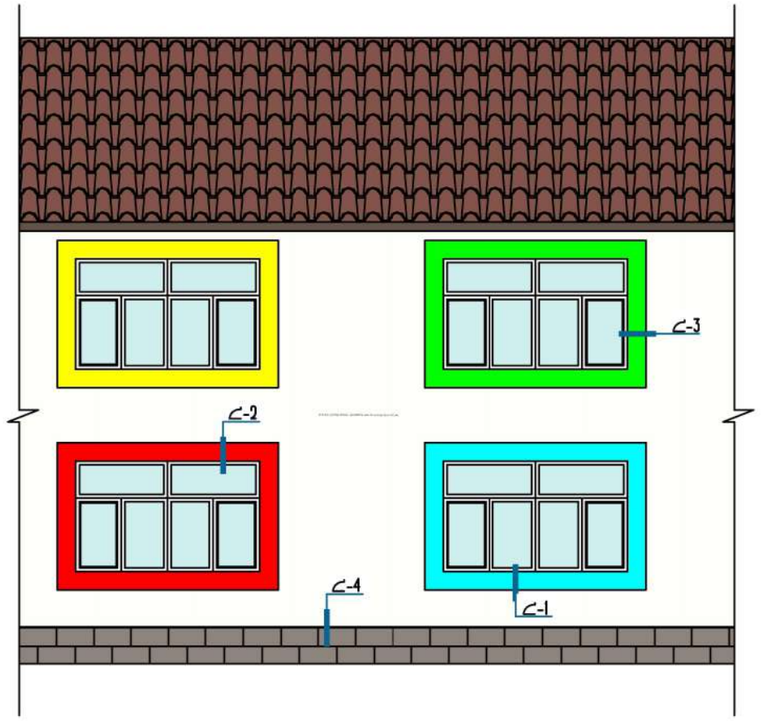

Հանգույց «Հ-1» Մ1:10

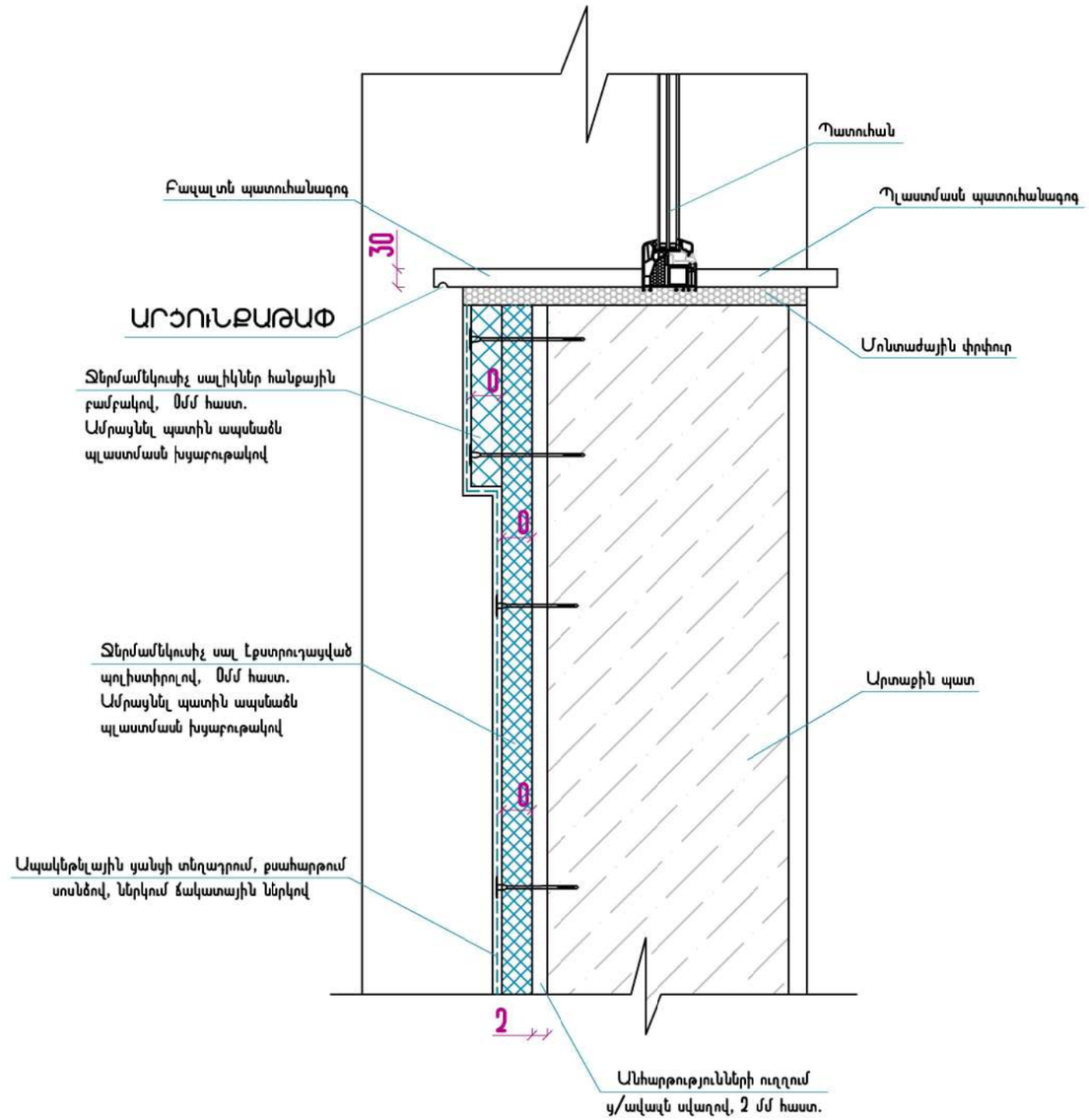

ՏՆՕՐԵՆ	Ռ. Դավթյան		Մեծամոր համայնքի Ակնալիճ բնակավայրի մանկապարտեզի նորոգման աշխատանքների նախագիծ			
Ն.Գ. Ի.						
ՆԱԽԱԳԾԵՑ	Հ.Վարդանյան		Մեծամոր համայնք	Փուլ	Թերթ	Թերթեր
			Ջերմամեկուսացման մաս	ԱՆ	Ջ-1	4
«ԱՍՏՂԻԿ-ՆԱՐԻՆԵ» ՍՊԸ			ՃԱԿԱՏԻ ԴՐՎԱԳ, ՀԱՆԳՈՒՅՑ «Հ-1»	ԼԻՑԵՆԶԻԱ ՔՊԼ 18266 ԱՐՏՈՆԱԳԻՐ ՃԲԴ-Ա-087		

Հանգույց «Հ-2» Մ1:10

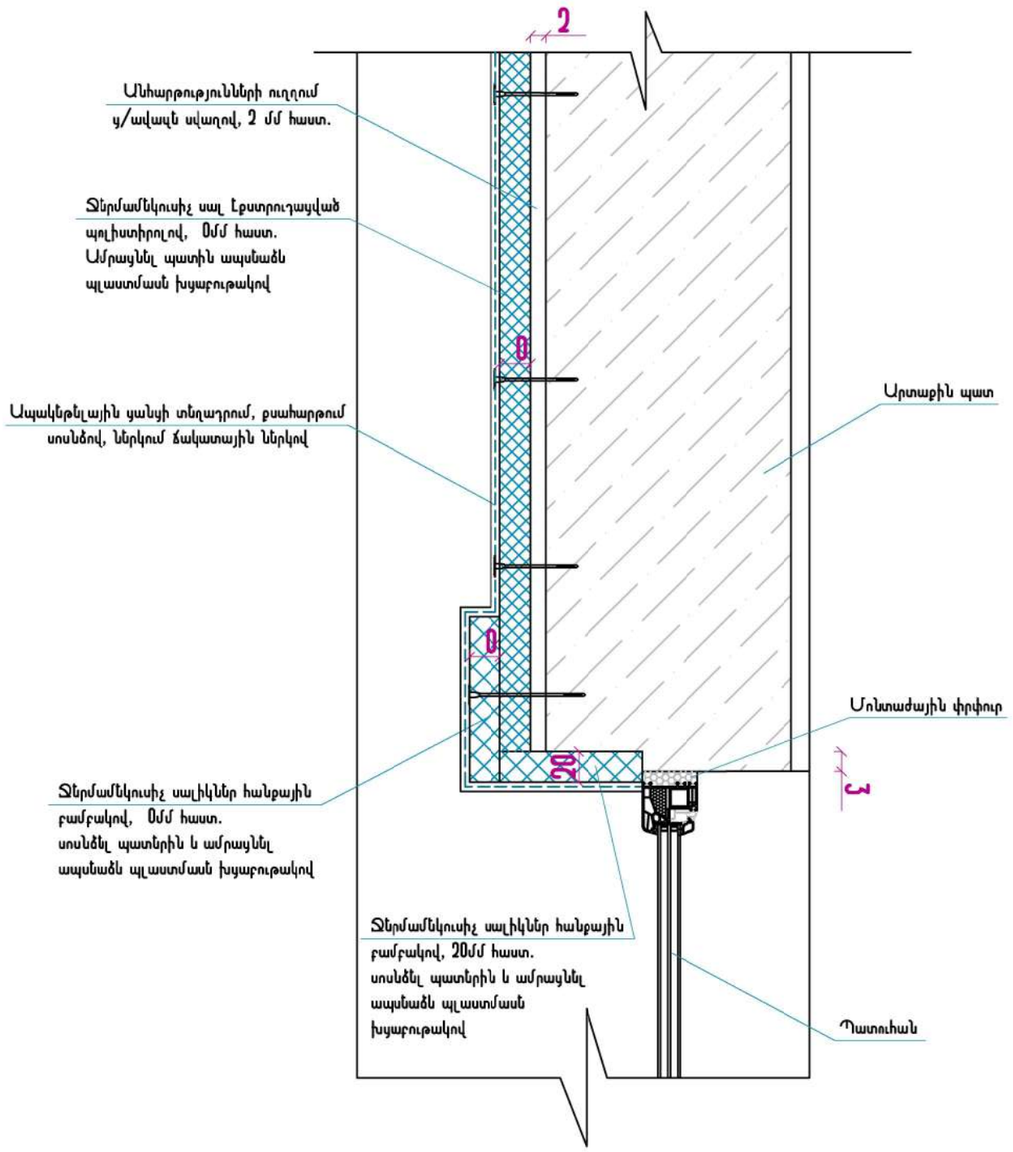

Հանգույց «Հ-3» Մ1:10

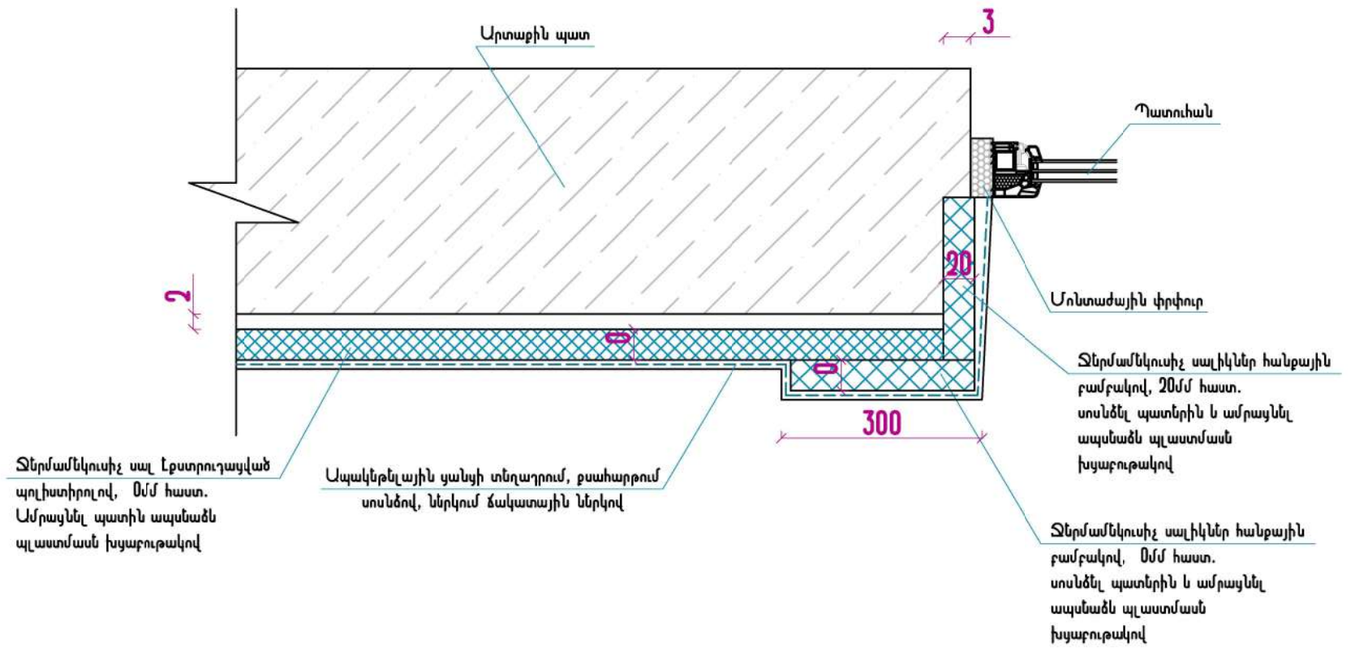

ՏՆՕՐԵՆ	Ռ. Դավթյան		*Մեծամոր համայնքի Ակնալիճ բնակավայրի մանկապարտեզի նորոգման աշխատանքների նախագիծ*			
Ն.Գ. Ի.						
ՆԱԽԱԳԾԵՑ	Հ.Վարդանյան		*Մեծամոր համայնք*	*Փուլ*	*Թերթ*	*Թերթեր*
			Ջերմամեկուսացման մաս	ԱՆ	Ջ-2	4
«ԱՍՏՂԻԿ-ՆԱՐԻՆԵ» ՍՊԸ			ՀԱՆԳՈՒՅՑ «2», ՀԱՆԳՈՒՅՑ «3»	ԼԻՑԵՆԶԻԱ ՔՊԼ 18266 ԱՐՏՈՆԱԳԻՐ ՃԲԴ-Ա-087		

Հանգույց «Հ-4» Մ1:10

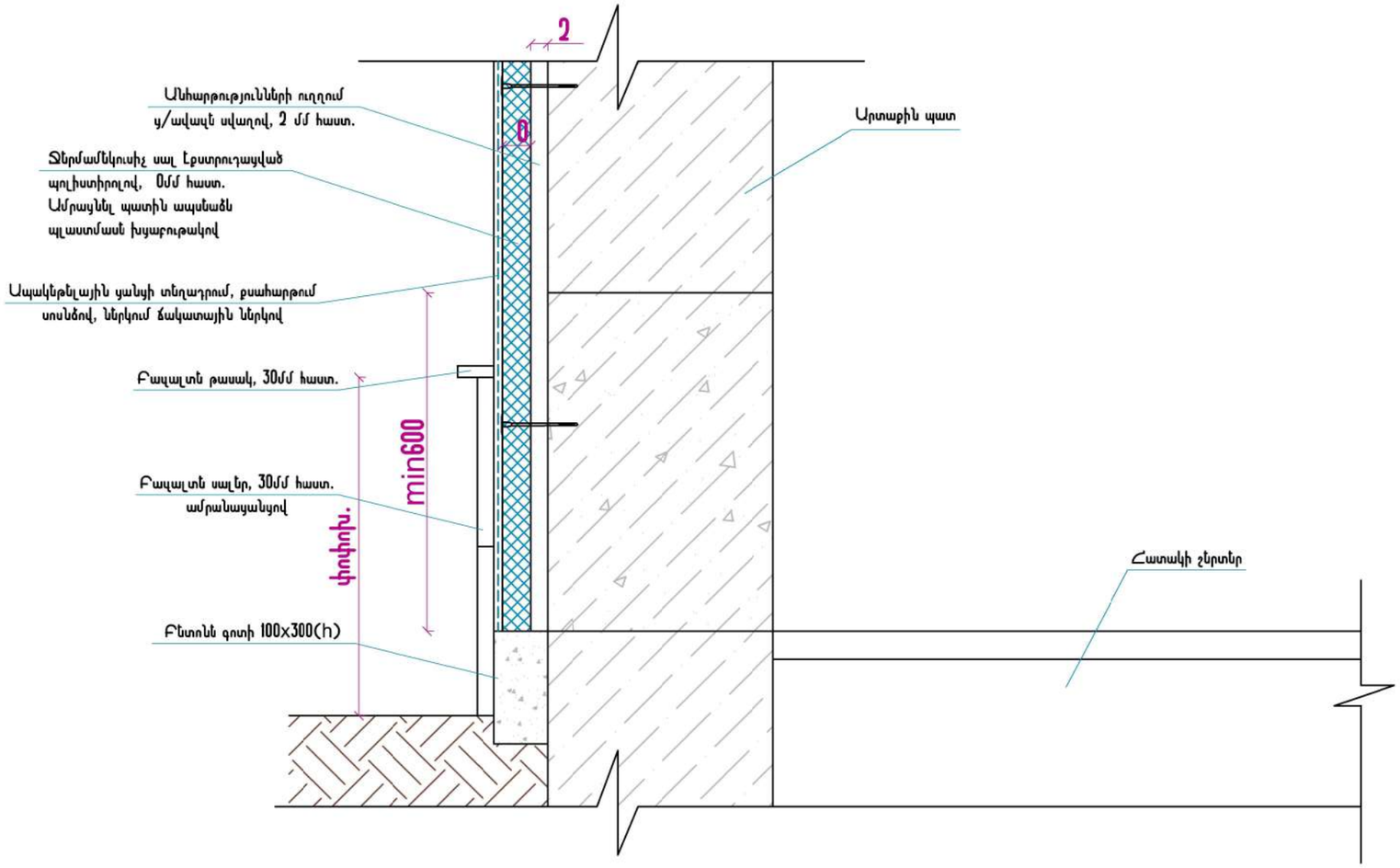

ՏՆՕՐԵՆ	Ռ. Դավթյան		*Մեծամոր համայնքի Ակնալիճ բնակավայրի մանկապարտեզի նորոգման աշխատանքների նախագիծ*			
Ն.Գ. Ի.						
ՆԱԽԱԳԾԵՑ	Հ.Վարդանյան		*Մեծամոր համայնք*	*Փուլ*	*Թերթ*	*Թերթեր*
			Ջերմամեկուսացման մաս	*ԱՆ*	*Ջ-3*	*4*
«ԱՍՏՂԻԿ-ՆԱՐԻՆԵ» ՍՊԸ			ՀԱՆԳՈՒՅՑ «4»	ԼԻՑԵՆԶԻԱ ՔՊԼ 18266 ԱՐՏՈՆԱԳԻՐ ՃԲԴ-Ա-087		

ԲԱՑՎԱԾՔՆԵՐԻ ՀԱՆՔԱՅԻՆ ԲԱՄԲԱԿԻՑ ՍԱԼԵՐՈՎ ՋԵՐՄԱՄԵԿՈՒՍԱՑՄԱՆ ԴՐՎԱԳ

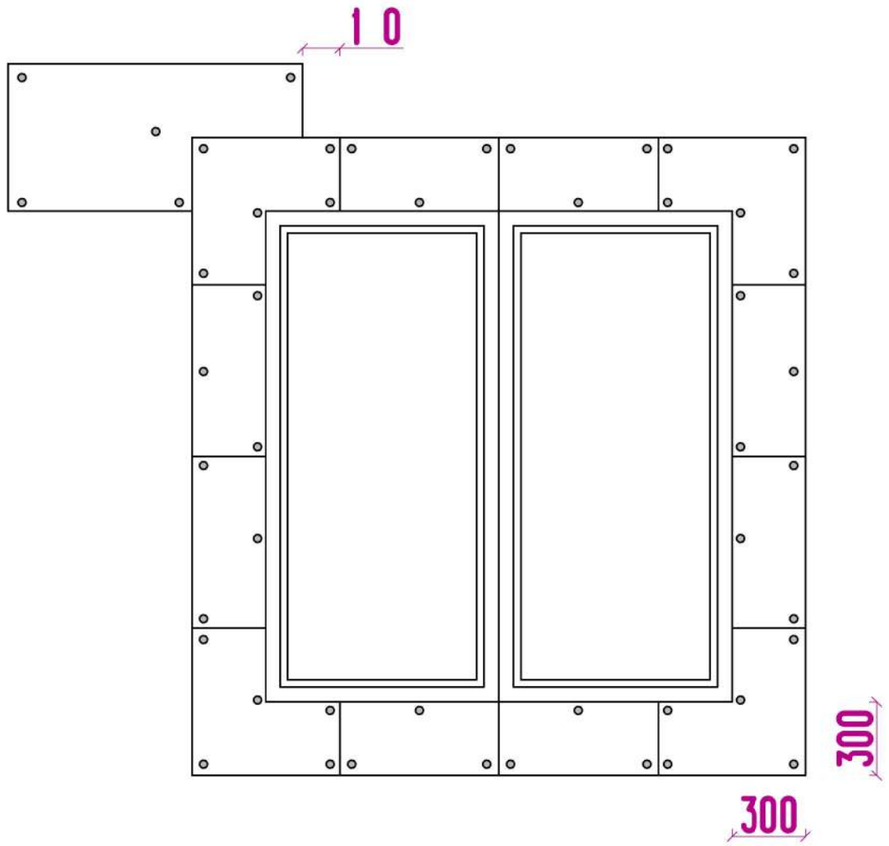

ԾԱՆՈԹՈՒԹՅՈՒՆ

Էքստրուդացված պոլիստիրոլից ջերմամեկուսիչ սալերի տեղադրումը անհրաժեշտ է սկսել ներքևից, սալերը տեղադրելով հորիզոնական ուղղությամբ՝ մեկ շաքով: Աշխատանքները պետք է կատարվեն +5 C-ից բարձր ջերմաստիճանի և չոր եղանակային պայմաններում: Ջերմամեկուսիչ սալերը սոսնձվում և ամրացվում են պլաստմասե ապսեաձև խցաբուքակներով: Պատի մեջ խցաբուքակների խարսխման խորությունը պետք է լինի 6-9սմ, իսկ 1մ^2 վրա բաշխվածությունը, շախմատային տեղադրմամբ, 4-6 (անկյունային մասերում՝ 8) հատից ոչ պակաս: Նախքան խցաբուքակների տեղադրելը հարկավոր է ստուգել սալերի հպման եզրերը և հղկել առկա անհարթությունները:

Սալերի հաջորդ շարքը տեղադրվում է նախորդին կիպ հպվելով: Այն դեպքում, երբ դրանց միջև առաջանում է 2մմ և ավելի բացվածք, այն անհրաժեշտ է լցնել ջերմամեկուսիչ նյութով: Սալը պատին սոսնձելուց մի քանի (մինչև 5) րոպե անց արգելվում է փոփոխել սալի մոնտաժային դիրքը:

Սալերը նախօրոք սոսնձվում են պատին և ամրացվում խցաբուքակներով: Սալի մակերևույթը ամրանավորվում է ապակեցանցով և մածկապատվում:

Ապակեցանցը տեղադրում են սոսնձի թարմ շերտի վրա և մխրճում սոսնձի մեջ, ընդ որում, անկյունային մասում անհրաժեշտ է թողնել ապակեցանցի 15սմ-ից ոչ պակաս ավելցուկ, որը պետք է ծռվի և ամրացվի անկյան մյուս կողմում:

Էքստրուդացված փրփրապոլիստիրոլից ջերմամեկուսիչ սալերի և պատուհանների հպման անկյունային մասերը պետք է ուժեղացվեն ոչ մետաղական ցանցով:

Ջերմամեկուսացման աշխատանքները իրականացնել համաձայն խորհրդատվական ձեռնարկ «Հայաստանի Հանրապետությունում նոր կառուցվող և վերակառուցվող բնակելի, հասարակական և արտադրական շենքերի պատող կոնստրուկցիաների ջերմամեկուսացման տեխնիկական լուծումների»:

Դիրք	Աշխատանքների անվանումը	Չափ միավ.	Քանակը
	Արտաքին պատերի ջերմամեկուսացում		
1	Ց/ավազե սվաղ 25մմ հաստ.	ք.մ	388.2
2	Ջերմամեկուսիչ սալ էքստրուդացված պոլիստիրոլով (t=50մմ)	ք.մ	388.2
3	Հանքային բամբակից սալիկներ (t=50մմ)	ք.մ	80.4
4	Հանքային բամբակից սալիկներ (t=20մմ)	ք.մ	99.6
5	Մակերևույթի ամրանավորում ապակեցանցով, մածկապատում և ներկում ֆասադային ներկով	ք.մ	487.8
6	Գետնախարսխի երեսպատում բազալտե սալերով (t=30մմ)	ք.մ	22.4
7	Բազալտե թասակ (t=30մմ)	ք.մ	2.7
8	Պլաստմասե ապսեաձև խցաբուքակ /ճակատ, նկուղի առաստաղ/	հատ	3500

ՏՆՕՐԵՆ	Ռ. Դավթյան		Մեծամոր համայնքի Ակնալիճ բնակավայրի մանկապարտեզի նորոգման աշխատանքների նախագիծ			
Ն.Գ. Ի.						
ՆԱԽԱԳԾԵՑ	Հ.Վարդանյան		Մեծամոր համայնք	Փուլ	Թերթ	Թերթեր
			Ջերմամեկուսացման մաս	ԱՆ	Ջ-4	4
«ԱՍՏՂԻԿ-ՆԱՐԻՆԵ» ՍՊԸ			ԲԱՑԱՏՐԱԳԻՐ, ԱՇԽ. ԾԱՎԱԼՆԵՐ, ԲԱՑՎԱԾՔՆԵՐԻ ՀԱՆՔԱՅԻՆ ԲԱՄԲԱԿԻՑ ՍԱԼԵՐՈՎ ՋԵՐՄԱՄԵԿՈՒՍԱՑՄԱՆ ԴՐՎԱԳ	ԼԻՑԵՆԶԻԱ ՔՊԼ 18266 ԱՐՏՈՆԱԳԻՐ ՃԲԴ-Ա-087		

"ԵԿ" ՄԱԿՆԻՇԻ ԳԾԱԳՐԵՐԻ ՄԱՍՆԱՑՈՒՑԱԿ

էԼ - ՏԻ ՄԱԿՆԻՇԸ	ԱՆՎԱՆՈՒՄԸ	ԹԵՐԹԻ ՄԱԿՆԻՇԸ	ԾԱՆՈԹ.
1	ԸՆԴՀԱՆՈՒՐ ՏՎՅԱԼՆԵՐ	ԵԿ - 1	
2	ՀԻՄՔԵՐԻ ՀԱՏԱԿԱԳԻԾ (ԳՈՅՈՒԹՅՈՒՆ ՈՒՆԵՑՈՂ ՀԻՄՔԵՐԻ ԳԵՏՆԱԽԱՐՍԽԱՅԻՆ ՄԱՍԻ ՋՐԱՄԵԿՈՒՍԱՑՈՒՄ)	ԵԿ - 2	
3	ԳՈՅՈՒԹՅՈՒՆ ՈՒՆԵՑՈՂ ՀԻՄՔԻ ՋՐԱՄԵԿՈՒՍԱՑՈՒՄ	ԵԿ - 3	
4	ԱՌԱՋԻՆ ՀԱՐԿԻ ՊԱՏԵՐԻ ՈՒԺԵՂԱՑՄԱՆ ՀԱՏԱԿԱԳԻԾԸ	ԵԿ - 4	
5	ԵՐԿՐՈՐԴ ՀԱՐԿԻ ՊԱՏԵՐԻ ՈՒԺԵՂԱՑՄԱՆ ՀԱՏԱԿԱԳԻԾԸ	ԵԿ - 5	
6	Ե.Բ ՇԱՊԻԿ ; ՀԱՆԳՈՒՅՑՆԵՐ	ԵԿ - 6	
7	ԿԱՆԳՆԱԿ ԿՄ - 1; ԿՄ - 1*; ԿՄ - 2	ԵԿ - 7	
8	ՄԱՍՆԱԳԻՐ	ԵԿ - 8	
9	ՇՐՋԱՆԱԿ ՇՄ - 1	ԵԿ - 9	
10	ՇՄ-1; ԿՏՐՎԱԾՔՆԵՐ	ԵԿ - 10	
11	ԱՌԱՋԻՆ ՀԱՐԿԻ ԾԱԾԿԻ ՈՒԺԵՂԱՑՈՒՄ 3.300 ՆԻՇՈՒՄ (Ե.Բ ՍԱԼ ՍՄ-1)	ԵԿ - 11	
12	ԱՌԱՋԻՆ ՀԱՐԿԻ ԾԱԾԿԻ ՈՒԺԵՂԱՑՈՒՄ 6.770 ՆԻՇՈՒՄ (Ե.Բ ՍԱԼ ՍՄ-2)	ԵԿ - 12	
13	ՀԱՆԳՈՒՅՑ - 1; 2 (ՈՒԺԵՂԱՑՎՈՂ Ե.Բ ԾԱԾԿ ՍՄ-1; ՍՄ-2)	ԵԿ - 13	
14	200 ՄՄ ՀԱՍՏՈՒԹՅԱՄԲ ՄԻՋՆՈՐՄՆԵՐԻ ԱՄՐԱԿԱՊՄԱՆ ՀԱՆԳՈՒՅՑՆԵՐԸ	ԵԿ - 14	
15	Ե.Բ ԲԱՐԱՎՈՐ ԲՄ-1	ԵԿ - 15	
16	100 ՄՄ ՀԱՍՏՈՒԹՅԱՄԲ ՄԻՋՆՈՐՄՆԵՐԻ ԱՄՐԱԿԱՊՄԱՆ ՀԱՆԳՈՒՅՑՆԵՐԸ	ԵԿ - 16	
17	ԱՍՏԻՃԱՆ ԱՍՏ-1	ԵԿ - 17	
18	ՇՐՋԱԿԱՊ Շ - 1	ԵԿ - 18	
19	ՎԵՐԵԼԱԿԻ ՀՈՐԱՆ ՎՀ-1	ԵԿ - 19	
20	ՄԱՍՆԱԳԻՐ (ՎՀ-1)	ԵԿ - 20	

ՕԳՏԱԳՈՐԾՎՈՂ ՆՅՈՒԹԵՐ

1. ՀՀՇՆ 20-04-2020 «ԵՐԿՐԱՇԱՐԺԱԴԻՄԱՑԿՈՒՆ ՇԻՆԱՐԱՐՈՒԹՅՈՒՆ. ՆԱԽԱԳԾՄԱՆ ՆՈՐՄԵՐ»
2. ՀՀՇՆ 2.01.07 - 85 «Нагрузки и воздействия»
3. ՀՀՇՆ 52-01-2021 «ԲԵՏՈՆԵ ԵՎ ԵՐԿԱԹԲԵՏՈՆԵ ԿՈՆՍՏՐՈՒԿՑԻԱՆԵՐ»
4. ՀՀՇՆ 53-01-2021 «ՊՈՂՊԱՏԵ ԿՈՆՍՏՐՈՒԿՑԻԱՆԵՐ»
5. ՀՀՇՆ IV -10.01.01-2006 «ՇԵՆՔԵՐԻ ԵՎ ԿԱՌՈՒՑՎԱԾՔՆԵՐԻ ՀԻՄՆԱՏԱԿԵՐ»
6. ՀՀՇՆ 20-05-2022 "ՇԻՆԱՐԱՐԱԿԱՆ ԿՈՆՍՏՐՈՒԿՑԻԱՆԵՐԻ ՊԱՇՏՊԱՆՈՒՄ ԿՈՌՈԶԻԱՅԻՑ"

ԸՆԴՀԱՆՈՒՐ ՏՎՅԱԼՆԵՐ

ՆԱԽԱԳԾԻ ԿՈՆՍՏՐՈՒԿՏՈՐԱԿԱՆ ՄԱՍԸ ՄՇԱԿՎԱԾ Է ՀԱՄԱՁԱՅՆ ՃԱՐՏԱՐԱՊԵՏԱԿԱՆ ԳԾԱԳՐԵՐԻ ԵՎ ՄԱՆԿԱՊԱՐՏԵԶԻ ՇԵՆՔԻ ՇԻՆԱՐԱՐԱԿԱՆ ԿՈՆՍՏՐՈՒԿՑԻԱՆԵՐԻ ՏԵԽՆԻԿԱԿԱՆ ԵԶՐԱԿԱՑՈՒԹՅԱՆ ՀԱՄԱՁԱՅՆ
ՄԱՆԿԱՊԱՐՏԵԶԻ ՇԵՆՔԸ ԵՐԿՈՒ ՀԱՐԿԱՆԻ ՔԱՐԵ ԿՐՈՂ ՊԱՏԵՐՈՎ ԿԱՌՈՒՅՑ է, ՀԱՏԱԿԱԳԾՈՒՄ ՈՒՆԻ ՈՒՂՂԱՆԿՅՈՒՆ ՈՒՐՎԱԳԻԾ :
ԿԱՌՈՒՅՑԸ ԳՏՆՎՈՒՄ է ԱՐՄԱՎԻՐԻ ՄԱՐԶԻ ԱԿՆԱԼԻՃ ԲՆԱԿԱՎԱՅՐՈՒՄ, ՈՐԻ ԲՆԱՊԱՅՄԱՆՆԵՐՆ ԵՆ՝
ՋՅԱՆ ՆՈՐՄԱՏԻՎ ԲԵՌՆՎԱԾՔԸ ԾԱԾԿԻ ՎՐԱ -50 ԿԳՈՒ/Մ2
ՔԱՄՈՒ ԱՐԱԳՈՒԹՅԱՆ ՃՆՇՈՒՄԸ - 35 ԿԳ / Մ²
ՏԱՐԱԾՔԸ ԳՏՆՎՈՒՄ է 1-ԻՆ ՍԵՅՍՄԻԿ ԳՈՏՈՒՄ
ՀՈՂԻ ՍԱՌԵՑՄԱՆ ԽՈՐՈՒԹՅՈՒՆԸ - 70 ՍՄ
ՆԱԽԱԳԻԾԸ ԿԱՏԱՐՎԱԾ է ՀԱՄԱՁԱՅՆ ՀՀՇՆ 20-04-2020 ՍԵՅՍՄԻԿ ՆՈՐՄԵՐԻ

ԿՈՆՍՏՐՈՒԿՏԻՎ ԼՈՒԾՈՒՄՆԵՐ

ԵԼՆԵԼՈՎ ՇԵՆՔԻ ԿՐՈՂ ԿՈՆՍՏՐՈՒԿՑԻԱՆԵՐԻ ԱՆՈՐԱԿ ԵՎ ԲԱԶՄԱԹԻՎ ԹԵՐԱՑՈՒՄՆԵՐԻ ԱՌԿԱ ՎԻՃԱԿԻՑ, ԻՆՉՊԵՍ ՆԱԵՎ ՆԱԽԱԳԾԱՅԻՆ ԱՌԱՋԱԴՐԱՆՔՆԵՐԻ ՊԱՀԱՆՋՆԵՐԻՑ, ՆԱԽԱԳԾՈՒՄ ՆԱԽԱՏԵՍՎԱԾ ԵՆ ՄԻ ՇԱՐՔ ՄԻՋՈՑԱՌՈՒՄՆԵՐ, ՈՐՈՆՑ ՄԻՋՈՑՈՎ ԲԱՐՁՐԱՑՎՈՒՄ է ՇԵՆՔԻ ՍԵՅՍՄԱԶԻՆՎԱԾՈՒԹՅԱՆ ՄԱԿԱՐԴԱԿԸ (ՍԵՅՍՄԱԶԻՆՎԱԾՈՒԹՅԱՆ ԳՈՐԾԱԿԻՑՆ ԸՆԴՈՒՆՎԱԾ է $K_{ՍՁ}$=0.50):
ՆԱԽԱԳԾՈՒՄ ԿԱՏԱՐՎԱԾ ԵՆ ՀԵՏԵՎՅԱԼ ԿՈՆՍՏՐՈՒԿՏԻՎ ԼՈՒԾՈՒՄՆԵՐԸ՝ -

1. - ԿԱՌՈՒՅՑԻ ԼԱՅՆԱԿԱՆ ԿՈՇՏՈՒԹՅԱՆ ԱՊԱՀՈՎՄԱՆ ՆՊԱՏԱԿՈՎ ՏԵՂԱԴՐՎԱԾ ԵՆ ՄԻԱՁՈՒՅԼ ԵՐԿԱԹԲԵՏՈՆԵ ՇՐՋԱՆԱԿՆԵՐ:
   - ՆԱԽԱՏԵՍՎԱԾ է՝ ԿԱՌՈՒՅՑԻ ԳՈՅՈՒԹՅՈՒՆ ՈՒՆԵՑՈՂ ԿՐՈՂ ՊԱՏԵՐԸ ԿՑՄԱՆ ՏԵՂԵՐՈՒՄ ՈՒԺԵՂԱՑՆԵԼ ԵՐԿԿՈՂՄԱՆԻ (50 ՄՄ ՀԱՍՏՈՒԹՅԱՄԲ) ՄԻԱՁՈՒՅԼ ԵՐԿԱԹԲԵՏՈՆԵ ՇԱՊԻԿԻ ՄԻՋՈՑՈՎ
   - ԳՈՅՈՒԹՅՈՒՆ ՈՒՆԵՑՈՂ ԲԱՑՎԱԾՔՆԵՐԸ ԵՎ ՄԻՋԱՊԱՏԵՐԸ ԲԵՐՎԵԼ ԵՆ ՆԵՐԿԱՅԻՍ ԳՈՐԾՈՂ ՇԻՆԱՐԱՐԱԿԱՆ ՆՈՐՄԵՐԻ ՊԱՀԱՆՋՆԵՐԻՆ:
   - ԳՈՅՈՒԹՅՈՒՆ ՈՒՆԵՑՈՂ ՀԱՎԱՔՈՎԻ ԵՐԿԱԹԲԵՏՈՆԵ ԲԱԶՄԱՆՑՔ ԾԱԾԿԻ ՍԱԼԵՐԸ ՈՒԺԵՂԱՑՎԵԼ ԵՆ 60ՄՄ ՀԱՍՏՈՒԹՅԱՄԲ ԵՐԿԱԹԲԵՏՈՆԵ ՍԱԼԻ (ՎՐԱՇԵՐՏԻ) ՄԻՋՈՑՈՎ:
   - ՄԱՍՆԱՇԵՆՔԵՐԻ ԳՈՅՈՒԹՅՈՒՆ ՈՒՆԵՑՈՂ ՀԻՄՔԵՐԻ ԳԵՏՆԱԽԱՐՍԽԱՅԻՆ ՄԱՍԸ ԱՐՏԱՔԻՆԻՑ ՋՐԱՄԵԿՈՒՍԱՑՎԵԼ ԵՆ ՄԻԱԿՈՂՄԱՆԻ ԱՄՐԱՆԱՎՈՐՎԱԾ ՑԵՄԵՆՏ-ԱՎԱԶԱՅԻՆ ՍՎԱՂԻ ՄԻՋՈՑՈՎ
   - ՄԻՋՆՈՐՄՆԵՐԸ - ԱՄՐԱՆԱՎՈՐՎԱԾ ՊԵՄԶԱԲԵՏՈՆԵ ԲԼՈԿՆԵՐԻՑ ՇԱՐՎԱԾՔ
2. 0.000 ՊԱՅՄԱՆԱԿԱՆ ՆԻՇԸ ՀԱՄԱՊԱՏԱՍԽԱՆՈՒՄ է ԱՌԱՋԻՆ ՀԱՐԿԻ ՀԱՏԱԿԻ ՆԻՇԻՆ

ՏՆՕՐԵՆ	Ռ. ԴԱՎԹՅԱՆ		ՄԵԾԱՄՈՐ ՀԱՄԱՅՆՔԻ ԱԿՆԱԼԻՃ ԲՆԱԿԱՎԱՅՐԻ ՄԱՆԿԱՊԱՐՏԵԶԻ ՆՈՐԱԳՄԱՆ ԱՇԽԱՏԱՆՔՆԵՐԻ ՆԱԽԱԳԻԾ			
ՆԱԽԱԳԾԵՑ	Լ. ԱՂԱՋԱՆՅԱՆ		ՄԵԾԱՄՈՐ ՀԱՄԱՅՆՔ	ՊԱՏՎԵՐ ՀՀԱՄՄՀ ԱԳ/ԳՄ - ՀՄԱԾՁԲ - 22/03		
			ԿՈՆՍՏՐՈՒԿՏՈՐԱԿԱՆ ՄԱՍ	ՓՈՒԼ	ԹԵՐԹ	ԹԵՐԹԵՐ
				ԱՆ	ԵԿ-1	20
«ԱՐՇԻՆ - ՔՈՆՍԹՐԱՔՇԵՆ» ՍՊԸ			ԸՆԴՀԱՆՈՒՐ ՏՎՅԱԼՆԵՐ	ԼԻՑԵՆԶԻԱ ՔՊԼ 18266 ԱՐՏՈՆԱԳԻՐ ԿԵԴ - Ա2 - 015		

ՀԻՄՔԵՐԻ ՀԱՏԱԿԱԳԻԾԸ

(ԳՈՅՈՒԹՅՈՒՆ ՈՒՆԵՑՈՂ ՀԻՄՔԵՐԻ ԳԵՏՆԱԽԱՐՍԽԱՅԻՆ ՄԱՍԻ ՋՐԱՄԵԿՈՒՍԱՑՈՒՄ)

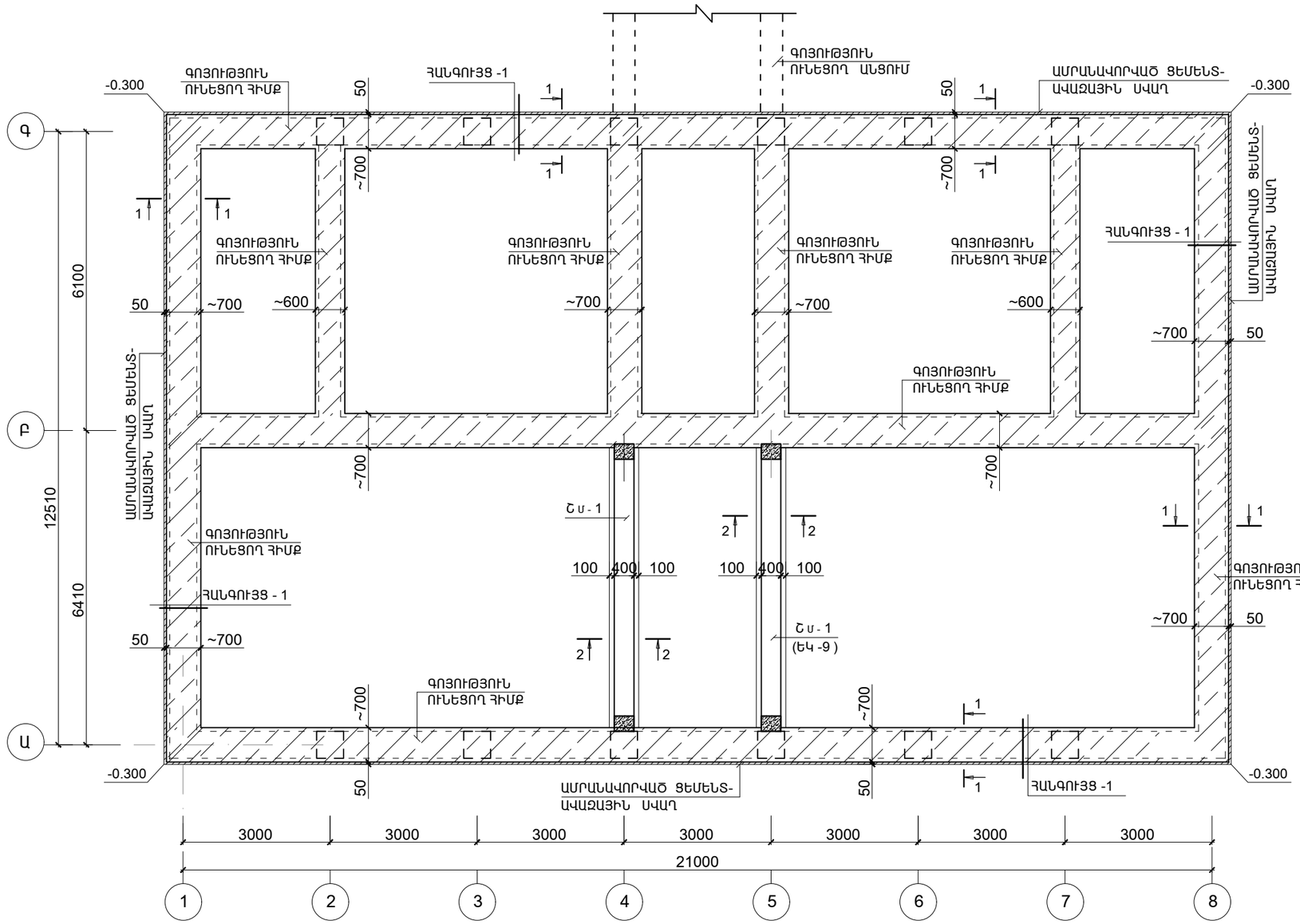

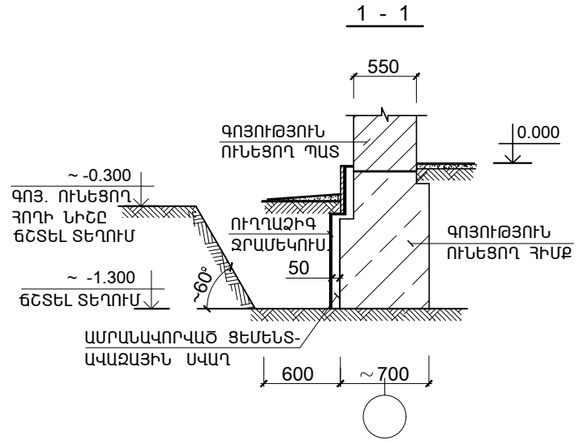

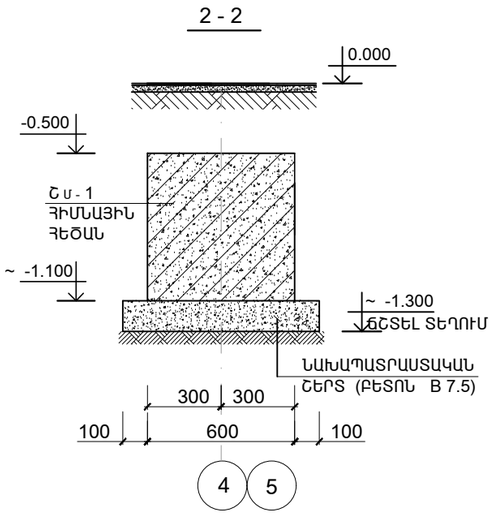

1. ՆՈՐ ԿԱՌՈՒՑՎՈՂ ՀԻՄՔԵՐԻ ՆԻՇԸ ՃՇՏԵԼ ՏԵՂՈՒՄ, ՀԱՄԱՊԱՏԱՍԽԱՆԵՑՆԵԼՈՎ ԳՈՅՈՒԹՅՈՒՆ ՈՒՆԵՑՈՂ ՇԵՆՔԻ ՀԻՄՔԵՐԻ ՆԻՇԻՆ
2. ՍՈՒՅՆ ԹԵՐԹԸ ՆԱՅԵԼ ԹԵՐԹ ԵԿ- 3 ՀԵՏ ՀԱՄԱՏԵՂ:

ՏՆՕՐԵՆ	Ռ. ԴԱՎԹՅԱՆ		ՄԵԾԱՄՈՐ ՀԱՄԱՅՆՔԻ ԱԿՆԱԼԻՃ ԲՆԱԿԱՎԱՅՐԻ ՄԱՆԿԱՊԱՐՏԵԶԻ ՆՈՐԱԳՄԱՆ ԱՇԽԱՏԱՆՔՆԵՐԻ ՆԱԽԱԳԻԾ			
ՆԱԽԱԳԾԵՑ	Լ. ԱՂԱՋԱՆՅԱՆ		ՄԵԾԱՄՈՐ ՀԱՄԱՅՆՔ	ՊԱՏՎԵՐ ՀՀԱՄՄՀ ԱԳ/ԳՄ - ՀՄԱԾՁԲ - 22/03		
			ԿՈՆՍՏՐՈՒԿՏՈՐԱԿԱՆ ՄԱՍ	ՓՈՒԼ	ԹԵՐԹ	ԹԵՐԹԵՐ
				ԱՆ	ԵԿ-2	20
«ԱՐՇԻՆ - ՔՈՆՍԹՐԱՔՇԵՆ» ՍՊԸ			ՀԻՄՔԵՐԻ ՀԱՏԱԿԱԳԻԾԸ (ԳՈՅՈՒԹՅՈՒՆ ՈՒՆԵՑՈՂ ՀԻՄՔԵՐԻԳԵՏՆԱԽԱՐՍԽԱՅԻՆ ՄԱՍԻ ՋՐԱՄԵԿՈՒՍԱՑՈՒՄ)	ԼԻՑԵՆԶԻԱ ՔՊԼ 18266 ԱՐՏՈՆԱԳԻՐ ԿԵԴ - Ա2 - 015		

1* - 1*

(ԳՈՅՈՒԹՅՈՒՆ ՈՒՆԵՑՈՂ ՀԻՄՔԻ ՋՐԱՄԵԿՈՒՍԱՑՈՒՄ)

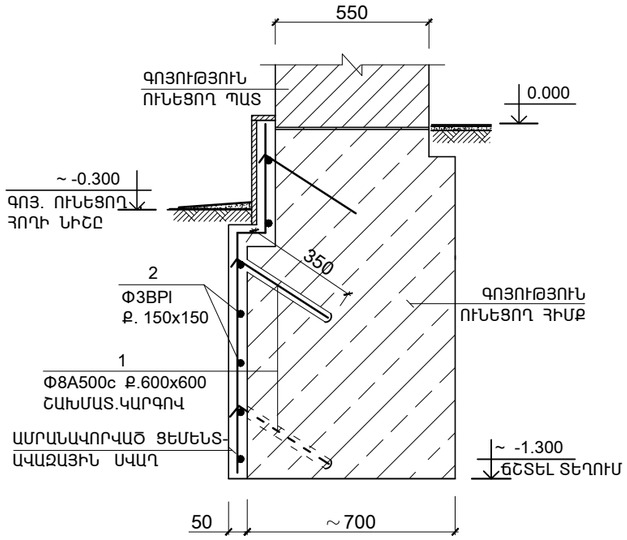

ՏԱՐՐԵՐԻ ՄԱՍՆԱՑՈՒՑԱԿ

ԴԻՐՔ	ԷՍՔԻԶ
1	200 / 350 / 30°

ԱՄՐԱՆՆԵՐԻ ՄԱՍՆԱԳԻՐ ՄԵԿ ԿՈՆՍՏՐՈՒԿՏԻՎ ԷԼ-ՏԻ ՀԱՄԱՐ (ՀԻՄՔԵՐԻ ԳԵՏՆԱԽԱՐՍԽԱՅԻՆ ՄԱՍԻ ՋՐԱՄԵԿՈՒՍԱՑՈՒՄ)

ԴԻՐՔ	ՆՇԱՆԱԿՈՒՄԸ	ԱՆՎԱՆՈՒՄԸ		ՔԱՆ.	ՔԱՇԸ ՄԻԱՎՈՐԻ ԿԳ	ԾԱՆՈԹ. ԸՆԴ. ԿԳ.
	ՄԻԱՁՈՒՅԼ Ե.Բ ԷԼ - ԵՐ					
		ԱՄՐԱՆԱՎՈՐՎԱԾ ՑԵՄԵՆՏ-ԱՎԱԶԱՅԻՆ ՍՎԱՂ				
2	ГОСТ 8568 - 82	Փ3ԲՊI	L ԸՆ = 3700.0 մ	--	193.0	193.0
1	ГОСТ 34028 - 2016	Փ8 A500c	L = 550	350	0.22	77.0
		ՆՅՈՒԹԸ՝				
		ՑԵՄԵՆՏ-ԱՎԱԶԱՅԻՆ ՍՎԱՂ B15				4.5 (մ ^{3})

ՀԱՆԳՈՒՅՑ - 1

(ԳՈՅՈՒԹՅՈՒՆ ՈՒՆԵՑՈՂ ՀԻՄՔԻ ՋՐԱՄԵԿՈՒՍԱՑՈՒՄ)

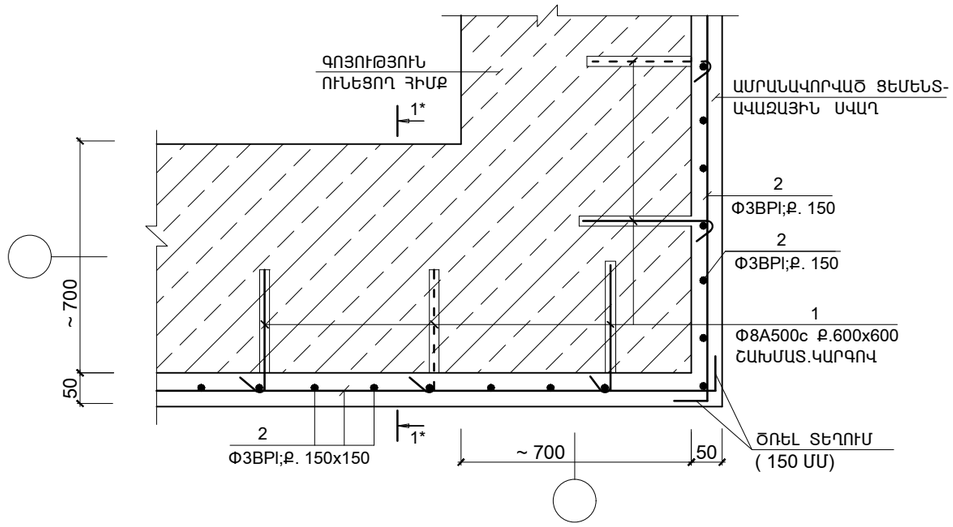

ՄԵՏԱՂԻ ԾԱԽՍԻ ԱՄՓՈՓԱԳԻՐԸ ՄԵԿ ԷԼ-ՏԻ ՀԱՄԱՐ; ԿԳ

ԷԼ - ՏԻ ՄԱԿՆԻՇԸ	ԱՄՐԱՆԱՅԻՆ ԷԼԵՄԵՆՏՆԵՐ						ԸՆԴ. ԾԱԽՍԸ
	ԱՄՐԱՆԻ ԴԱՍԸ						
	A500c			BP-I			
	ГОСТ 34028 - 2016			ГОСТ8568 - 82			
	Փ8		ԸՆԴ.	Փ3		ԸՆԴ.	
ՑԵՄ.-ԱՎ. ՍՎԱՂ (ՀԻՄՔԻ ՋՐԱՄԵԿ.)	77.0		77.0	193.0		193.0	270.0

ԾԱՆՈԹԱԳՐՈՒԹՅՈՒՆ

1. ՆԱԽԱԳԾԻ ԿՈՆՍՏՐՈՒԿՏՈՐԱԿԱՆ ՄԱՍԸ ՄՇԱԿՎԱԾ է ՀԱՄԱՁԱՅՆ ճարտարապետական ԼՈՒԾՈՒՄՆԵՐԻ:
   - 0.000 ՊԱՅՄԱՆԱԿԱՆ ՆԻՇԸ ՀԱՄԱՊԱՏԱՍԽԱՆՈՒՄ է ԱՌԱՋԻՆ ՀԱՐԿԻ ՀԱՏԱԿԻ ՆԻՇԻՆ
2. ՀԻՄՔԵՐԸ ԲԱՑԵԼԻՍ ԻՆԺԵՆԵՐ _ ԵՐԿՐԱԲԱՆԻ ՆԵՐԿԱՅՈՒԹՅՈՒՆԸ ՊԱՐՏԱԴԻՐ է՝ ՀԻՄՆԱՏԱԿԸ ՊԱՐՁԵԼՈՒ ՀԱՄԱՐ:
3. ԲՆԱՀՈՂԻ ՀԵՏԼԻՑՔԸ ԻՐԱԿԱՆԱՑՆԵԼ ՔԱՆԴՎԱԾ ԳՐՈՒՆՏՈՎ (ԲԱՑԱՌԵԼՈՎ ՇԻՆ. ԱՂԲԻ ԵՎ ԲՈՒՍԱԿԱՆ ԳՐՈՒՆՏԻ ԱՌԿԱՅՈՒԹՅՈՒՆԸ), ՇԵՐՏԱՅԻՆ ՏՈՓԱՆՈՒՄՈՎ , ՀԱՍՑՆԵԼՈՎ Jգ.ր. = 1800 կգ/մ^3:
   ՀԻՄՔԵՐՈՒՄ ԱՆՑՔԵՐԻ ՏԵՂԸ ճՇՏԵԼ ԻՆԺԵՆԵՐԱԿԱՆ ԳԾԱԳՐԵՐԻ ՀԵՏ ՀԱՄԱՏԵՂ,
   ԲԱՑԱՌԵԼՈՎ ՆՐԱՆՑ ՀԱՄԸՆԿՆՈՒՄԸ ՀԻՄՆԱՅԻՆ ՀԵԾԱՆՆԵՐԻ ԱՄՐԱՆԱՁՈՂԵՐԻ ՀԵՏ,
   ԱՆՀՐԱԺԵՇՏՈՒԹՅԱՆ ԴԵՊՔՈՒՄ ԻՐԱԿԱՆԱՑՆԵԼ ԱՆՑՔԵՐԻ ՏԵՂԱՇԱՐԺՈՒՄ:

4. ՀԻՄՔԵՐԻ ՋՐԱՄԵԿՈՒՍԱՑՄԱՆ ԱՇԽԱՏԱՆՔՆԵՐԸ ԿԱՏԱՐԵԼ ՀԵՏԵՎՅԱԼ ՀԱՋՈՐԴԱԿԱՆՈՒԹՅԱՄԲ՝
   _ 2.0մ-Ը ՉԳԵՐԱԶԱՆՑՈՂ ՀԵՐԹԱԿԱՆ ՀԱՏՎԱԾԱՄԱՍԵՐՈՎ ԳՈՅՈՒԹՅՈՒՆ ՈՒՆԵՑՈՂ ՀԻՄՔԻ ԱՐՏԱՔԻՆ ԿՈՂՄԻՑ ՄԻՆՉԵՎ ՀԻՄՔԻ ՆԵՐԲԱՆԻ ՆԻՇԸ ՄԵՐԿԱՑՆԵԼ ՊԱՏԵՐԻ ՍՏԵՐԳԵՏՆՅԱ ՄԱՍԵՐԸ:
   ՍԿՍԱԾ ՀԻՄՔԻ ՆԵՐԲԱՆԻՑ ՄԱՔՐԵԼ ԽԱՐԽԼՎԱԾ ՄԱԿԵՐԵՎՈՒՅԹԱՅԻՆ ՇԵՐՏԵՐԻՑ ԵՎ ՀԻՄՔԵՐՆ ՋՐԱՄԵԿՈՒՍԱՑՆԵԼ ԱՄՐԱՆԱՎՈՐՎԱԾ ՑԵՄԵՆՏ-ԱՎԱԶԱՅԻՆ ՍՎԱՂԻ ՄԻՋՈՑՈՎ:
   -- ՋՐԱՄԵԿՈՒՍԱՑՄԱՆ ՀԱՄԱՐ ԸՆԴՈՒՆՎԱԾ ԲԵՏՈՆԸ ԻՐԱԿԱՆԱՑՆԵԼ ՋՐԱԿԱՅՈՒՆ ՑԵՄԵՆՏՈՎ:
   -- ԲՆԱՀՈՂԻ ՀԵՏԼԻՑՔԸ ԿԱՏԱՐԵԼ ՇԵՐՏ-ՇԵՐՏ ՏՈՓԱՆՈՒՄՈՎ,
5. ՈՒՂՂԱՁԻԳ ՋՐԱՄԵԿՈՒՍԱՑՈՒՄ - ՔՍԵԼ ՏԱՔ ԲԻՏՈՒՄԻ ՄԱԾՈՒԿ՝ ԵՐԿՈՒ ԱՆԳԱՄ
6. ՍՈՒՅՆ ԹԵՐԹԸ ՆԱՅԵԼ ԹԵՐԹ ԵԿ- 2 ՀԵՏ ՀԱՄԱՏԵՂ:

ՏՆՕՐԵՆ	Ռ. ԴԱՎԹՅԱՆ		ՄԵԾԱՄՈՐ ՀԱՄԱՅՆՔԻ ԱԿՆԱԼԻԵ ԲՆԱԿԱՎԱՅՐԻ ՄԱՆԿԱՊԱՐՏԵԶԻ ՆՈՐԱԳՄԱՆ ԱՇԽԱՏԱՆՔՆԵՐԻ ՆԱԽԱԳԻԾ			
ՆԱԽԱԳԾԵՑ	Լ. ԱՂԱՋԱՆՅԱՆ		ՄԵԾԱՄՈՐ ՀԱՄԱՅՆՔ	ՊԱՏՎԵՐ ՀՀԱՄՄՀ ԱԳ/ԳՄ - ՀՄԱԾՁԲ - 22/03		
			ԿՈՆՍՏՐՈՒԿՏՈՐԱԿԱՆ ՄԱՍ	ՓՈՒԼ	ԹԵՐԹ	ԹԵՐԹԵՐ
				ԱՆ	ԵԿ-3	20
«ԱՐՇԻՆ - ՔՈՆՍԹՐԱՔՇԵՆ» ՍՊԸ			ԳՈՅՈՒԹՅՈՒՆ ՈՒՆԵՑՈՂ ՀԻՄՔԻ ՋՐԱՄԵԿՈՒՍԱՑՈՒՄ	ԼԻՑԵՆԶԻԱ ՔՊԼ 18266 ԱՐՏՈՆԱԳԻՐ ԿԵԴ - Ա2 - 015		

ԱՌԱՋԻՆ ՀԱՐԿԻ ՊԱՏԵՐԻ ՈՒԺԵՂԱՑՄԱՆ ՀԱՏԱԿԱԳԻԾԸ

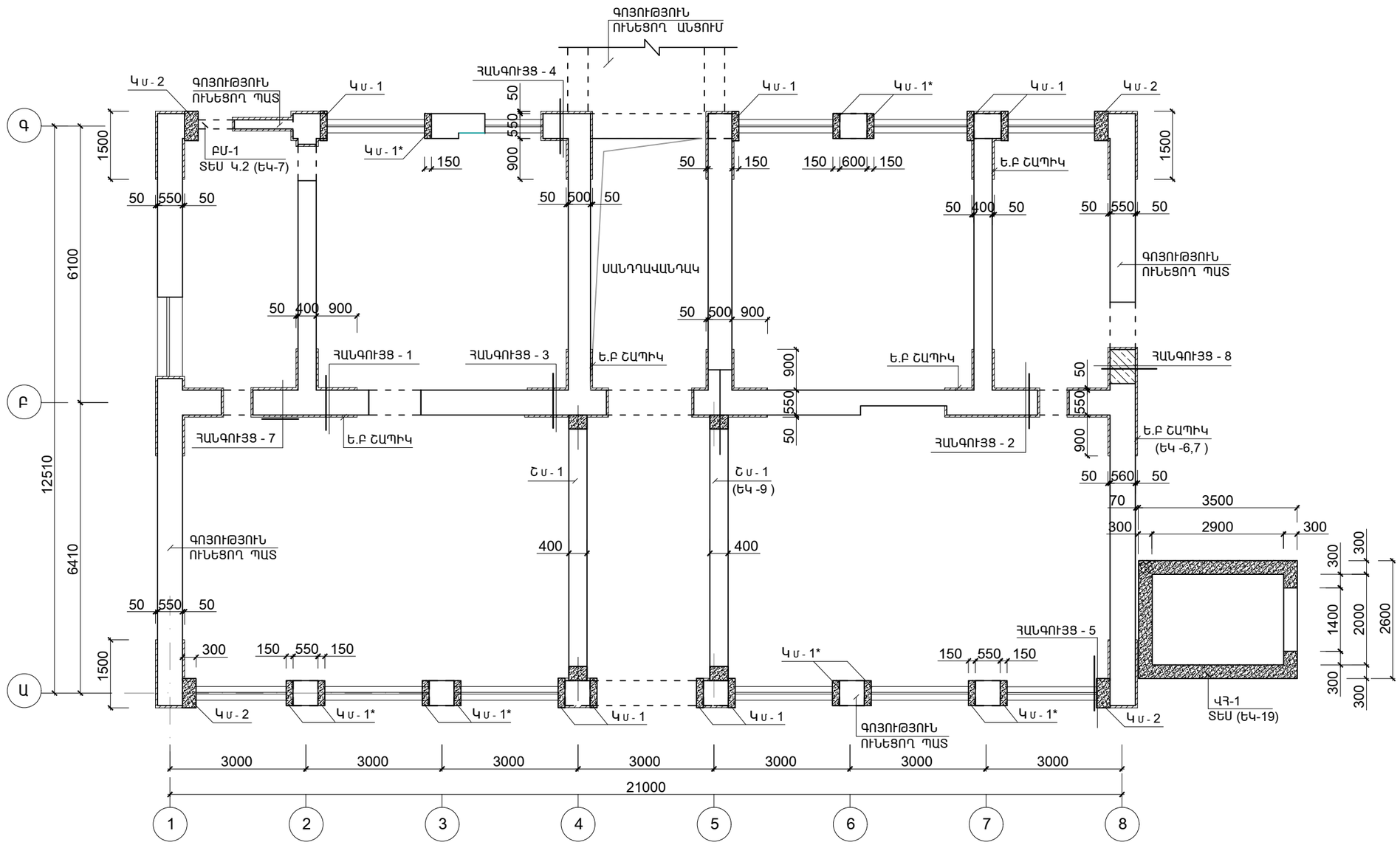

ՏՆՕՐԵՆ	Ռ. ԴԱՎԹՅԱՆ		ՄԵԾԱՄՈՐ ՀԱՄԱՅՆՔԻ ԱԿՆԱԼԻՑ ԲՆԱԿԱՎԱՅՐԻ ՄԱՆԿԱՊԱՐՏԵԶԻ ՆՈՐԱԳՄԱՆ ԱՇԽԱՏԱՆՔՆԵՐԻ ՆԱԽԱԳԻԾ			
ՆԱԽԱԳԾԵՑ	Լ. ԱՂԱՋԱՆՅԱՆ		ՄԵԾԱՄՈՐ ՀԱՄԱՅՆՔ	ՊԱՏՎԵՐ ՀՀԱՄՄՀ ԱԳ/ԳՄ - ՀՄԱԾՁԲ - 22/03		
			ԿՈՆՍՏՐՈՒԿՏՈՐԱԿԱՆ ՄԱՍ	ՓՈՒԼ	ԹԵՐԹ	ԹԵՐԹԵՐ
				ԱՆ	ԵԿ-4	20
«ԱՐՇԻՆ - ՔՈՆՍԹՐԱՔՇԵՆ» ՍՊԸ			ԱՌԱՋԻՆ ՀԱՐԿԻ ՊԱՏԵՐԻ ՈՒԺԵՂԱՑՄԱՆ ՀԱՏԱԿԱԳԻԾԸ	ԼԻՑԵՆԶԻԱ ՔՊԼ 18266 ԱՐՏՈՆԱԳԻՐ ԿԵԴ - Ա2 - 015		

ԵՐԿՐՈՐԴ ՀԱՐԿԻ ՊԱՏԵՐԻ ՈՒԺԵՂԱՑՄԱՆ ՀԱՏԱԿԱԳԻԾԸ

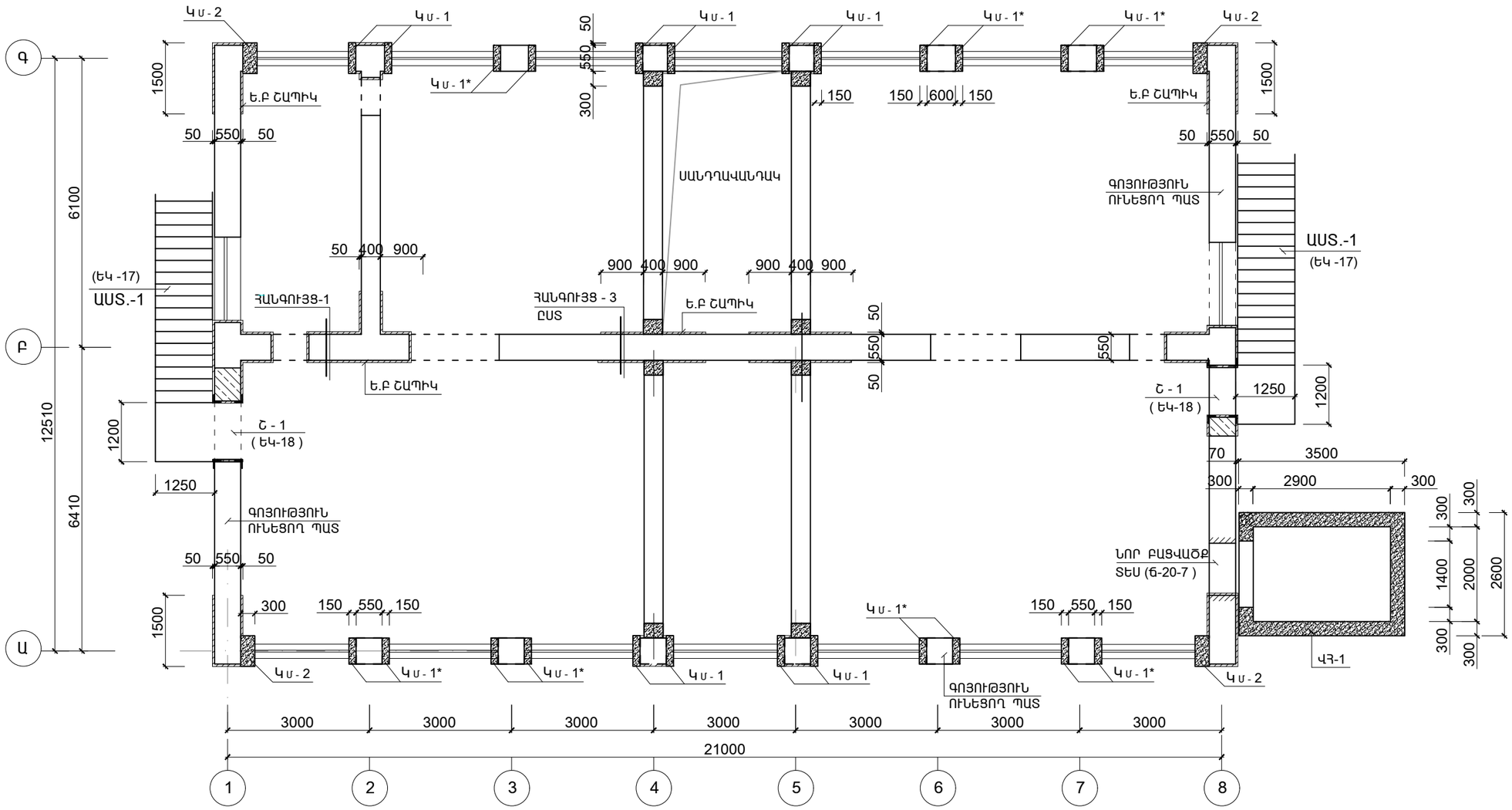

ԾԱՆՈԹԱԳՐՈՒԹՅՈՒՆ

1. ՊԱՏԵՐԻ ՈՒԺԵՂԱՑՄԱՆ ԱՇԽԱՏԱՆՔՆԵՐԸ ԿԱՏԱՐՎՈՒՄ ԵՆ ՀԵՏԵՎՅԱԼ ԿԱՐԳՈՎ.
   -ՊԱՏԵՐԻ ՎՐԱՅԻՑ ՀԵՌԱՑՆԵԼ ՍՎԱՂԻ ԵՎ ԱՂԲԻ ՇԵՐՏԵՐԸ ՄԻՆՉԵՎ ՊԱՏԵՐԻ ՄԱՔՈՒՐ ՄԱԿԵՐԵՎՈՒՅԹՆԵՐԸ:
   ԲԱՑԵԼ ՊԱՏԵՐԻ ՀՈՐԻԶՈՆԱԿԱՆ ԵՎ ՈՒՂՂԱՁԻԳ ԿԱՐԱՆՆԵՐԸ 1-1.5 ՍՄ ԽՈՐՈՒԹՅԱՄԲ: ՊԱՏԵՐՈՒՄ ՇԱՂԱՓԵԼ 16 ՄՄ ՏՐԱՄԱԳԾՈՎ ԱՆՑՔԵՐ: ԱՆՑՔԵՐԻ ՄԵՋ ՏԵՂԱԴՐԵԼ ԽԱՐՍԽԱՅԻՆ ՁՈՂԵՐ ԵՎ ՆԵՐԱՐԿԵԼ ՊՈԼԻՄԵՐ- ՑԵՄԵՆՏԱՅԻՆ ՇԱՂԱԽՈՎ:
   ԱՅՆՈՒՀԵՏԵՎ ԱՐՏԱՔԻՆ ԵՎ ՆԵՐՔԻՆ ՊԱՏԵՐԻ ԿՑՄԱՆ ՏԵՂԵՐՈՒՄ ՊԱՏԵՐԸ ԲԵՏՈՆԱՑՆԵԼ ԵՐԿԿՈՂՄԱՆԻ 50ՄՄ ՀԱՍՏՈՒԹՅԱՄԲ
   B 15 ԴԱՍԻ ՄԱՆՐԱՀԱՏԻԿ ԾԱՆՐ ԲԵՏՈՆՈՎ՝ "ՏՈՐԿՐԵՏ" ԵՂԱՆԱԿՈՎ:
   ԴԻՐՔ "1" ՈՒՂՂԱՁԻԳ ԱՄՐԱՆՆԵՐԸ (Φ12A500c) ՇԵՆՔԻ ԱՄԲՈՂՋ ԲԱՐՁՐՈՒԹՅԱՄԲ ՉԵՆ ԸՆԴՀԱՏՎՈՒՄ:
2. ԳՈՅՈՒԹՅՈՒՆ ՈՒՆԵՑՈՂ ՊԱՏԵՐԻ ՄԵՋ ճԱՔԵՐԸ ՆԵՐԱՐԿԵԼ ՊԵԼԻՄԵՐ-ՑԵՄԵՆՏԱՅԻՆ ՇԱՂԱԽ
   - ՆԱԽԱՊԵՍ ՀԵՌԱՑՆԵԼ ՊԱՏԵՐԻ ՍՎԱՂԸ, ՄԱՔՐԵԼ ճԱՔԵՐԸ, ԼՎԱՆԱԼ ՋՐԻ ՇԻԹՈՎ, ՉՈՐԱՑՆԵԼ ՏԱՔ ՕԴՈՎ ԵՎ ՆԵՐԱՐԿԵԼ ՊԵԼԻՄԵՐ-ՑԵՄԵՆՏԱՅԻՆ ՇԱՂԱԽ:
3. ԲԱՑՎԱԾՔՆԵՐԻ ՉԱՓԵՐՆ ՈՒ ՏԵՂԱԲԱՇԽՈՒՄԸ ճՇՏԵԼ ճԱՐՏԱՐԱՊԵՏԱԿԱՆ ԳԾԱԳՐԵՐԻ ՀԵՏ ՀԱՄԱՏԵՂ:
4. ՍՈՒՅՆ ԹԵՐԹԸ ՆԱՅԵԼ ԹԵՐԹ ԵԿ-6;7 ՀԵՏ ՀԱՄԱՏԵՂ:

ՏՆՕՐԵՆ	Ռ. ԴԱՎԹՅԱՆ		ՄԵԾԱՄՈՐ ՀԱՄԱՅՆՔԻ ԱԿՆԱԼԻճ ԲՆԱԿԱՎԱՅՐԻ ՄԱՆԿԱՊԱՐՏԵԶԻ ՆՈՐԱԳՄԱՆ ԱՇԽԱՏԱՆՔՆԵՐԻ ՆԱԽԱԳԻԾ			
ՆԱԽԱԳԾԵՑ	Լ. ԱՂԱՋԱՆՅԱՆ		ՄԵԾԱՄՈՐ ՀԱՄԱՅՆՔ	ՊԱՏՎԵՐ ՀՀԱՄՄՀ ԱԳ/ԳՄ - ՀՄԱԾՁԲ - 22/03		
			ԿՈՆՍՏՐՈՒԿՑՈՐԱԿԱՆ ՄԱՍ	ՓՈՒԼ	ԹԵՐԹ	ԹԵՐԹԵՐ
				ԱՆ	ԵԿ-5	20
«ԱՐՇԻՆ - ՔՈՆՍԹՐԱՔՇԵՆ» ՍՊԸ			ԵՐԿՐՈՐԴ ՀԱՐԿԻ ՊԱՏԵՐԻ ՈՒԺԵՂԱՑՄԱՆ ՀԱՏԱԿԱԳԻԾԸ	ԼԻՑԵՆԶԻԱ ՔՊԼ 18266 ԱՐՏՈՆԱԳԻՐ ԿԵԴ - Ա2 - 015		

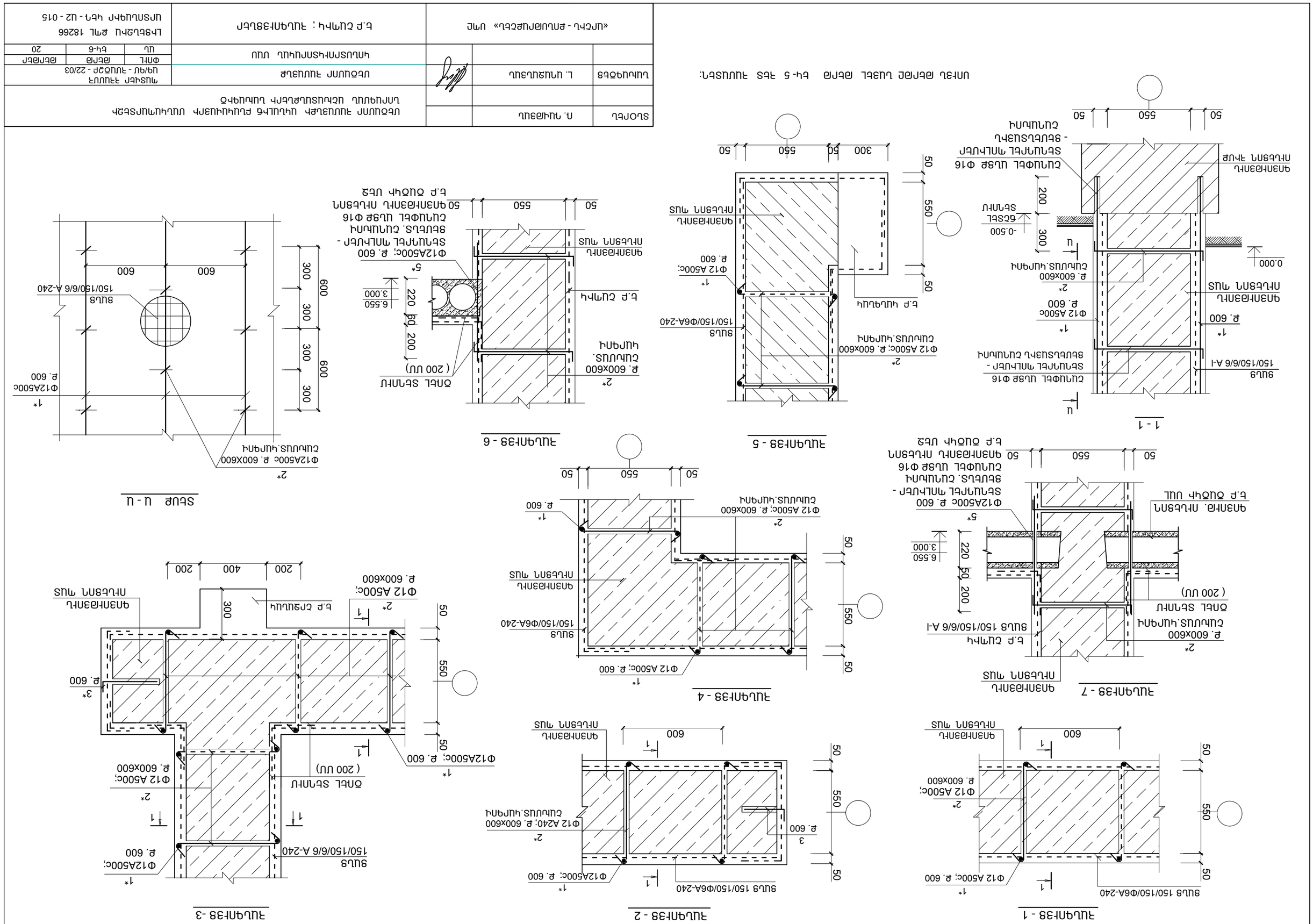
ՍՅՈՒԵՆ
Ռ. ՊԱՀՈՅԱՆ
ԵՂԵՌՆԱՀԱՅ ՀԱՆՐԱՊԵՏԱԿԱՆ ՇԻՆԱՐԱՐԱԿԱՆ ՀԱՄԱԼՍԱՐԱՆ ՍԱՆԱԿՈՒՄՏԵՂԻՉ ՆՈՐՈՒԱՌՈՒՆ ՇԵՆՔԱՏԵՍՈՒԹՅՈՒՆ ՆԱԽԱԳԾԵՐ
ՆԱԽԱԳԻԾ
Լ. ՍՈՒԱՔԱՆԱՆ
ԵՂԵՌՆԱՀԱՅ ՀԱՆՐԱՊԵՏԱԿԱՆ ՍԱՆԱԿՈՒՄՏԵՂԻՉ ՍԱՆԱ
ՊՈՒՏԱՎԱՆ ՀԱՄԱՅՆՔԱՅԻՆ ՎԱՐՉԱՐԱՆ
ՀԱՄԱՁԱՅՆԱԿԱՆ ՍԱՆԱ
ՄԱՍՆԱԳԻՐ ՀԱՅԱՍՏԱՆ
ՍՊԱՌԱՐԿՈՒՄ ԵՎ ՇԻՆԱՐԱՐԱԿԱՆ ԳՈՐԾՈՒՆԵՈՒԹՅՈՒՆ
«ԱՐՇԻՆ - ԳՈՒՆԱՐԱՔԵՐԵՎ» ՍՊԸ
Ե.Բ ՇՈՒՄԿ ; ՀԱՆԳԱՐՁՎԵՐ
ԼԻՑԵՆՁԱՎՈՐՄԱՆ ԿԵՂ - ՍԶ - 015
ՍՊԱՍԱՐԿՈՂ ԱՐՄԼ 18266
ՍՊԱՍԱՐԿՈՂ ԿԵՂ - ՍԶ - 015
ՀԱՏԱԿ
ՄԱՍՆԱԳԻՐ ՀԱՅԱՍՏԱՆ
ՍՊԱՌԱՐԿՈՒՄ - 22/03
ՄԱՍՆԱԳԻՐ ՀԱՅԱՍՏԱՆ
ՍՊԱՌԱՐԿՈՒՄ - 22/03
ՇԱՐՔ
ԲԱՐՁՐՈՒԹՅՈՒՆ
ԼԱՅՆՈՒԹՅՈՒՆ
ՍՊԱՌԱՐԿՈՒՄ ԵՎ ՇԻՆԱՐԱՐԱԿԱՆ ԳՈՐԾՈՒՆԵՈՒԹՅՈՒՆ ՆԱԽԱԳԻԾ
ՆԱԽԱԳԻԾ
ՍՊԱՌԱՐԿՈՒՄ ՀԱՅԱՍՏԱՆԻ ՍԱՆԱ

ՏԼՕՐԵՎ	Ռ. ՊԱՀՈՅԱՆ		ԵՐԵՎԱՆԻ ՀԱՍԱՐԱԿԱՅԻՆ ԾԱՌԱՅՈՒԹՅԱՆ ՍԱՆԱԿԱՆԱՑՎԱԾ ԱՌԱՆՑՔԱՅԻՆ ԵՎ ՀՈՍՔԱՅԻՆ ՇԻՆԱՐԱՐԱԿԱՆ ԿԱԶՄԱԿԵՐՊՈՒԹՅՈՒՆ
ԿԱՌԱՎԱՐԵՑ	Լ. ՊՈՊՈՅԱՆ		ԵԿԵՂԵՑՈՒ ՀԱՍԱՐԱՆ
			ՊՈՍՏԱՅԻՆ ՀԱՍԱՐԱՆ ՍԱՍ
			ՄՈՆՈԼԻԹԱՅԻՆ ԿԱՌՈՒՑՎԱԾՔՆԵՐԻ ԵՎ ՄԱՍՆԱՎՈՐ ԿԱՌՈՒՑՎԱԾՔՆԵՐԻ ԿԱՌՈՒՑՄԱՆ ԳԾԱԳԻՐ - ՀԱՄԱՐ ԵՎ ՀԵՆՔԵՐԻ ՍԱՐՔԵՐԻ ԵՎ ՍՅՈՒՆԵՐԻ ՀԱՄԱՐ ՍԱՀՄԱՆԱՓԱԿՈՒՄ ՊՈՍՏԱՅԻՆ ՀԱՄԱՐ ԱՌԱՆՑՔԱՅԻՆ ԿԱՌՈՒՑՎԱԾՔՆԵՐԻ ԿԱՌՈՒՑՄԱՆ ԳԾԱԳԻՐ - ԱՌԱՆՑՔԱՅԻՆ ԿԱՌՈՒՑՎԱԾՔՆԵՐԻ ԿԱՌՈՒՑՄԱՆ ԳԾԱԳԻՐ
			Ելեկտրոնային ճարտարապետություն ինժեներային համակարգերի գծագրեր
			Լրացուցիչ գրաֆիկական նյութեր
			ԿԱՌԱՎԱՆ ԿԱՌ - 1; ԿԱՌ - 1*; ԿԱՌ - 2
			ԱՐՏԱԴՐՈՒԹՅԱՆ ՀԱՄԱՐ ՊԱՏԱՍԽԱՆԱՏՎՈՒ ԵՆ ՀԱՅԱՍՏԱՆԻ ՀԱՆՐԱՊԵՏՈՒԹՅԱՆ ՔԱՂԱՔԱՇԻՆՈՒԹՅԱՆ ՊԵՏԱԿԱՆ ԿՈՄԻՏԵԻ ԱՐՏԱԴՐԱԿԱՆ ԿԱԶՄԱԿԵՐՊՈՒԹՅՈՒՆ

1. ԱՅՍՈՒՄԲԱՅՆ ՈՒՂԵՑՈՒ Ե.Բ ՏԱՐԲԵՐՈՒ (ՀԻՄՆԱԿԱՆԱՐԻՆ Ե.Բ ԾՈՇԱԳԻՐՈՒ) ԱԿԻՍԱՅԻՆ ԵՆ ԽՈՆԱՎԱՑՈՒՄ Է՝
- ՔԱՂԱՔԱՅԻՆ ԵՎ ՀԵՆԱՊԱՏԵՂ Ե.Բ ՏԱՐԲԵՐ ԱՌԱՆՑՔԱՅԻՆ ԿԱՌՈՒՑՎԱԾՔՆԵՐԻ ՊՈՍՏԱՅԻՆ ՀԱՄԱՐ ԱՌԱՆՑՔԱՅԻՆ ԿԱՌՈՒՑՎԱԾՔՆԵՐԻ ԱՌԱՆՁՆԱՀԱՏԿԱՆ ԳԾԱԳԻՐԵՐԻ ՀԱՄԱՐ

ՄԱՍՆԱԳԻՐ ՄԵԿ ԿՈՆՍՏՐՈՒԿՏԻՎ ԷԼ-ՏԻ ՀԱՄԱՐ

ԴԻՐՔ	ՆՇԱՆԱԿՈՒՄԸ	ԱՆՎԱՆՈՒՄԸ	ՔԱՆ.	ՔԱՇԸ ՄԻԱՎՈՐԻ ԿԳ.	ԾԱՆՈԹ. ԸՆԴ. ԿԳ.
	ՄԻԱՁՈՒՅԼ Ե.Բ ԷԼ - ԵՐ				
		ԿԱՆԳՆԱԿ ԿՄ - 1 (18 ՀԱՏ)			
1	ГОСТ 34028 - 2016	Φ12 A500C L = 3200	4	2.88	11.5
5	–"–	Φ12 A500C L = 500	18	0.45	8.1
2	–"–	Φ6 A-240 L = 1600	16	0.35	5.7
	ՆՅՈՒԹԸ՝	ԲԵՏՈՆ B20			0.28 ($Մ^3$)
		ԿԱՆԳՆԱԿ ԿՄ - 3 (4 ՀԱՏ)			
1	ГОСТ 34028 - 2016	Φ12 A500C L = 3200	4	2.88	11.5
5	–"–	Φ12 A500C L = 500	18	0.45	8.1
3	–"–	Φ6 A-240 L = 1900	16	0.42	6.7
	ՆՅՈՒԹԸ՝	ԲԵՏՈՆ B20			0.56 ($Մ^3$)
		ԿԱՆԳՆԱԿ ԿՄ - 1* (25 ՀԱՏ)			
1	ГОСТ 34028 - 2016	Φ12 A500C L = 3200	4	2.88	11.5
5	–"–	Φ12 A500C L = 500	18	0.45	8.1
4	–"–	Φ6 A-240 L = 1400	16	0.31	5.0
	ՆՅՈՒԹԸ՝	ԲԵՏՈՆ B20			0.25 ($Մ^3$)
		Ե.Բ ԲԱՐԱՎՈՐ ԲՄ-1 (1 ՀԱՏ)			
6	ГОСТ 34028 - 2016	Φ12 A500C L = 2150	6	1.94	11.6
7	–"–	Φ6 A240 L = 1000	10	0.22	2.2
		ՆՅՈՒԹԸ՝			
		ԲԵՏՈՆ B 15			0.15 ($Մ^3$)
		Ե.Բ ՇԱՊԻԿ			
1*	ГОСТ 34028-2016	Φ12 A500c L ԸՆ = 640.0 մ	--	576.0	576.0
2*	–"–	Φ12A500c L = 750	470	0.67	314.9
3*	–"–	Φ12A500c L = 300	70	0.27	18.9
5*	–"–	Φ12 A500c L = 600	100	0.54	54.0
		ՑԱՆՑ 150/150/6/6 A-240 340.0 (Մ2)	--	1.37	465.8
		ՆՅՈՒԹԸ՝			
		50ՄՄ ՀԱՍՏՈՒԹՅԱՄԲ «ՏՈՐԿՐԵՏ» ՍՎԱՂ՝ ԲԵՏՈՆ B20			17.0 ($Մ^3$)
1	2	3	4	5	6

1	2	3	4	5	6
		ՊԱՏԻ ԲԱՑՎԱԾՔՆԵՐԻ ԼՐԱՑՈՒՄ			
5	ГОСТ 34028-2016	Φ12 A500C L = 500	10	0.45	4.5
		ՑԱՆՑ Ց - 1 (4.0 ԳԾ.Մ)			
8	ГОСТ 34028-2016	Φ6A-240 L = 1000	4	0.22	0.88
9	–"–	Φ6A-240 L = 550	5	0.12	0.62
			ԸՆԴ. (1.0 ԳԾ.Մ)		1.5

ՏԱՐՐԵՐԻ ՄԱՍՆԱՑՈՒՑԱԿ

ԴԻՐՔ	ԷՍՔԻԶ
2	200 / 600 / 100 / 700
3	350 / 600 / 250 / 700
4	200 / 500 / 100 / 600
7	250 / 250 / 150 / 350

ՏԱՐՐԵՐԻ ՄԱՍՆԱՑՈՒՑԱԿ

ԴԻՐՔ	ԷՍՔԻԶ
6	250 / 1650 / 250
2*	100 / 600 / 100
3*	100 / 200

ՄԵՏԱՂԻ ԾԱԽՍԻ ԱՄՓՈՓԱԳԻՐԸ ՄԵԿ ԷԼ-ՏԻ ՀԱՄԱՐ ; ԿԳ

ԷԼ - ՏԻ ՄԱԿՆԻՇԸ	ԱՄՐԱՆԱՅԻՆ ՏԱՐՐԵՐ								ԸՆԴ. ԾԱԽՍԸ
	ԱՄՐԱՆԻ ԴԱՍԸ								
	A-240			A500C					
	ГОСТ 34028 - 2016								
	Φ6	Φ8	ԸՆԴ.	Φ8	Φ12			ԸՆԴ.	
ԿՄ - 1	3.6	--	3.6	--	12.4			12.4	16.0
ԿՄ - 2	3.4	--	3.4	--	11.7			11.7	15.1
ԿՄ - 1*	--	428.8	428.8	74.4	754.0			828.4	1257.2
ԲՄ-1	--	499.0	499.0	232.0	1011.6			1243.6	1742.6
Ե. Բ ՇԱՊԻԿ	465.8	--	465.8	--	963.8			963.8	1429.6

ՏՆՕՐԵՆ	Ռ. ԴԱՎԹՅԱՆ		ՄԵԾԱՄՈՐ ՀԱՄԱՅՆՔԻ ԱԿՆԱԼԻՃ ԲՆԱԿԱՎԱՅՐԻ ՄԱՆԿԱՊԱՐՏԵԶԻ ՆՈՐԱԳՄԱՆ ԱՇԽԱՏԱՆՔՆԵՐԻ ՆԱԽԱԳԻԾ		
ՆԱԽԱԳԾԵՑ	Լ. ԱՂԱՋԱՆՅԱՆ		ՄԵԾԱՄՈՐ ՀԱՄԱՅՆՔ	ՊԱՏՎԵՐ ՀՀԱՄՄՀ ԱԳ/ԳՄ - ՀՄԱԾՁԲ - 22/03	
			ԿՈՆՍՏՐՈՒԿՏՈՐԱԿԱՆ ՄԱՍ	ՓՈՒԼ	ԹԵՐԹ	ԹԵՐԹԵՐ
				ԱՆ	ԵԿ-8	20
«ԱՐՇԻՆ - ՔՈՆՍԹՐԱՔՇԵՆ» ՍՊԸ			ՄԱՍՆԱԳԻՐ	ԼԻՑԵՆԶԻԱ ՔՊԼ 18266 ԱՐՏՈՆԱԳԻՐ ԿԵԴ - Ա2 - 015	

ՇՐՋԱՆԱԿ ՇՄ - 1

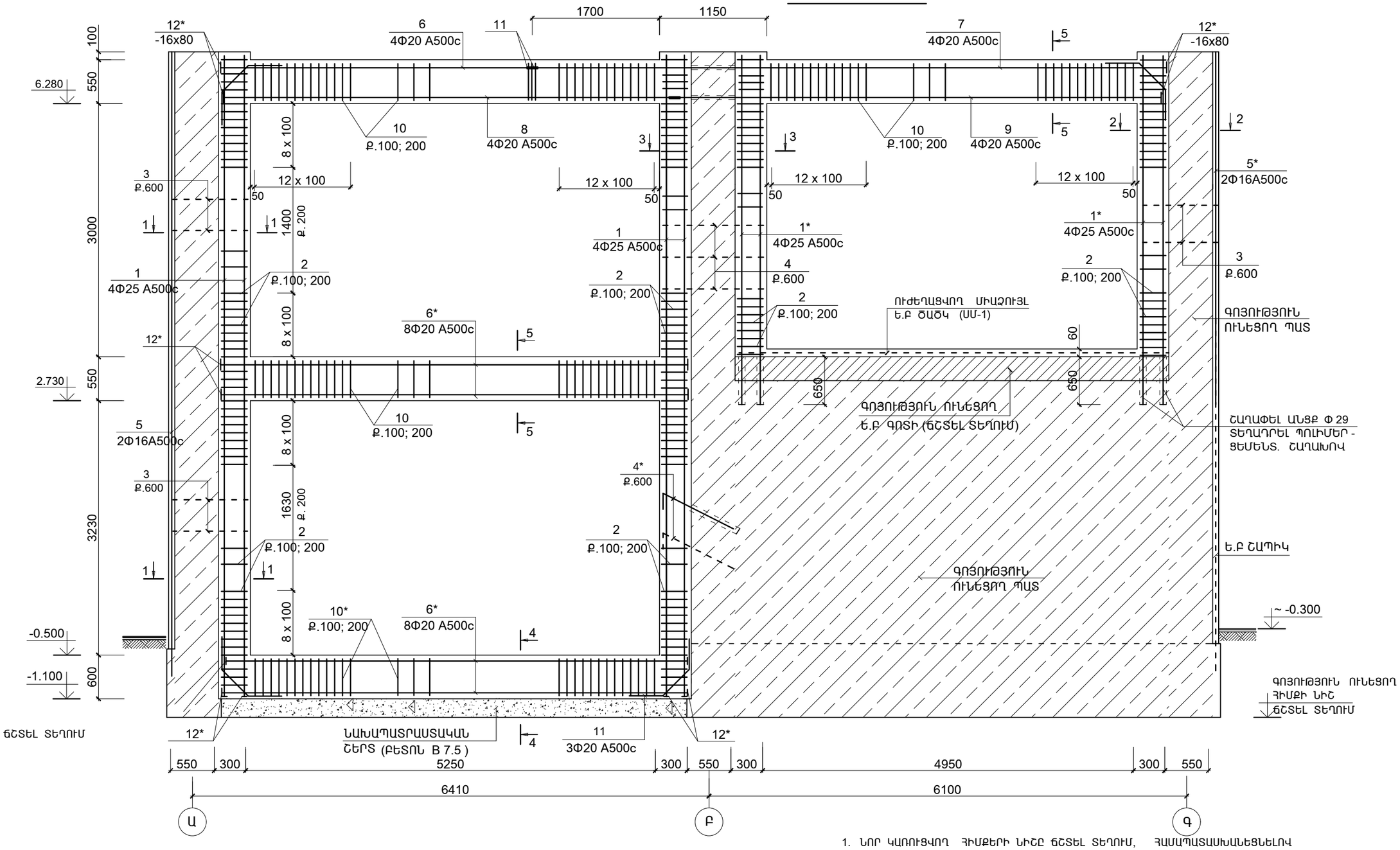

1. ՆՈՐ ԿԱՌՈՒՑՎՈՂ ՀԻՄՔԵՐԻ ՆԻՇԸ ՃՇՏԵԼ ՏԵՂՈՒՄ, ՀԱՄԱՊԱՏԱՍԽԱՆԵՑՆԵԼՈՎ ԳՈՅՈՒԹՅՈՒՆ ՈՒՆԵՑՈՂ ՇԵՆՔԻ ՀԻՄՔԵՐԻ ՆԻՇԻՆ
2. ՇՄ-1-Ի ԿԱՌՈՒՑՄԱՆ ԺԱՄԱՆԱԿ ՃՇՏԵԼ 0.000 ՆԻՇՈՒՄ ԳՈՅՈՒԹՅՈՒՆ ՈՒՆԵՑՈՂ Ե.Բ ԳՈՏՈՒ ԱՌԿԱՅՈՒԹՅՈՒՆԸ՝ ԱՆՀՐԱԺԵՇՏՈՒԹՅԱՆ ԴԵՊՔՈՒՄ ՇՄ-1-Ի ԻՐԱԿԱՆԱՑՈՒՄԸ ՎԵՐԱՆԱՅԵԼ:
3. - ՊԱՐՋՈՒՆԱԿՆԵՐԻ ՎԵՐԻՆ ԳՈՏՈՒ ԵՐԿԱՅՆԱԿԱՆ ԱՄՐԱՆԱՋՈՂԵՐԸ՝ ԾԱՅՐԱԿՑԵԼ ԹՈՒՉՔԻ ԵՐԿԱՐՈՒԹՅԱՆ ՄԻՋԱՆԿՅԱԼ ՀԱՏՎԱԾԱՄԱՍՈՒՄ (Լ/3-ԻՑ ՈՉ ՊԱԿԱՍ)
   - ՆԵՐՔԵՎԻ ԳՈՏՈՒ ԵՐԿԱՅՆԱԿԱՆ ԱՄՐԱՆԱՋՈՂԵՐԸ՝ ԾԱՅՐԱԿՑԵԼ ԹՈՒՉՔԻ ՀԵՆԱՐԱՆՆԵՐՈՒՄ
4. ՆՅՈՒԹԵՐԻ ԾԱԽՍԸ ՆԱՅԵԼ ԹԵՐԹ ԵԿ-10

ՄԵՏԱՂԻ ԾԱԽՍԻ ԱՄՓՈՓԱԳԻՐԸ ՄԵԿ ԷԼ-ՏԻ ՀԱՄԱՐ ; ԿԳ

	ԷԼ - ՏԻ ՄԱԿՆԻՇԸ	ԱՄՐԱՆԱՅԻՆ ԷԼԵՄԵՆՏՆԵՐ								ՆԵՐԴԻՐ ՏԱՐՐԵՐ			ԸՆԴ. ԾԱԽՍԸ
		ԱՄՐԱՆԻ ԴԱՍԸ								ՊՈՂՊԱՏ			
		A-240		A500C						C 245			
		ГОСТ 34028 - 2016								ГОСТ19903 - 76			
		Φ8		ԸՆԴ.	Φ12	Φ20	Φ25	Φ16	ԸՆԴ.	-d=16		ԸՆԴ.	
ՇՄ-1	ԿԱՆԳՆԱԿՆԵՐ	118.6		118.6	77.7	--	379.4	48.8	505.9	--		--	624.5
	ՊԱՐՋՈՒՆԱԿՆԵՐ	227.0		227.0	--	520.5	--	--	520.5	38.4		38.4	785.9

ՏՆՕՐԵՆ	Ռ. ԴԱՎԹՅԱՆ		ՄԵԾԱՄՈՐ ՀԱՄԱՅՆՔԻ ԱԿՆԱԼԻՃ ԲՆԱԿԱՎԱՅՐԻ ՄԱՆԿԱՊԱՐՏԵԶԻ ՆՈՐԱԳՄԱՆ ԱՇԽԱՏԱՆՔՆԵՐԻ ՆԱԽԱԳԻԾ		
ՆԱԽԱԳԾԵՑ	Լ. ԱՂԱՋԱՆՅԱՆ		ՄԵԾԱՄՈՐ ՀԱՄԱՅՆՔ	ՊԱՏՎԵՐ ՀՅԱՄՄՅ ԱԳ/ԳՄ - ՀՄԱԾՁԲ - 22/03	
			ԿՈՆՍՏՐՈՒԿՑԻՈՐԱԿԱՆ ՄԱՍ	ՓՈՒԼ	ԹԵՐԹ	ԹԵՐԹԵՐ
				ԱՆ	ԵԿ-9	20
«ԱՐՇԻՆ - ՔՈՆՍԹՐԱՔՇԵՆ» ՍՊԸ			ՇՐՋԱՆԱԿ ՇՄ - 1	ԼԻՑԵՆԶԻԱ ՔՊԼ 18266 ԱՐՏՈՆԱԳԻՐ ԿԵԴ - Ա2 - 015	

1 - 1

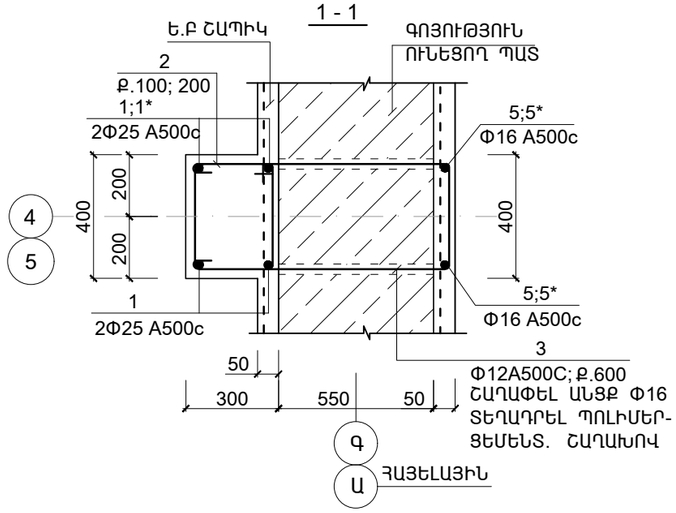

3 -3

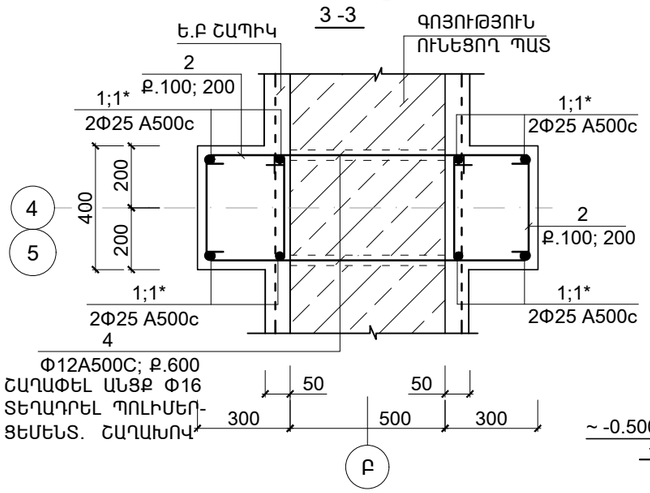

3 - 3

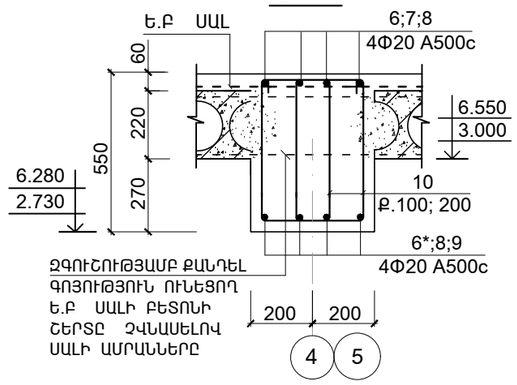

ՏԱՐՐԵՐԻ ՄԱՍՆԱՑՈՒՑԱԿ

ԴԻՐՔ	ԷՍՔԻԶ
2	350; 350; 450; 250
4*	100; 800
3	850; 350; 100; 100; 850
4	100; 1100; 100
10	335; 500; 600; 235
10*	455; 530; 630; 355
11	400; 400; 800

4 - 4

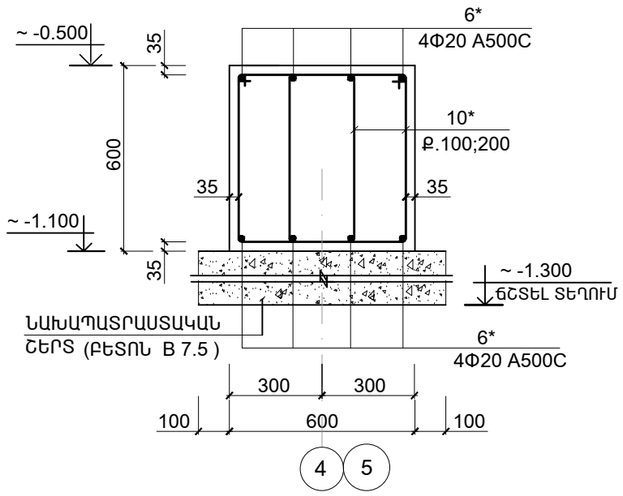

ՀԱՆԳՈՒՅՑ - 1

(ԵՐԿԱՅՆԱԿԱՆ ԱՄՐԱՆՆԵՐԻ ԾԱՅՐԱԿՑՄԱՆ ՀԱՆԳՈՒՅՑ)

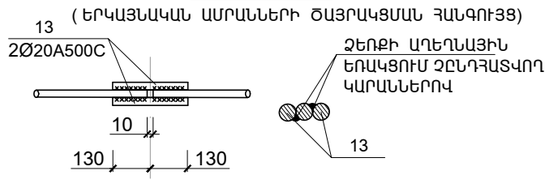

ԴԻՐՔ "14"

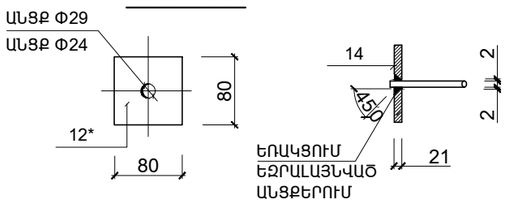

ԵՌԱԿՑՈՒՄԸ ԻՐԱԿԱՆԱՑՆԵԼ Э-42A ԷԼԵԿՏՐՈԴՈՎ

ԱՄՐԱՆՆԵՐԻ ՄԱՍՆԱԳԻՐ ՄԵԿ ԿՈՆՍՏՐՈՒԿՏԻՎ ԷԼ-ՏԻ ՀԱՄԱՐ

ԴԻՐՔ	ՆՇԱՆԱԿՈՒՄԸ	ԱՆՎԱՆՈՒՄԸ		ՔԱՆ.	ՔԱՇԸ ՄԻԱՎՈՐԻ ԿԳ.	ԾԱՆՈԹ. ԸՆԴ. ԿԳ.
	ՄԻԱՁՈՒՅԼ Ե.Բ ԷԼ - ԵՐ					
		ՇՐՋԱՆԱԿ ՇՄ -1	(2 ՀԱՏ)			
		(ԿԱՆԳՆԱԿՆԵՐ)				
1	ГОСТ 34028 - 2016	Φ25 A500C	L = 8000	8	30.72	245.8
1*	–"–	Φ25 A500C	L = 4350	8	16.7	133.6
2	–"–	Φ8 A-240	L = 1400	212	0.56	118.7
3	–"–	Φ12 A500C	L = 2250	25	2.0	50.0
4	–"–	Φ12 A500C	L = 1300	14	1.17	16.4
4*	–"–	Φ12 A500C	L = 900	14	0.81	11.3
5	–"–	Φ16 A500C	L = 7650	4	12.2	48.8
	ՆՅՈՒԹԸ՝	ԲԵՏՈՆ	B25			2.8 ($Մ^3$)
		(ՊԱՐԶՈՒՆԱԿՆԵՐ)				
6	ГОСТ 34028 - 2016	Φ20 A500C	L = 3550	4	8.77	35.0
7	–"–	Φ20 A500C	L = 8100	4	20.0	80.0
8	–"–	Φ20 A500C	L = 5700	4	14.0	56.3
9	–"–	Φ20 A500C	L = 6250	4	15.4	61.8
6*	–"–	Φ20 A500C	L = 5800	16	14.3	229.2
11	–"–	Φ20 A500C	L = 1600	12	4.0	48.0
13	–"–	Φ20 A500C	L = 260	16	0.64	10.2
10	–"–	Φ8 A-240	L = 1670	242	0.67	162.2
10*	–"–	Φ8 A-240	L = 1970	82	0.79	64.8
12*	ГОСТ 19903 - 76	-16 x 80	L = 80	48	0.8	38.4
	ՆՅՈՒԹԸ՝	ԲԵՏՈՆ	B25			6.4 ($Մ^3$)
		ԲԵՏՈՆ	7.5			1.0 ($Մ^3$)

ՏՆՕՐԵՆ	Ռ. ԴԱՎԹՅԱՆ		ՄԵԾԱՄՈՐ ՀԱՄԱՅՆՔԻ ԱԿՆԱԼԻՑ ԲՆԱԿԱՎԱՅՐԻ ՄԱՆԿԱՊԱՐՏԵԶԻ ՆՈՐԱԳՄԱՆ ԱՇԽԱՏԱՆՔՆԵՐԻ ՆԱԽԱԳԻԾ			
ՆԱԽԱԳԾԵՑ	Լ. ԱՂԱՋԱՆՅԱՆ		ՄԵԾԱՄՈՐ ՀԱՄԱՅՆՔ	ՊԱՏՎԵՐ ՀՀԱՄՄՀ ԱԳ/ԳՄ - ՀՄԱԾՁԲ - 22/03		
			ԿՈՆՍՏՐՈՒԿՏՈՐԱԿԱՆ ՄԱՍ	ՓՈՒԼ	ԹԵՐԹ	ԹԵՐԹԵՐ
				ԱՆ	ԵԿ-10	20
«ԱՐՇԻՆ - ՔՈՆՍԹՐԱՔՇԵՆ» ՍՊԸ			ՇՄ-1; ԿՏՐՎԱԾՔՆԵՐ	ԼԻՑԵՆԶԻԱ ՔՊԼ 18266 ԱՐՏՈՆԱԳԻՐ ԿԵԴ - Ա2 - 015		

ԱՌԱՋԻՆ ՀԱՐԿԻ ԾԱԾԿԻ ՈՒԺԵՂԱՑՈՒՄ 3.300 ՆԻՇՈՒՄ

(Ե.Բ ՍԱԼ ՍՄ-1)

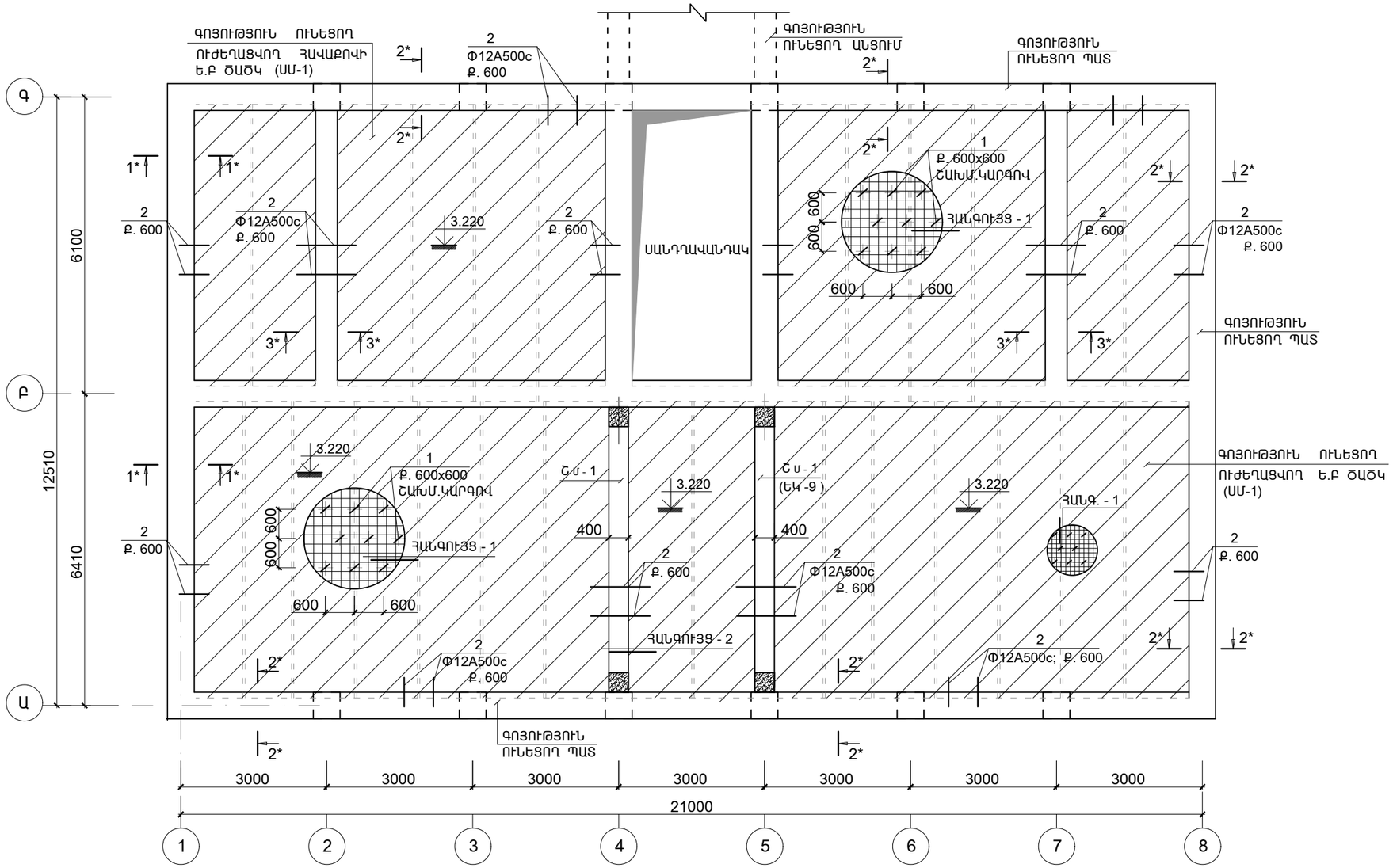

ԾԱՆՈԹԱԳՐՈՒԹՅՈՒՆ

1. ՆԱԽՔԱՆ ԳՈՅՈՒԹՅՈՒՆ ՈՒՆԵՑՈՂ ԾԱԾԿԵՐԻ ՈՒԺԵՂԱՑՄԱՆ ԱՇԽԱՏԱՆՔՆԵՐԸ ՍԿՍԵԼԸ՝ ԾԱԾԿԵՐԻ ՎՐԱՅԻՑ ՀԵՌԱՑՆԵԼ ՀԱՐԹԵՑՆՈՂ ՇԵՐՏԵՐՆ ՈՒ ՇԻՆԱՐԱՐԱԿԱՆ ԱՂԸԲ, ՄԻՆՉԵՎ ՍԱԼԻ ՄԱՔՈՒՐ ՄԱԿԵՐԵՎՈՒԹԸ:
ՍԱԼԵՐԸ ԼՎԱՆԱԼ ՋՐԻ ՇԻԹՈՎ՝ ԵՆԹԱԿԱՅՄԱՆ ԵՂԱՆԱԿՈՎ: ԲԱՑԵԼ ԱԿՈՍՆԵՐ 600X600ՄՄ ՇԱԽՄԱՏԱՅԻՆ ԿԱՐԳՈՎ, ՏԵՂԱԴՐԵԼ ԱՄՐԱՆԱՑՈՂԵՐՆ ՈՒ ԲԵՏՈՆԱՑՆԵԼ:
2. -- ՆՈՐ ՏԵՂԱԴՐՎՈՂ Ե.Բ ՊԱՐԶՈՒՆԱԿԻ ՏԵՂՈՒՄ ՍԱԼԻ ՏԱԿ ՆԱԽԱՏԵՍԵԼ ԺԱՄԱՆԱԿԱՎՈՐ ՀԵՆԱՐԱՆՆԵՐ, ՈՐԻՑ ՀԵՏՈ ՆԱԽԱՏԵՍՎՈՂ Ե.Բ ՊԱՐԶՈՒՆԱԿԻ ՏԵՂՈՒՄ ՁԳՈՒՇՈՒԹՅԱՄԲ ՔԱՆԴԵԼ ԳՈՅՈՒԹՅՈՒՆ ՈՒՆԵՑՈՂ Ե.Բ ՍԱԼԻ ԲԵՏՈՆԻ ՇԵՐՏԸ ՉՎՆԱՍԵԼՈՎ ՍԱԼԻ ԱՄՐԱՆՆԵՐԸ ԵՎ ՄԻԱՁՈՒՅԼ Ե.Բ ՍԱԼԻ ԿՈՂԵՐԸ: ԺԱՄԱՆԱԿԱՎՈՐ ՀԵՆԱՐԱՆՆԵՐԸ ՊԱՀՊԱՆԵԼ ՄԻՆՉԵՎ ԲԵՏՈՆԸ ԻՐ ԱՄՐՈՒԹՅԱՆ, ՈՉ ՊԱԿԱՍ 75%-Ը, ՁԵՐՔ ԲԵՐԵԼՈՒՑ ՀԵՏՈ:
3. ԾԱԾԿԵՐԻ ՎՐԱ 200 ՄՄ-ԻՑ ՓՈՔՐ ՉԱՓԵՐ ՈՒՆԵՑՈՂ ԱՆՑՔԵՐԸ ԲԱՑԵԼ ՏԵՂՈՒՄ ՉՎՆԱՍԵԼՈՎ ՀԱՎԱՔՈՎԻ ԵՎ ՄԻԱՁՈՒՅԼ Ե.Բ ՍԱԼԻ ԿՈՂԵՐԸ:
ԱՆՑՔԵՐԻ ՏԵՂԱԲԱՇԽՈՒՄԸ ՃՇՏԵԼ ԻՆԺԵՆԵՐԱԿԱՆ ԳԾԱԳՐԵՐԻ ՀԵՏ:
4. ԳՈՅՈՒԹՅՈՒՆ ՈՒՆԵՑՈՂ Ե.Բ ԾԱԾԿԵՐԻ ՈՒԺԵՂԱՑՄԱՆ ՀԱՄԱՐ ՆԱԽԱՏԵՍՎՈՂ Ե.Բ ՍԱԼԻ (ՍՄ-1;ՍՄ-2;ՍՄ-3) ԱՄՐԱՆԱՑԱՆՑԻ ԱՄՐԱԿԱՊՈՒՄԸ ԳՈՅՈՒԹՅՈՒՆ ՈՒՆԵՑՈՂ ՊԱՏԵՐԻ ՆՈՐ ԿԱՌՈՒՑՎՈՂ Ե.Բ ՇԱՊԻԿԻ ՀԵՏ ՆԱՅԵԼ ԹԵՐԹ ԵԿ-
ԳՈՅՈՒԹՅՈՒՆ ՈՒՆԵՑՈՂ ԱՆՑՔԵՐԻ ՉԱՓԵՐՆ ՈՒ ՏԵՂԱԲԱՇԽՈՒՄԸ ՃՇՏԵԼ ՏԵՂՈՒՄ
5. ՍՈՒՅՆ ԹԵՐԹԸ ՆԱՅԵԼ ԹԵՐԹ ԵԿ- 13 ՀԵՏ ՀԱՄԱՏԵՂ:

ՏՆՕՐԵՆ	Ռ. ԴԱՎԹՅԱՆ		ՄԵԾԱՄՈՐ ՀԱՄԱՅՆՔԻ ԱԿՆԱԼԻՃ ԲՆԱԿԱՎԱՅՐԻ ՄԱՆԿԱՊԱՐՏԵԶԻ ՆՈՐԱԳՄԱՆ ԱՇԽԱՏԱՆՔՆԵՐԻ ՆԱԽԱԳԻԾ		
ՆԱԽԱԳԾԵՑ	Լ. ԱՂԱՋԱՆՅԱՆ		ՄԵԾԱՄՈՐ ՀԱՄԱՅՆՔ	ՊԱՏՎԵՐ ՀՅԱՄՄՅ ԱԳ/ԳՄ - ՀՄԱԾՁԲ - 22/03	
			ԿՈՆՍՏՐՈՒԿՏՈՐԱԿԱՆ ՄԱՍ	ՓՈՒԼ	ԹԵՐԹ	ԹԵՐԹԵՐ
				ԱՆ	ԵԿ-11	20
«ԱՐՇԻՆ - ՔՈՆՍԹՐԱՔՇԵՆ» ՍՊԸ			ԱՌԱՋԻՆ ՀԱՐԿԻ ԾԱԾԿԻ ՈՒԺԵՂԱՑՈՒՄ 3.300 ՆԻՇՈՒՄ (Ե.Բ ՍԱԼ ՍՄ-1)	ԼԻՑԵՆԶԻԱ ՔՊԼ 18266 ԱՐՏՈՆԱԳԻՐ ԿԵԴ - Ա2 - 015	

ԵՐԿՐՈՐԴ ՀԱՐԿԻ ԾԱԾԿԻ ՈՒԺԵՂԱՑՈՒՄ 6.770 ՆԻՇՈՒՄ

(Ե.Բ ՍԱԼ ՍՄ-2)

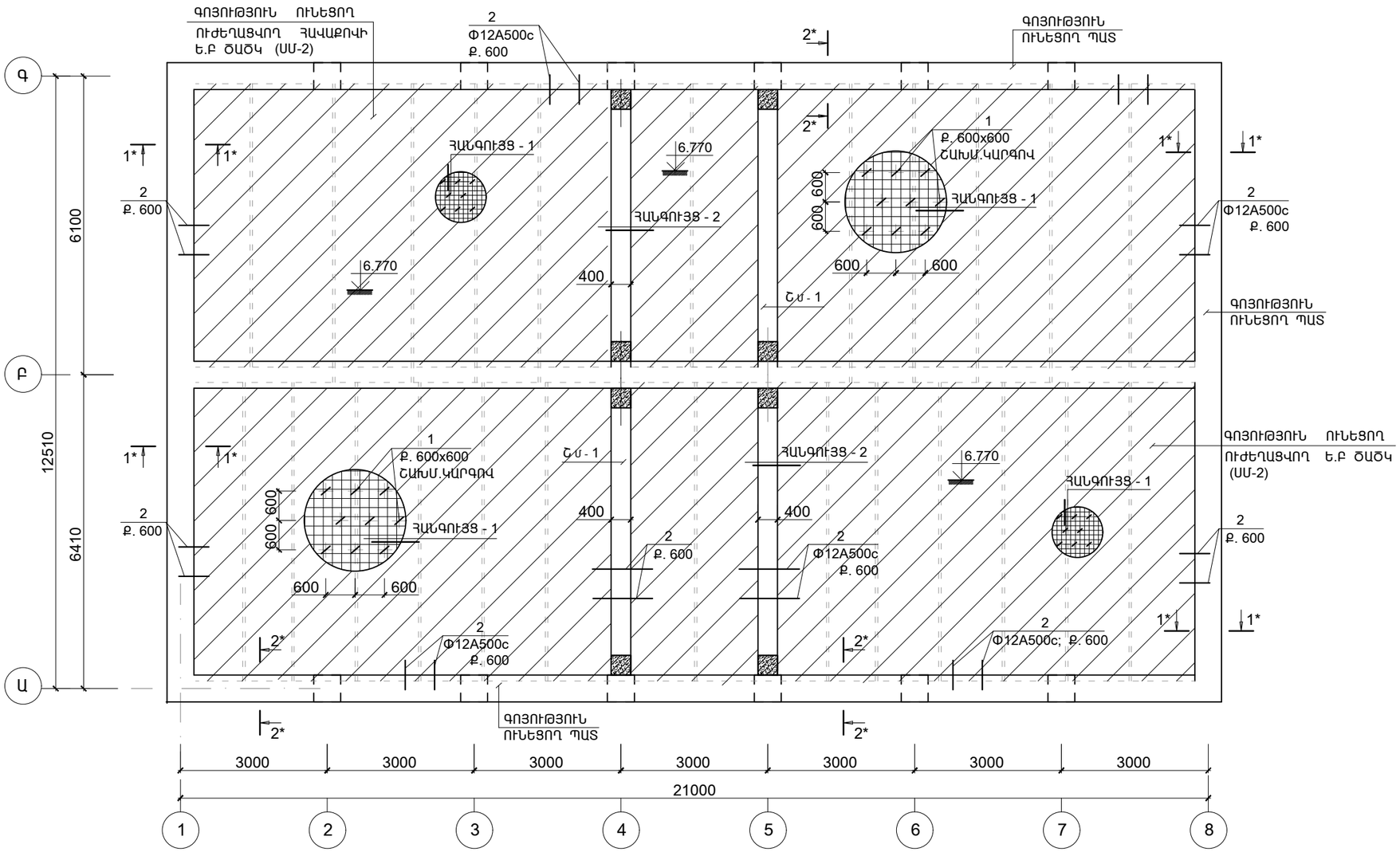

ԾԱՆՈԹԱԳՐՈՒԹՅՈՒՆ

1. ՆԱԽՔԱՆ ԳՈՅՈՒԹՅՈՒՆ ՈՒՆԵՑՈՂ ԾԱԾԿԵՐԻ ՈՒԺԵՂԱՑՄԱՆ ԱՇԽԱՏԱՆՔՆԵՐԸ ՍԿՍԵԼԸ՝ ԾԱԾԿԵՐԻ ՎՐԱՅԻՑ ՀԵՌԱՑՆԵԼ ՀԱՐԹԵՑՆՈՂ ՇԵՐՏԵՐՆ ՈՒ ՇԻՆԱՐԱՐԱԿԱՆ ԱՂԸԲ, ՄԻՆՉԵՎ ՍԱԼԻ ՄԱՔՈՒՐ ՄԱԿԵՐԵՎՈՒՅԹԸ:
ՍԱԼԵՐԸ ԼՎԱՆԱԼ ՋՐԻ ՇԻԹՈՎ ՃՆՇԱՓՉՄԱՆ ԵՂԱՆԱԿՈՎ: ԲԱՑԵԼ ԱԿՈՄՆԵՐ 600X600ՄՄ ՇԱԽՄԱՏԱՅԻՆ ԿԱՐԳՈՎ, ՏԵՂԱԴՐԵԼ ԱՄՐԱՆԱՁՈՂԵՐՆ ՈՒ ԲԵՏՈՆԱՑՆԵԼ:
2. -- ՆՈՐ ՏԵՂԱԴՐՎՈՂ Ե.Բ ՊԱՐԶՈՒՆԱԿԻ ՏԵՂՈՒՄ ՍԱԼԻ ՏԱԿ ՆԱԽԱՏԵՍԵԼ ԺԱՄԱՆԱԿԱՎՈՐ ՀԵՆԱՐԱՆՆԵՐ, ՈՐԻՑ ՀԵՏՈ ՆԱԽԱՏԵՍՎՈՂ Ե.Բ ՊԱՐԶՈՒՆԱԿԻ ՏԵՂՈՒՄ ԶԳՈՒՇՈՒԹՅԱՄԲ ՔԱՆԴԵԼ ԳՈՅՈՒԹՅՈՒՆ ՈՒՆԵՑՈՂ Ե.Բ ՍԱԼԻ ԲԵՏՈՆԻ ՇԵՐՏԸ ՉՎՆԱՍԵԼՈՎ ՍԱԼԻ ԱՄՐԱՆՆԵՐԸ ԵՎ ՄԻԱՁՈՒՅԼ Ե.Բ ՍԱԼԻ ԿՈՂԵՐԸ:
ԺԱՄԱՆԱԿԱՎՈՐ ՀԵՆԱՐԱՆՆԵՐԸ ՊԱՀՊԱՆԵԼ ՄԻՆՉԵՎ ԲԵՏՈՆԸ ԻՐ ԱՄՐՈՒԹՅԱՆ, ՈՉ ՊԱԿԱՍ 75%-Ը, ՋԵՐՔ ԲԵՐԵԼՈՒՑ ՀԵՏՈ:
3. ԾԱԾԿԵՐԻ ՎՐԱ 200 ՄՄ-ԻՑ ՓՈՔՐ ՉԱՓԵՐ ՈՒՆԵՑՈՂ ԱՆՑՔԵՐԸ ԲԱՑԵԼ ՏԵՂՈՒՄ ՉՎՆԱՍԵԼՈՎ ՀԱՎԱՔՈՎԻ ԵՎ ՄԻԱՁՈՒՅԼ Ե.Բ ՍԱԼԻ ԿՈՂԵՐԸ:
ԱՆՑՔԵՐԻ ՏԵՂԱԲԱՇԽՈՒՄԸ ՃՇՏԵԼ ԻՆԺԵՆԵՐԱԿԱՆ ԳԾԱԳՐԵՐԻ ՀԵՏ:
4. ԳՈՅՈՒԹՅՈՒՆ ՈՒՆԵՑՈՂ Ե.Բ ԾԱԾԿԵՐԻ ՈՒԺԵՂԱՑՄԱՆ ՀԱՄԱՐ ՆԱԽԱՏԵՍՎՈՂ Ե.Բ ՍԱԼԻ (ՍՄ-1;ՍՄ-2;ՍՄ-3) ԱՄՐԱՆԱՑԱՆՑԻ ԱՄՐԱԿԱՊՈՒՄԸ ԳՈՅՈՒԹՅՈՒՆ ՈՒՆԵՑՈՂ ՊԱՏԵՐԻ ՆՈՐ ԿԱՌՈՒՑՎՈՂ Ե.Բ ՇԱՊԻԿԻ ՀԵՏ ՆԱՅԵԼ ԹԵՐԹ ԵԿ-ԳՈՅՈՒԹՅՈՒՆ ՈՒՆԵՑՈՂ ԱՆՑՔԵՐԻ ՉԱՓԵՐՆ ՈՒ ՏԵՂԱԲԱՇԽՈՒՄԸ ՃՇՏԵԼ ՏԵՂՈՒՄ
5. ՍՈՒՅՆ ԹԵՐԹԸ ՆԱՅԵԼ ԹԵՐԹ ԵԿ- 13 ՀԵՏ ՀԱՄԱՏԵՂ:

ՏՆՕՐԵՆ	Ռ. ԴԱՎԹՅԱՆ		ՄԵԾԱՄՈՐ ՀԱՄԱՅՆՔԻ ԱԿՆԱԼԻՃ ԲՆԱԿԱՎԱՅՐԻ ՄԱՆԿԱՊԱՐՏԵԶԻ ՆՈՐԱԳՄԱՆ ԱՇԽԱՏԱՆՔՆԵՐԻ ՆԱԽԱԳԻԾ			
ՆԱԽԱԳԾԵՑ	Լ. ԱՂԱՋԱՆՅԱՆ		ՄԵԾԱՄՈՐ ՀԱՄԱՅՆՔ	ՊԱՏՎԵՐ ՀՀԱՄՄՀ ԱԳ/ԳՄ - ՀՄԱԾՁԲ - 22/03		
			ԿՈՆՍՏՐՈՒԿՏՈՐԱԿԱՆ ՄԱՍ	ՓՈՒԼ	ԹԵՐԹ	ԹԵՐԹԵՐ
				ԱՆ	ԵԿ-12	20
«ԱՐՇԻՆ - ՔՈՆՍԹՐԱՔՇԵՆ» ՍՊԸ			ԱՌԱՋԻՆ ՀԱՐԿԻ ԾԱԾԿԻ ՈՒԺԵՂԱՑՈՒՄ 6.770 ՆԻՇՈՒՄ (Ե.Բ ՍԱԼ ՍՄ-2)	ԼԻՑԵՆԶԻԱ ՔՊԼ 18266 ԱՐՏՈՆԱԳԻՐ ԿԵԴ - Ա2 - 015		

ՀԱՆԳՈՒՅՑ - 1

ՈՒԺԵՂԱՑՎՈՂ ՀԱՎԱՔՈՎԻ Ե.Բ
ԲԱԶՄԱՆՑՔ ԾԱԾԿԻ ՍԱԼ (ՍՄ-1;ՍՄ-2)

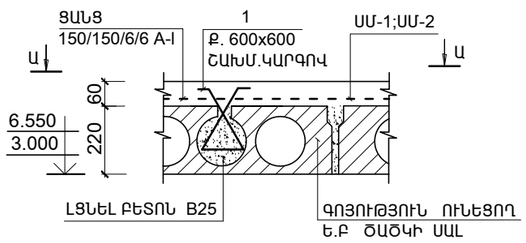

ՏԵՍՔ Ա - Ա

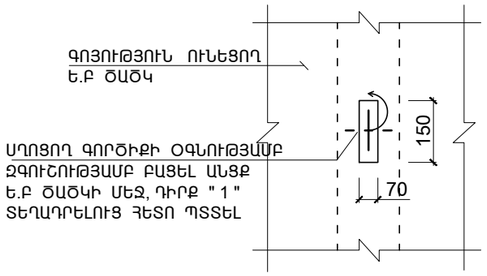

3* - 3*

(ՈՒԺԵՂԱՑՎՈՂ Ե.Բ ԾԱԾԿ ՍՄ-1;ՍՄ-2)

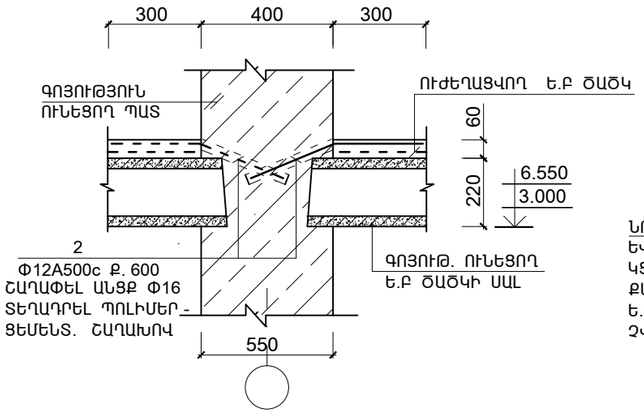

ՀԱՆԳՈՒՅՑ - 2

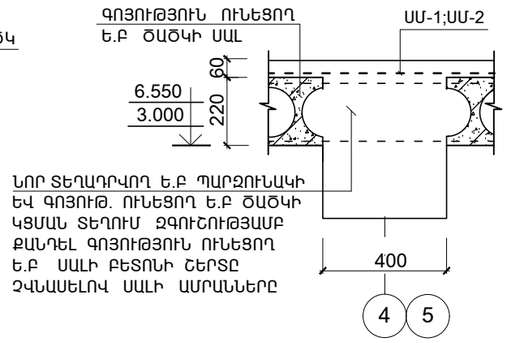

2* - 2*

(ՈՒԺԵՂԱՑՎՈՂ Ե.Բ ԾԱԾԿ ՍՄ-1;ՍՄ-2)

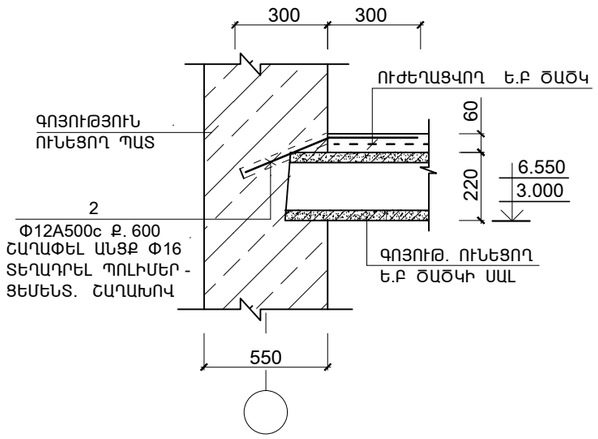

1* - 1*

(ՈՒԺԵՂԱՑՎՈՂ Ե.Բ ԾԱԾԿ ՍՄ-1;ՍՄ-2)

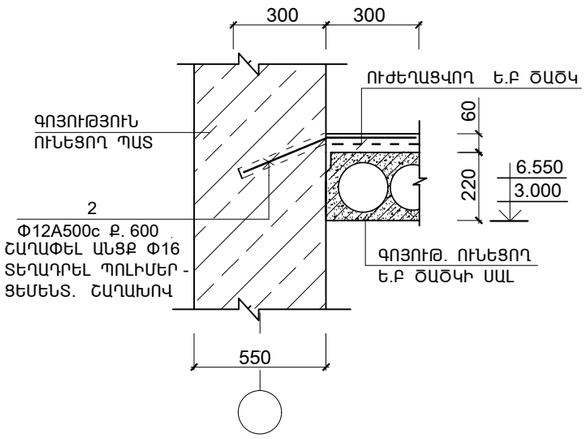

ՄԱՍՆԱԳԻՐ

ԴԻՐՔ	ՆՇԱՆԱԿՈՒՄԸ	ԱՆՎԱՆՈՒՄԸ	ՔԱՆ.	ՔԱՇԸ ՄԻԱՎՈՐԻ ԿԳ.	ԾԱՆՈԹ. ԸՆԴ. ԿԳ.
		ՄԻԱՁՈՒՅԼ Ե.Բ ԷԼ - ԵՐ			
		ՈՒԺԵՂԱՑՎՈՂ Ե.Բ ԾԱԾԿ ՍՄ-1 3.300 ՆԻՇՈՒՄ (1 ՀԱՏ)			
1	ГОСТ 34028 - 2016	Φ8 A500C L = 700	670	0.28	187.6
2	-"-	Φ12 A500C L = 600	170	0.54	91.8
		ՑԱՆՑ 150/150/6/6 A-I 240.0 Մ²	--	3.1	744.0
		ՆՅՈՒԹԸ՝			
		ԲԵՏՈՆ B20			14.5 (Մ³)
		ԾԱԾԿԵՐԻ ՄԵՋ ԱԿՈՍՆԵՐԻ ԼՐԱՑՈՒՄ ԲԵՏՈՆ B20			3.5 (Մ³)
		ՈՒԺԵՂԱՑՎՈՂ Ե.Բ ԾԱԾԿ ՍՄ-2 6.770 ՆԻՇՈՒՄ (1 ՀԱՏ)			
1	ГОСТ 34028 - 2016	Φ8 A500C L = 700	720	0.28	201.6
2	-"-	Φ12 A500C L = 600	120	0.54	64.8
		ՑԱՆՑ 150/150/6/6 A-I 260.0 Մ²	--	3.1	806.0
	ՆՅՈՒԹԸ՝	ԲԵՏՈՆ B20			15.5 (Մ³)
		ԾԱԾԿԵՐԻ ՄԵՋ ԱԿՈՍՆԵՐԻ ԼՐԱՑՈՒՄ ԲԵՏՈՆ B20			3.7 (Մ³)

ՏԱՐՐԵՐԻ ՄԱՍՆԱՑՈՒՑԱԿ

ԴԻՐՔ	ԷՍՔԻԶ
1	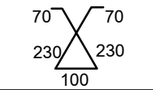
2	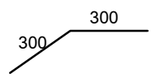

ՄԵՏԱՂԻ ԾԱԽՍԻ ԱՄՓՈՓԱԳԻՐԸ ՄԵԿ ԷԼ-ՏԻ ՀԱՄԱՐ ; ԿԳ

ԷԼ - ՏԻ ՄԱԿՆԻՇԸ	ԱՄՐԱՆԱՅԻՆ ԷԼԵՄԵՆՏՆԵՐ							ԸՆԴ. ԾԱԽՍԸ
	ԱՄՐԱՆԻ ԴԱՍԸ							
	A-240			A500C				
	ГОСТ 34028 - 2016							
	Φ6		ԸՆԴ.	Φ8	Φ12		ԸՆԴ.	
ՍՄ-1	744.0		744.0	187.6	91.8		279.4	1023.4
ՍՄ-2	806.0		806.0	201.6	64.8		266.4	1072.4

ՏՆՕՐԵՆ	Ռ. ԴԱՎԹՅԱՆ		ՄԵԾԱՄՈՐ ՀԱՄԱՅՆՔԻ ԱԿՆԱԼԻՑ ԲՆԱԿԱՎԱՅՐԻ ՄԱՆԿԱՊԱՐՏԵԶԻ ՆՈՐԱԳՄԱՆ ԱՇԽԱՏԱՆՔՆԵՐԻ ՆԱԽԱԳԻԾ			
ՆԱԽԱԳԾԵՑ	Լ. ԱՂԱՋԱՆՅԱՆ		ՄԵԾԱՄՈՐ ՀԱՄԱՅՆՔ	ՊԱՏՎԵՐ ՀՀԱՄՄՀ ԱԳ/ԳՄ - ՀՄԱԾՁԲ - 22/03		
			ԿՈՆՍՏՐՈՒԿՏՈՐԱԿԱՆ ՄԱՍ	ՓՈՒԼ	ԹԵՐԹ	ԹԵՐԹԵՐ
				ԱՆ	ԵԿ-13	20
«ԱՐՇԻՆ - ՔՈՆՍԹՐԱՔՇԵՆ» ՍՊԸ			ՀԱՆԳՈՒՅՑ - 1; 2 (ՈՒԺԵՂԱՑՎՈՂ Ե.Բ ԾԱԾԿ ՍՄ-1; ՍՄ-2)	ԼԻՑԵՆԶԻԱ ՔՊԼ 18266 ԱՐՏՈՆԱԳԻՐ ԿԵԴ - Ա2 - 015		

200 ՄՄ ՀԱՍՏՈՒԹՅԱՄԲ ՄԻՋՆՈՐՄԻ ԻՐԱԿԱՆԱՑՄԱՆ ԴՐՎԱԳ

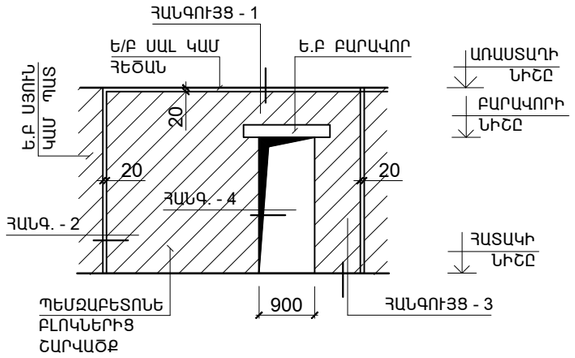

ՀԱՆԳՈՒՅՑ - 2

ՄԻՋՆՈՐՄԻ ՄԻԱՑՈՒՄԸ ՊԱՏԻ ԿԱՄ Ե.Բ ՍՅԱՆ ՀԵՏ

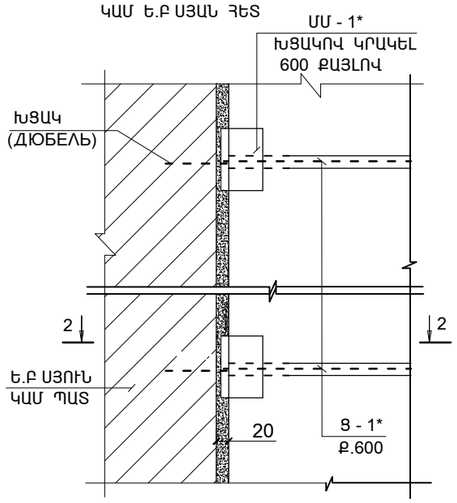

200 ՄՄ ՀԱՍՏՈՒԹՅԱՄԲ ՄԻՋՆՈՐՄՆԵՐԻ ԱՄՐԱԿԱՊՄԱՆ ՄԱՍՆԱԳԻՐ

ԴԻՐՔ	ՆՇԱՆԱԿՈՒՄԸ	ԱՆՎԱՆՈՒՄԸ		ՔԱՆ. ՀԱՏ	ՄԻԱՎ. ՔԱՇԸ ԿԳ	ԾԱՆՈԹ. ԸՆԴ. ԿԳ.
	ՄԻՋՆՈՐՄՆԵՐԻ ԱՄՐԱԿԱՊՈՒՄ					
1	ГОСТ19903 - 76 (ВСТ3кп2)	-4Х100	L = 400	120	1.256	150.7
2	ГОСТ 34028 - 2016	Φ12 A500C	L ԸՆ = 180.0 մ	--	162.0	162.0
3	ГОСТ 34028 - 2016	Φ6 A240	L = 200	50	0.04	2.0
				ԸՆԴԱՄԵՆԸ		314.7
	ՆՅՈՒԹԸ՝	ԱՆՑՔԵՐԻ ԼՑՆՈՒՄ M150 ՑԵՄ.-ԱՎԱԶԵ ՇԱՂԱԽ				3.0 (Մ³)
		ՓՐՓՐԱՊԼԱՍՏ 20 ՄՄ (100.0ԳԾ.Մ)				20.0 (Մ²)
		ՀԻՄՔԻ ԲԵՏՈՆ B 15				3.5 (Մ³)

ՀԱՆԳՈՒՅՑ - 1

ՄԻՋՆՈՐՄԻ ԱՄՐԱԿԱՊՈՒՄԸ ԾԱԾԿԻ ՍԱԼԻՆ ԿԱՄ ՀԵԾԱՆԻՆ

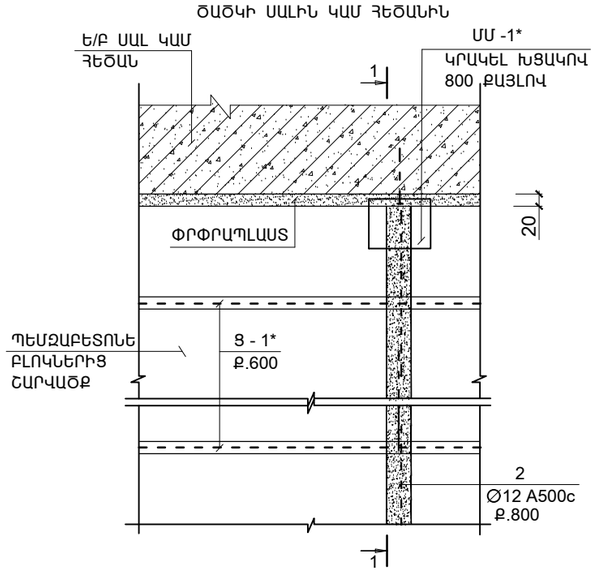

1 - 1

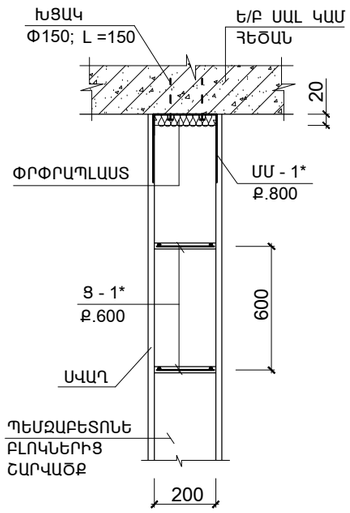

3 - 3

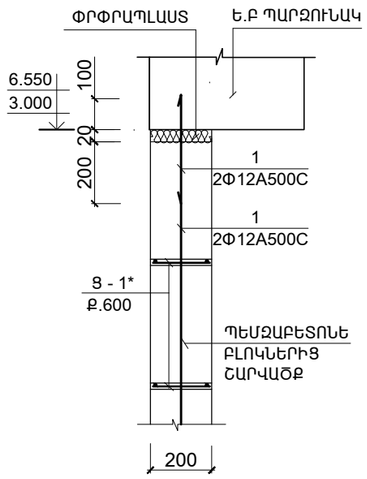

2 - 2

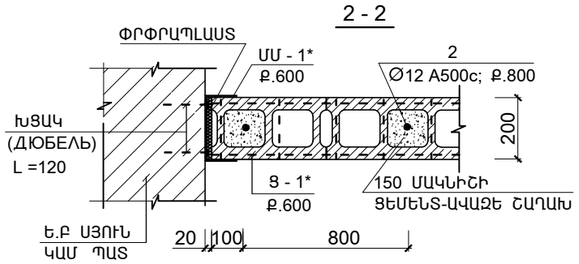

ՀԱՆԳՈՒՅՑ - 4

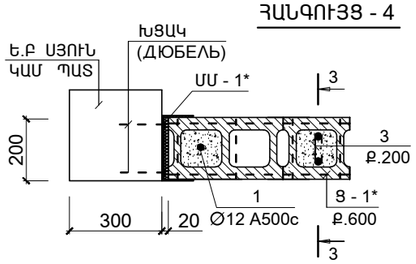

ՏԱՐՐԵՐԻ ՄԱՍՆԱՑՈՒՅԱԿ

ԴԻՐՔ	ԷՍՔԻԶ
2	150 50 50

ՀԱՆԳՈՒՅՑ - 3

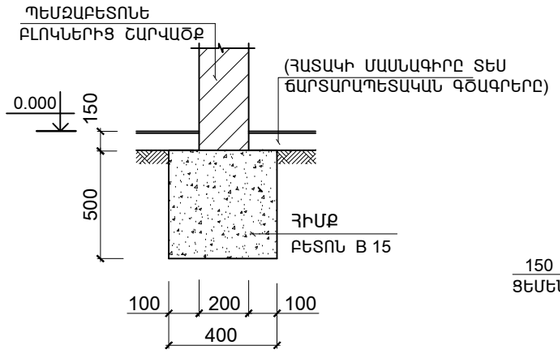

ՄԻՋՆՈՐՄՆԵՐԻ ԿՑՄԱՆ ՀԱՆԳՈՒՅՑ

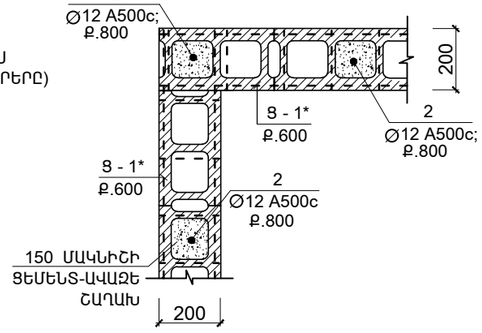

ՄԱՆՐԱՄԱՍ ՄՄ - 1*

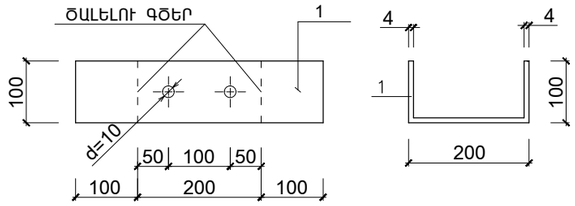

ՏՆՕՐԵՆ	Ռ. ԴԱՎԹՅԱՆ		ՄԵԾԱՄՈՐ ՀԱՄԱՅՆՔԻ ԱԿՆԱԼԻՃ ԲՆԱԿԱՎԱՅՐԻ ՄԱՆԿԱՊԱՐՏԵԶԻ ՆՈՐԱԳՄԱՆ ԱՇԽԱՏԱՆՔՆԵՐԻ ՆԱԽԱԳԻԾ		
ՆԱԽԱԳԾԵՑ	Լ. ԱՂԱԶԱՆՅԱՆ		ՄԵԾԱՄՈՐ ՀԱՄԱՅՆՔ	ՊԱՏՎԵՐ ՀՀԱՄՄՀ ԱԳ/ԳՄ - ՀՄԱԾՁԲ - 22/03	
			ԿՈՆՍՏՐՈՒԿՏՈՐԱԿԱՆ ՄԱՍ	ՓՈՒԼ	ԹԵՐԹ	ԹԵՐԹԵՐ
				ԱՆ	ԵԿ-14	20
«ԱՐՇԻՆ - ՔՈՆՍԹՐԱՔՇԵՆ» ՍՊԸ			200 ՄՄ ՀԱՍՏՈՒԹՅԱՄԲ ՄԻՋՆՈՐՄՆԵՐԻ ԱՄՐԱԿԱՊՄԱՆ ՀԱՆԳՈՒՅՑՆԵՐԸ	ԼԻՑԵՆԶԻԱ ՔՊԼ 18266 ԱՐՏՈՆԱԳԻՐ ԿԵԴ - Ա2 - 015	

Ե.Բ ԲԱՐԱՎՈՐ

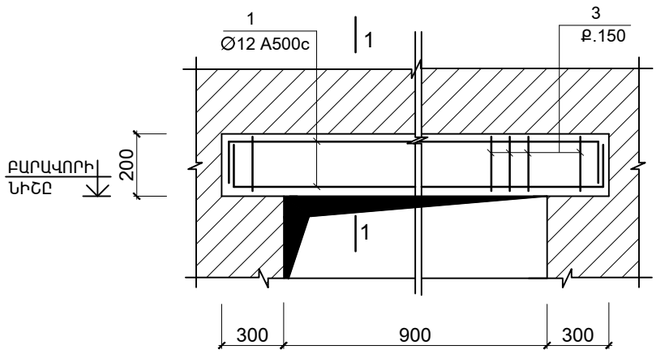

1 - 1
ԲՄ-1

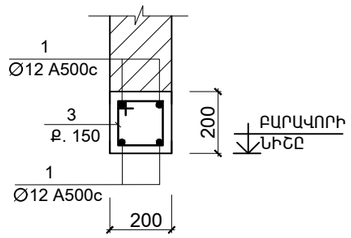

Ց - 1*
(1.0 ԳԾ.Մ ՀԱՄԱՐ)

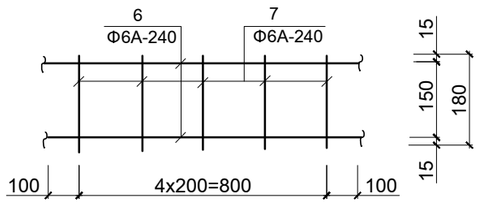

ՏԱՐՐԵՐԻ ՄԱՍՆԱՑՈՒՑԱԿ

ԴԻՐՔ	ԷՍՔԻԶ
3	250, 150, 250, 150
1	1550, 150, 150

ԱՄՐԱՆԻ ՄԱՍՆԱԳԻՐԸ ՄԵԿ ԷԼ-ՏԻ ՀԱՄԱՐ

ԴԻՐՔ	ՆՇԱՆԱԿՈՒՄԸ	ԱՆՎԱՆՈՒՄԸ		ՔԱՆ.	ՔԱՇԸ ԿԳ. ՄԻԱՎՈՐԻ	ԾԱՆՈԹ. ԸՆԴ. ԿԳ.
	ՄԻԱՁՈՒՅԼ Ե.Բ ԷԼ_ԵՐ					
		Ե.Բ ԲԱՐԱՎՈՐ	(4 ՀԱՏ)			
1	ГОСТ 34028 - 2016	Φ12 A500C	L = 1850	4	1.67	6.7
3	-"-	Φ6 A240	L = 800	10	0.18	1.8
		ՆՅՈՒԹԸ՝				
		ԲԵՏՈՆ B 15				0.06 (Մ³)
	ՄԵՏԱՂԱԿԱՆ ԷԼ-ԵՐ					
		ՑԱՆՑ Ց-1*	(250.0 ԳԾ.Մ)			
6	ГОСТ 34028 - 2016	Φ6 A240	L = 1000	2	0.22	0.44
7	-"-	Φ6 A240	L = 180	5	0.04	0.2
				(1.0 ԳԾ.Մ ՀԱՄԱՐ)		0.64

ԾԱՆՈԹԱԳՐՈՒԹՅՈՒՆ

1. ՊԵՄԶԱԲԵՏՈՆԵ ԲԼՈԿՆԵՐԻՑ ԿԱԶՄՎԱԾ 200մմ ՀԱՍՏՈՒԹՅԱՄԲ ՊԱՏԵՐԸ ԸՍՏ ԵՐԿԱՐՈՒԹՅԱՆ ԱՄՐԱՆԱՎՈՐԵԼ Ց-1* ՄԱԿՆԻՇԻ ՑԱՆՑԵՐՈՎ, ՏԵՂԱԴՐԵԼՈՎ ՆՐԱՆՑ ՇԱՐՎԱԾՔԻ ՀՈՐԻԶՈՆԱԿԱՆ ԿԱՐԱՆՆԵՐՈՒՄ 600մմ ՔԱՅԼՈՎ ԸՍՏ ԲԱՐՁՐՈՒԹՅԱՆ: ԲԵՏՈՆԵ ԲԼՈԿՆԵՐԻՑ ԿԱԶՄՎԱԾ 100մմ ՀԱՍՏՈՒԹՅԱՄԲ ՄԻՋՆՈՐՄՆԵՐԸ ԸՍՏ ԵՐԿԱՐՈՒԹՅԱՆ ԱՄՐԱՆԱՎՈՐԵԼ 8 A240 ՄԵԿ ԱՄՐԱՆՈՎ ԵՎ ՏԵՂԱԴՐԵԼ ՇԱՐՎԱԾՔԻ ՀՈՐԻԶՈՆԱԿԱՆ ԿԱՐԱՆՆԵՐՈՒՄ 600մմ ՔԱՅԼՈՎ ԸՍՏ ԲԱՐՁՐՈՒԹՅԱՆ:
2. ԲՈԼՈՐ ՊԵՄԶԱԲԵՏՈՆԵ ԲԼՈԿՆԵՐԻՑ ՇԱՐՎԱԾՔՆԵՐՈՒՄ ԵՐԿԱՅՆԱԿԱՆ ՈՒՂՂՈՒԹՅԱՄԲ 800ՄՄ ՔԱՅԼՈՎ ԱՆՑՔԵՐԻ ՄԵՋ ՏԵՂԱԴՐԵԼ Φ12 A500C ՈՒՂՂԱՀԱՅԱՑ ԱՄՐԱՆՆԵՐ, ՈՐԻՑ ՀԵՏՈ ԱՆՑՔԵՐԸ ԼՑՆԵԼ M150 ՄԱԿՆԻՇԻ ՑԵՄ.ԱՎԱԶԱՅԻՆ ՇԱՂԱԽՈՎ:
3. ԲՈԼՈՐ ՇԱՐՎԱԾՔՆԵՐԻ ՀԱՄԱՐ ԻՐԱԿԱՆԱՑՆԵԼ ՈՒՂՂԱՀԱՅԱՑ ՀԱԿԱՍԵՅՍՄԻԿ ԿԱՐԱՆՆԵՐ 20մմ ՉԱՓՈՎ, ՄԻՆՉև Ե/ ԲԵՏՈՆԵ ՏԱՐԸ:
4. ԲՈԼՈՐ ՇԱՐՎԱԾՔՆԵՐԻ ՀԱՄԱՐ ԻՐԱԿԱՆԱՑՆԵԼ ՀՈՐԻԶՈՆԱԿԱՆ ՀԱԿԱՍԵՅՍՄԻԿ ԿԱՐԱՆՆԵՐ 20մմ ՉԱՓՈՎ, ՇԱՐՎԱԾՔԻ ՎԵՐԻՆ ԵԶՐԻՑ ՄԻՆՉև ԱՐԱՍՏԱՊԻ ՏԱԿ:
5. ԱՄՐԱՑՄԱՆ ՏԱՐՐԵՐ ՄՄ - 1*; ՄՄ - 2* ՏԵՂԱԴՐԵԼ 600մմ ՔԱՅԼՈՎ ԸՍՏ ԲԱՐՁՐՈՒԹՅԱՆ:
6. ԱՄՐԱՑՄԱՆ ՏԱՐՐԵՐ ՄՄ - 1*; ՄՄ - 2* ՏԵՂԱԴՐԵԼ 800մմ ՔԱՅԼՈՎ ՀՈՐԻԶՈՆԱԿԱՆ ՈՒՂՂՈՒԹՅԱՄԲ ԲՈԼՈՐ ՏԵՍԱԿԻ ՇԱՐՎԱԾՔՆԵՐԻ ՀԱՄԱՐ:
7. ՄՄ - 1*; ՄՄ - 2*ԱՄՐԱՑՈՒՄԸ ԻՐԱԿԱՆԱՑՆԵԼ ԴՅՈՒԲԵԼՆԵՐՈՎ (ԿՐԱԿԵԼՈՒ ԵՂԱՆԱԿՈՎ):

8. -ԲՈԼՈՐ ՊԵՄԶԱԲԵՏՈՆԵ ԲԼՈԿՆԵՐԻՑ ՇԱՐՎԱԾՔՆԵՐԻ ՏԵՂԱԲԱՇԽՈՒՄԸ ՆԱՅԵԼ ՃԱՐՏԱՐԱՊԵՏԱԿԱՆ ԳԾԱԳՐԵՐԻ ՀԵՏ ՀԱՄԱՏԵՂ
-ԲԱՑՎԱԾՔՆԵՐԻ ՉԱՓԵՐՆ ՈՒ ՏԵՂԱԲԱՇԽՈՒՄԸ ՆԱՅԵԼ ՃԱՐՏԱՐԱՊԵՏԱԿԱՆ ԳԾԱԳՐԵՐԻ ՀԵՏ ՀԱՄԱՏԵՂ

ՄԵՏԱՂԻ ԾԱԽՍԻ ԱՄՓՈՓԱԳԻՐԸ ՄԵԿ ԷԼ-ՏԻ ՀԱՄԱՐ ; ԿԳ

ԷԼ - ՏԻ ՄԱԿՆԻՇԸ	ԱՄՐԱՆԱՅԻՆ ՏԱՐՐԵՐ						ԸՆԴ. ԾԱԽՍԸ
	ԱՄՐԱՆԻ ԴԱՍԸ						
	A240			A500C			
	ГОСТ 34028 - 2016						
	Φ6		ԸՆԴ.	Φ12		ԸՆԴ.	
Ե.Բ ԲԱՐԱՎՈՐ	1.8		1.8	6.7		6.7	8.5
Ց - 1* (1.0 ԳԾ.Մ)	0.64		0.64				0.64

ՏՆՕՐԵՆ	Ռ. ԴԱՎԹՅԱՆ		ՄԵԾԱՄՈՐ ՀԱՄԱՅՆՔԻ ԱԿՆԱԼԻՃ ԲՆԱԿԱՎԱՅՐԻ ՄԱՆԿԱՊԱՐՏԵԶԻ ՆՈՐԱԳՄԱՆ ԱՇԽԱՏԱՆՔՆԵՐԻ ՆԱԽԱԳԻԾ		
ՆԱԽԱԳԾԵՑ	Լ. ԱՂԱՋԱՆՅԱՆ		ՄԵԾԱՄՈՐ ՀԱՄԱՅՆՔ	ՊԱՏՎԵՐ ՀՀԱՄՄՀ ԱԳ/ԳՄ - ՀՄԱԾՁԲ - 22/03	
			ԿՈՆՍՏՐՈՒԿՏՈՐԱԿԱՆ ՄԱՍ	ՓՈՒԼ	ԹԵՐԹ	ԹԵՐԹԵՐ
				ԱՆ	ԵԿ-15	20
«ԱՐՇԻՆ - ՔՈՆՍԹՐԱՔՇԵՆ» ՍՊԸ			Ե.Բ ԲԱՐԱՎՈՐ ԲՄ-1	ԼԻՑԵՆԶԻԱ ՔՊԼ 18266 ԱՐՏՈՆԱԳԻՐ ԿԵԴ - Ա2 - 015	

100ՄՄ ՀԱՍՏՈՒԹՅԱՄԲ ՄԻՋՆՈՐՄՆԵՐԻ ԱՄՐԱԿԱՊՄԱՆ ՍԽԵՄԱ

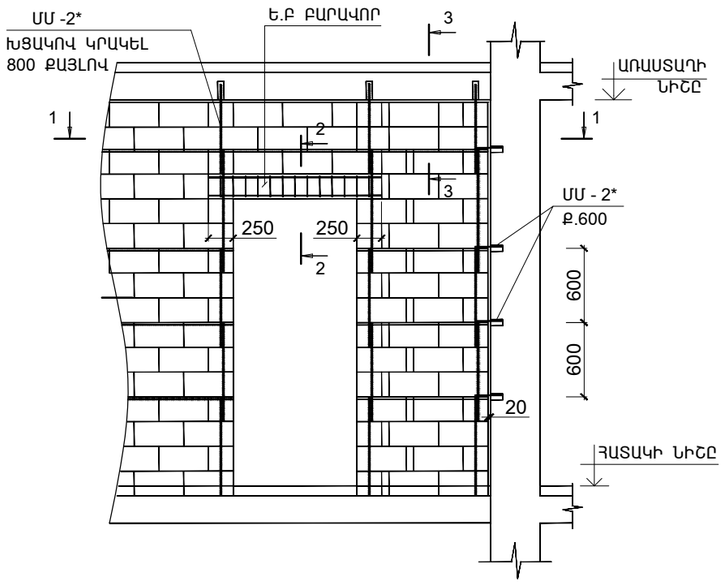

2 - 2

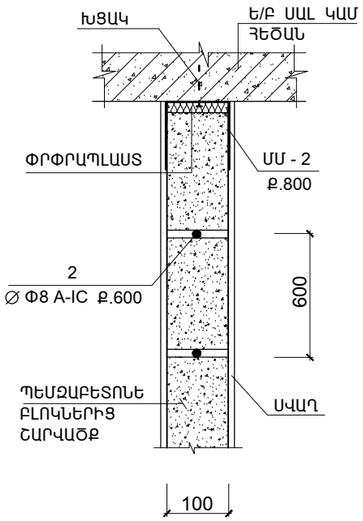

1 - 1

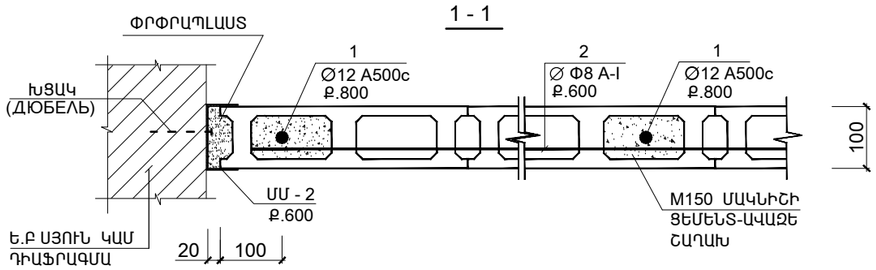

ՄԻՋՆՈՐՄԻ ԱՄՐԱԿԱՊՈՒՄԸ ՀԱՏԱԿԻ ՀԵՏ

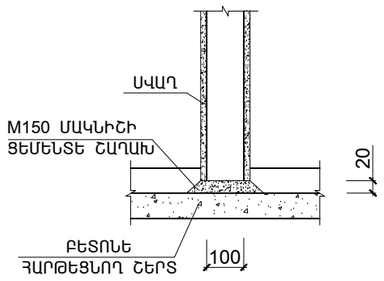

2 - 2

Ե.Բ ԲԱՐԱՎՈՐ

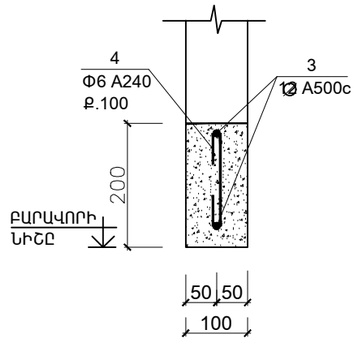

100 ՄՄ ՀԱՍՏՈՒԹՅԱՄԲ ՄԻՋՆՈՐՄՆԵՐԻ ԱՄՐԱԿԱՊՄԱՆ ՄԱՍՆԱԳԻՐ

ՆՇԱՆԱԿ. ԴԻՐՔԸ	ՆՇԱՆԱԿՈՒՄԸ	ԱՆՎԱՆՈՒՄԸ	ՔԱՆ. ՀԱՏ	ՄԻԱՎ. ՔԱՇԸ ԿԳ	ՇԱՆՈԹՈՒ_ ԹՅՈՒՆ
		ՄԻՋՆՈՐՄՆԵՐԻ ԱՄՐԱԿԱՊՈՒՄ			
1	ГОСТ 34028 - 2016	∅ 12 A 500c ; ΣL =100.0 Մ	--	90.0	90.0
2	–"–	∅ 8 A -I ; ΣL = 120.0 Մ	--	48.0	48.0
ՄՄ - 2	ГОСТ19903 - 76	-3X100 L = 300	30	0.7	21.0
			ԸՆԴԱՄԵՆԸ		159.0
	ՆՅՈՒԹԸ՝	ԱՆՑՔԵՐԻ ԼՑՆՈՒՄ M150 ՑԵՄ.-ԱՎԱԶԵ ՇԱՂԱԽ			0.7 ($Մ^3$)
		ՖՐԳԲՐԱՊԼԱՍՏ 100 ՄՄ ՀԱՍՏ (52.0 ԳԾ.Մ)			5.2 ($Մ^2$)
		Ե.Բ ԲԱՐԱՎՈՐ			
3	ГОСТ 34028 - 2016	∅ 12 A 500c ; ΣL = 10.5 Մ	2	9.5	19.0
4	–"–	∅ Φ6 A240 L = 250	105	0.06	6.3
			ԸՆԴԱՄԵՆԸ		25.3
		ԲԵՏՈՆ B 15			0.2 ($Մ^3$)

ՄԱՆՐԱՄԱՍ ՄՄ - 2

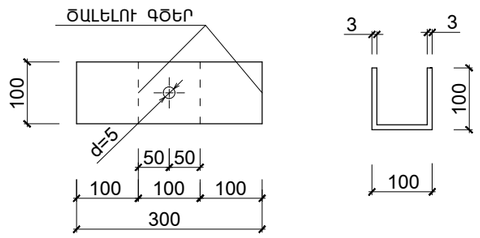

ՏԱՐՐԵՐԻ ՄԱՍՆԱՑՈՒՑԱԿ

ԴԻՐՔ	ԷՍՔԻԶ
4	150 50 50

1. ՄԻՋՆՈՐՄՆԵՐԻ ՏԵՂԱԲԱՇԽՈՒՄԸ ՆԱՅԵԼ ԳԱՐՏԱՐԱՊԵՏԱԿԱՆ ԳԾԱԳՐԵՐԻ ՀԵՏ ՀԱՄԱՏԵՂ

ՏՆՕՐԵՆ	Ռ. ԴԱՎԹՅԱՆ		ՄԵԾԱՄՈՐ ՀԱՄԱՅՆՔԻ ԱԿՆԱԼԻՑ ԲՆԱԿԱՎԱՅՐԻ ՄԱՆԿԱՊԱՐՏԵԶԻ ՆՈՐԱԳՄԱՆ ԱՇԽԱՏԱՆՔՆԵՐԻ ՆԱԽԱԳԾ		
ՆԱԽԱԳԾԵՑ	Լ. ԱՂԱԶԱՆՅԱՆ		ՄԵԾԱՄՈՐ ՀԱՄԱՅՆՔ	ՊԱՏՎԵՐ ՀՀԱՄՄՀ ԱԳ/ԳՄ - ՀՄԱԾՁԲ - 22/03	
			ԿՈՆՍՏՐՈՒԿՏՈՐԱԿԱՆ ՄԱՍ	ՓՈՒԼ	ԹԵՐԹ	ԹԵՐԹԵՐ
				ԱՆ	ԵԿ-16	20
«ԱՐՇԻՆ - ՔՈՆՍԹՐԱՔՇԵՆ» ՍՊԸ			100 ՄՄ ՀԱՍՏՈՒԹՅԱՄԲ ՄԻՋՆՈՐՄՆԵՐԻ ԱՄՐԱԿԱՊՄԱՆ ՀԱՆԳՈՒՅՑՆԵՐԸ	ԼԻՑԵՆԶԻԱ ՔՊԼ 18266 ԱՐՏՈՆԱԳԻՐ ԿԵԴ - Ա2 - 015	

ԱՍՏԻՃԱՆ ԱՍՏ.-1
(2 ՀԱՏ)

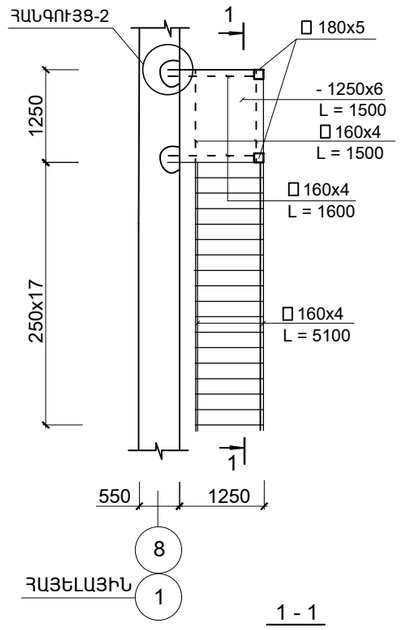

ՀԱՆԳՈՒՅՑ-1

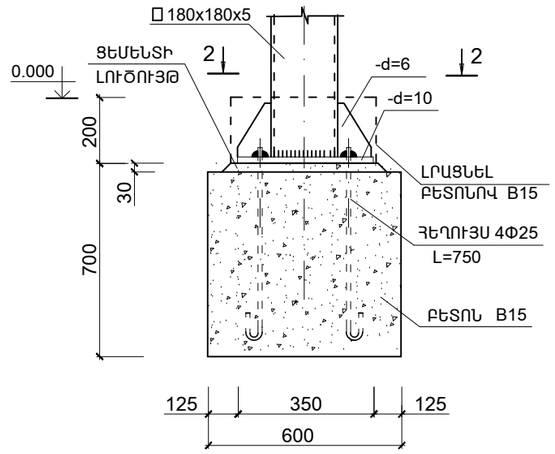

ՀԱՆԳՈՒՅՑ-3

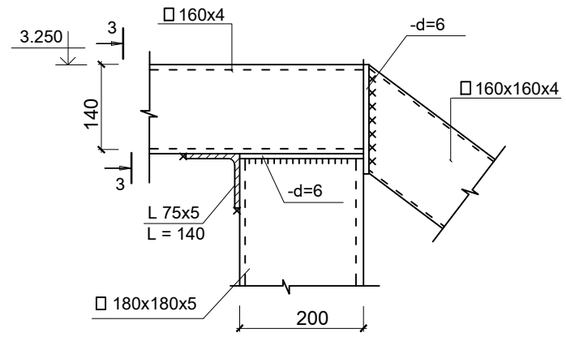

3 - 3

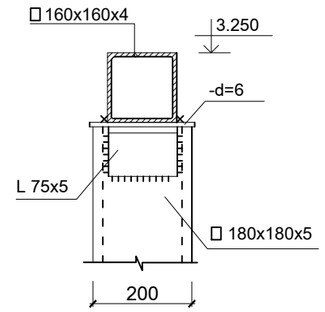

1 - 1

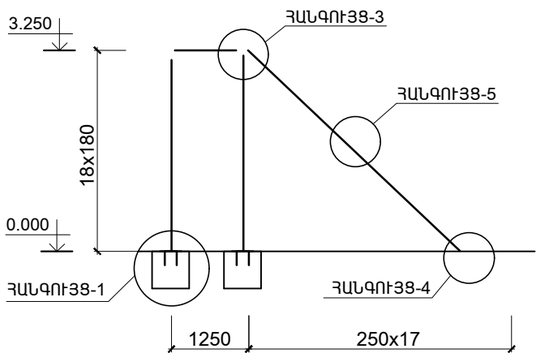

2 - 2

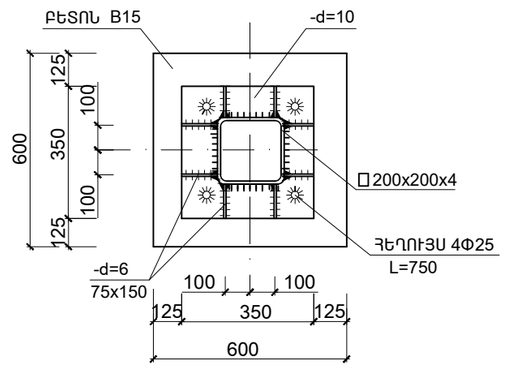

ՀԱՆԳՈՒՅՑ _ 4

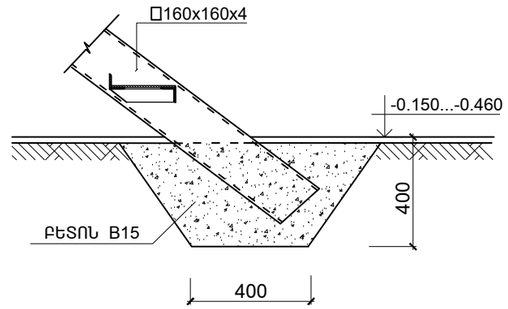

ՀԱՆԳՈՒՅՑ-5

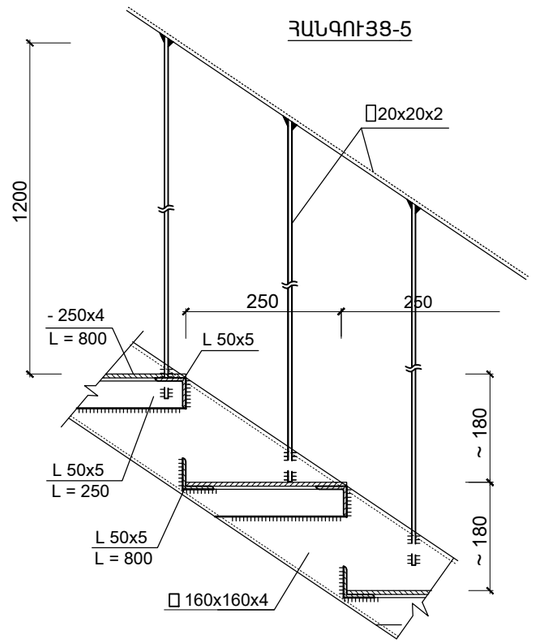

ՀԱՆԳՈՒՅՑ _ 2

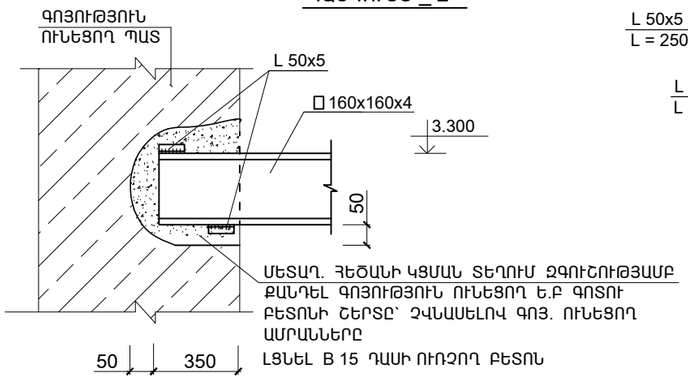

ՄԵՏԱՂ. ՀԵԾԱՆԻ ԿՑՄԱՆ ՏԵՂՈՒՄ ԶԳՈՒՇՈՒԹՅԱՄԲ ՔԱՆԴԵԼ ԳՈՅՈՒԹՅՈՒՆ ՈՒՆԵՑՈՂ Ե.Բ ԳՈՅՈՒ ԲԵՏՈՆԻ ՇԵՐՏԸ՝ ՉՎՆԱՍԵԼՈՎ ԳՈՅ. ՈՒՆԵՑՈՂ ԱՄՐԱՆՆԵՐԸ

ԼՑՆԵԼ B 15 ԴԱՍԻ ՈՒՌՉՈՂ ԲԵՏՈՆ

1. ՄԵՏԱՂԱԿԱՆ ԱՍՏԻՃԱՆԻ ՏԵՂԱԲԱՇԽՈՒՄԸ ՆԱՅԵԼ ԳԱՐՏԱՐԱՊԵՏԱԿԱՆ ԳԾԱԳՐԵՐԻ ՀԵՏ ՀԱՄԱՏԵՂ
2. ԵՌԱԿՑՄԱՆ ԿԱՐԻ ՉԱՓՆ ԸՆԴՈՒՆԵԼ ԵՌԱԿՑՎՈՂ ԷԼԵՄԵՆՏՆԵՐԻ ՆՎԱԶԱԳՈՒՅՆ ՀԱՍՏՈՒԹՅԱՄԲ
3. ՄՈՆՏԱԺՈՒՄԻՑ ՀԵՏՈ ԲՈԼՈՐ ՄԵՏԱՂԱԿԱՆ ՄԱԿԵՐԵՍՆԵՐԸ ՄԱՔՐԵԼ ԺԱՆԳԻՑ ԵՎ ԿԵՂՏԻՑ, ՀԻՄՆԱՆԵՐԱՐԿԵԼ ԵՎ ՆԵՐԿԵԼ ԷՄԱԼՈՎ 2 ԱՆԳԱՄ
4. ԵՌԱԿՑՈՒՄԸ ԻՐԱԿԱՆԱՑՆԵԼ Э-42 ԷԼԵԿՏՐՈԴՈՎ
5. ՄԵՏԱՂԱԿԱՆ ԱՍՏԻՃԱՆԻ (1 ՀԱՏԻ ՀԱՄԱՐ) ՆՅՈՒԹԵՐԻ ԾԱԽՍԸ ԿԱԶՄՈՒՄ Է՝

ԳՀ	180x180x5 - 205.0 ԿԳ	- d= 10	– 19.0 ԿԳ
ԳՀ	160x160x4 - 390.0 ԿԳ	- d= 4	– 100.0 ԿԳ
ԳՀ	20x20x2 - 40.0 ԿԳ	- d= 6	– 16.0 ԿԳ
L 75x5	- 3.0 ԿԳ	ՁԵՎԱԹԵՐԹ - d= 6	– 95.0 ԿԳ
L 50x5	- 115.0 ԿԳ	ՀԵՂՈՒՅՍ Φ25	- 23.0 ԿԳ
		ԸՆԴԱՄԵՆԸ	990.0 ԿԳ

ԲԵՏՈՆ B15 0.8 Մ^3

ՏՆՕՐԵՆ	Ռ. ԴԱՎԹՅԱՆ		ՄԵԾԱՄՈՐ ՀԱՄԱՅՆՔԻ ԱԿՆԱԼԻՑ ԲՆԱԿԱՎԱՅՐԻ ՄԱՆԿԱՊԱՐՏԵԶԻ ՆՈՐԱԳՄԱՆ ԱՇԽԱՏԱՆՔՆԵՐԻ ՆԱԽԱԳԻԾ		
ՆԱԽԱԳԾԵՑ	Լ. ԱՂԱՋԱՆՅԱՆ		ՄԵԾԱՄՈՐ ՀԱՄԱՅՆՔ	ՊԱՏՎԵՐ ՀՀԱՄՄՀ ԱԳ/ԳՄ - ՀՄԱԾՁԲ - 22/03	
			ԿՈՆՍՏՐՈՒԿՏՈՐԱԿԱՆ ՄԱՍ	ՓՈՒԼ	ԹԵՐԹ	ԹԵՐԹԵՐ
				ԱՆ	ԵԿ-17	20
«ԱՐՇԻՆ - ՔՈՆՍԹՐԱՔՇԵՆ» ՍՊԸ			ԱՍՏԻՃԱՆ ԱՍՏ-1	ԼԻՑԵՆԶԻԱ ՔՊԼ 18266 ԱՐՏՈՆԱԳԻՐ ԿԵԴ - Ա2 - 015	

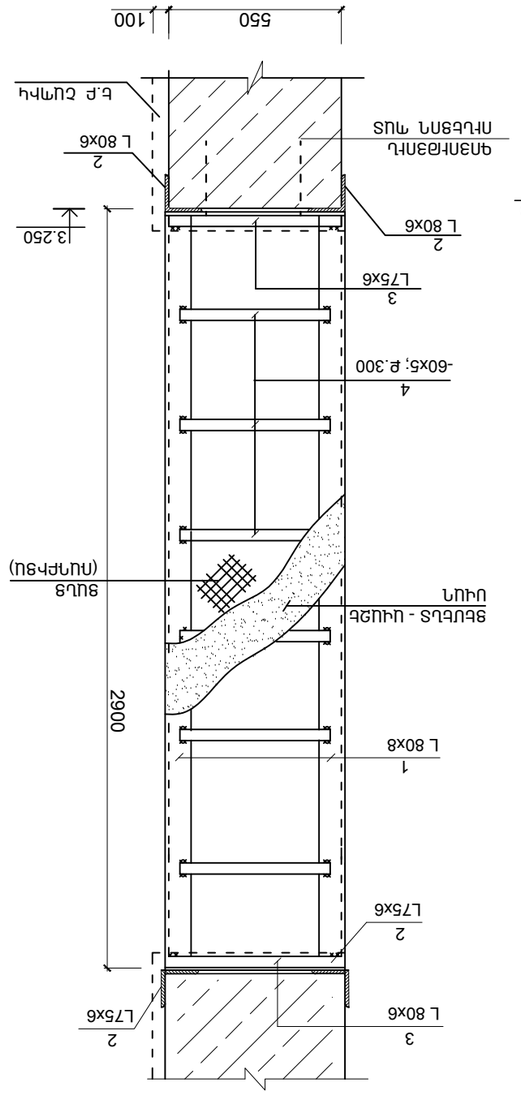

ԿՏՐԱՍՈՒՄ 2 - 2

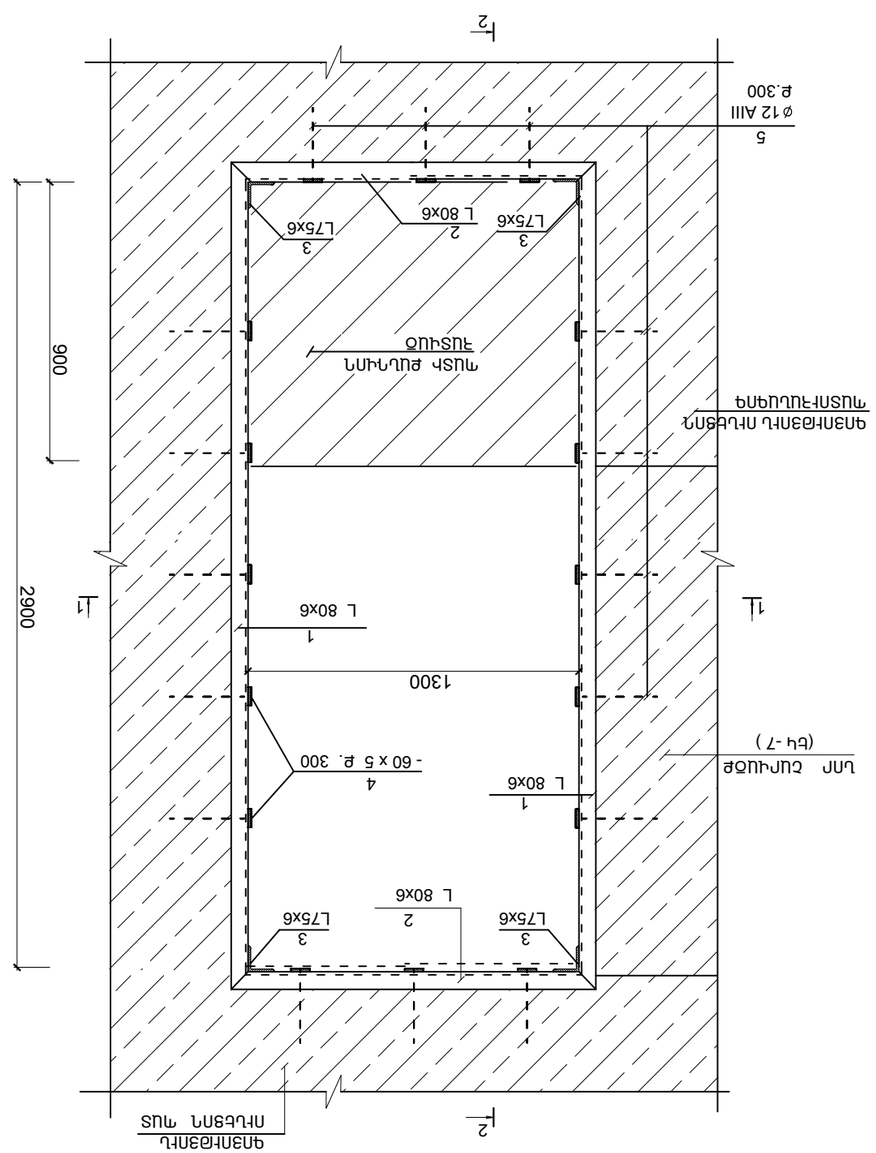

ԲՐԳԱԿԱՊ Շ-1

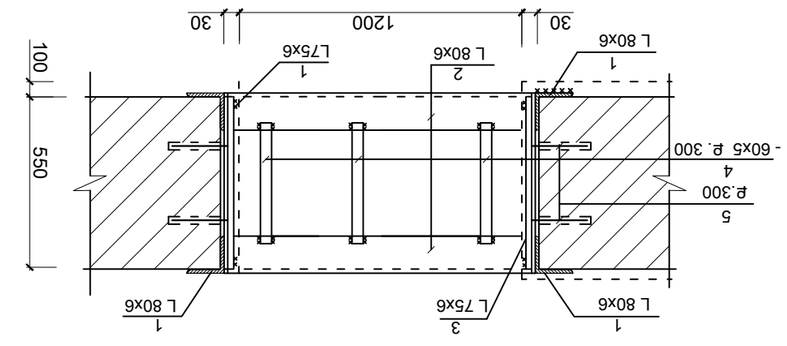

ԿՏՐԱՍՈՒՄ 1 - 1

ՏԵՍՈՒՄ	Ռ. ԹԱՀԱՅԱՆ		ՊԵՏԱԿԱՆ ԳԻՆՎԱԾԳԻ ԲԱՆԱԿԱՆԱՅԻՆ ԱՇԽԱՏԱՆՔՆԵՐԻ ԿԱՌՈՒՑՄԱՆ ԵՎ ՇԻՆԱՐԱՐԱԿԱՆ ԼՈՒԾՈՒՄՆԵՐԻ ՀԱՄԱՐ
ՆԱԽԱԳԾԵՑ	Լ. ԱՂԱՋԱՆՅԱՆ		ՊԵՏԱԿԱՆ ՀՈՍՔԱՅԻՆ ԱՇԽԱՏԱՆՔ
			ԿԱՌՈՒՑՄԱԿԱՆ ԱՇԽ
			«ԱՐԽԻՆ - ՔԱՂԱՔԱՇԻՆԵՐ» ՍՊԸ
			ԲՐԳԱԿԱՊ Շ - 1
			ԼԻՑԵՆԶԻԱ ՔԱԼ 18266 ԱՐՏԱԿԱՆԳԻՐ ԿԵՂ - ԱՀ - 015

ՄԱՍՏԱՐ ԳԻՆՎՈՐ ԱՇԽ/ԱՎ - ՀԱՄԱՇՀ - 22/03		
ՓՈՒԼ	ՄԵՐՄԵՌ	ՄԵՐՄԵՌԻ
ԱՆ	ԵԿ-18	20

ՍՊԱՍԱՐԿ

ԾԵՏԱԿԱՆ. ՆԻՇԵՐ	ԱՆՎԱՆՈՒՄ Ի		ՔԱՆԱԿ. ՀԱՄԱՐ ԿԱ	ԸՆԴ. ՀԱՄԱՐ ԿԱ
	ՍԵՂԱԿԱՆԱՆ ԷԼ-ԲՐ			
	ԲՐԳԱԿԱՊ Շ - 1 (2 ՀԱՏ)			
1	ГОСТ 8509-72 L 80X6 L=2900	4	21.34	85.4
2	ГОСТ 8509-72 L 80X6 L=1500	4	11.1	44.4
3	——||—— L 75X6 L=550	4	3.67	14.7
4	ГОСТ 19903-76 — 60 x 5 L=500	24	1.2	28.8
5	СТО АСЧМ 7 - 93 Ø12 А500С L = 250	48	0.23	11.0
	ԸՆԴԱՄԵՆԸ			184.3

ԾԱՆՈՒՑԵՍԱԿՈՂ ՇԱՓԻ ՍՊՈՅՆ ԱՌԾՈՒՑ ԳԻՐԸ ՕԳՏԱԳՈՐԾՎԱԾ ՀՅԱՐՏԱՑՎԱԾ ՔԱՂԱՔ L ԳԱԶԱՐԱՑՎԱԾ ՌԵՏԵՑՈՂ ՊԱՏՀԱՆԱԿԱՆԳԻՐ ԵՎ ԳԻՐԸ ՍՊՈՅՆԱՅԻՆ ԳԻՐԸ ՍԱՀՄԱՆՈՒՄ ԳՈՒՄԱՐԵԼ Ե.Բ ԵՍՊԻԿԻՆ:

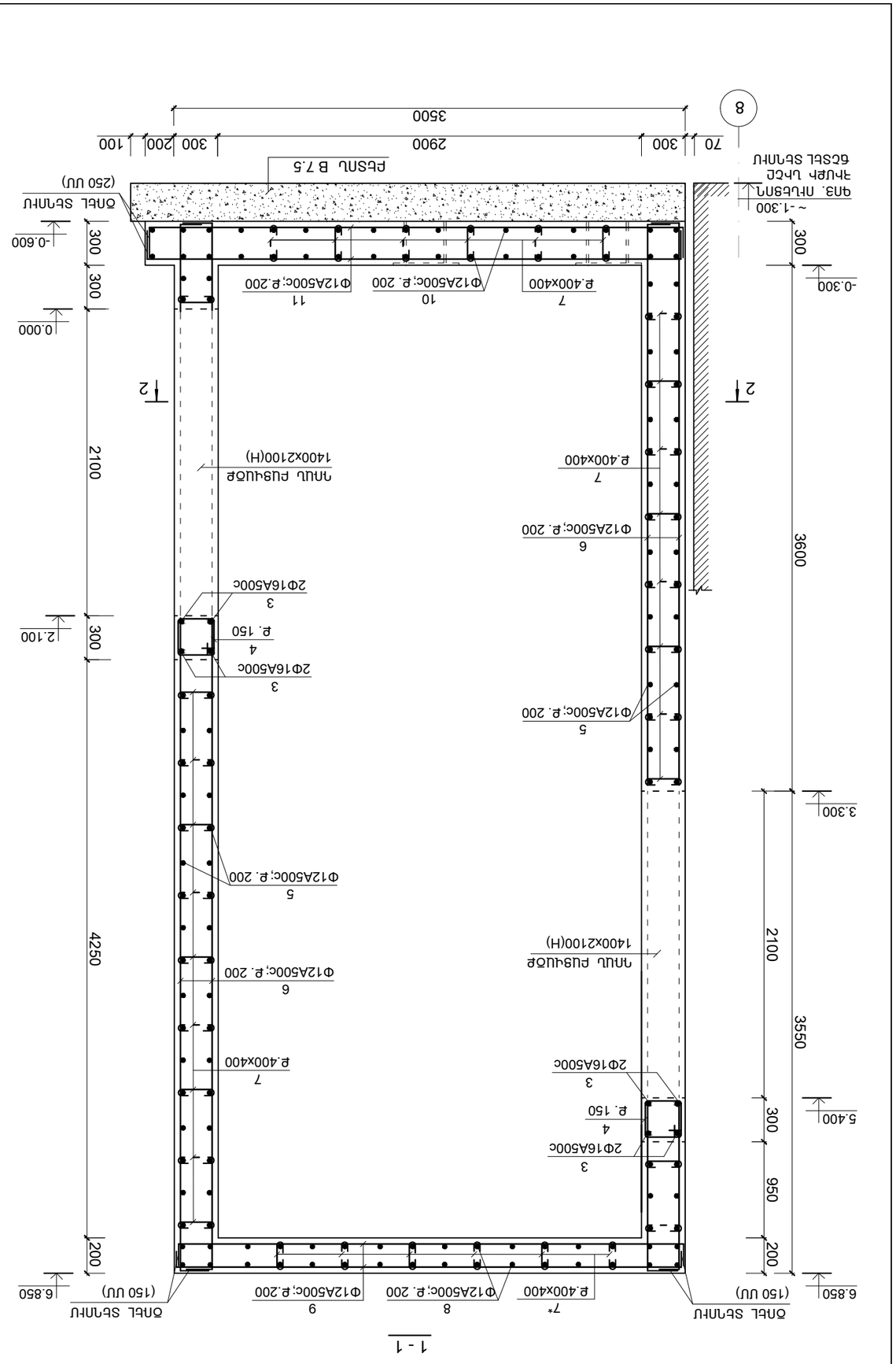

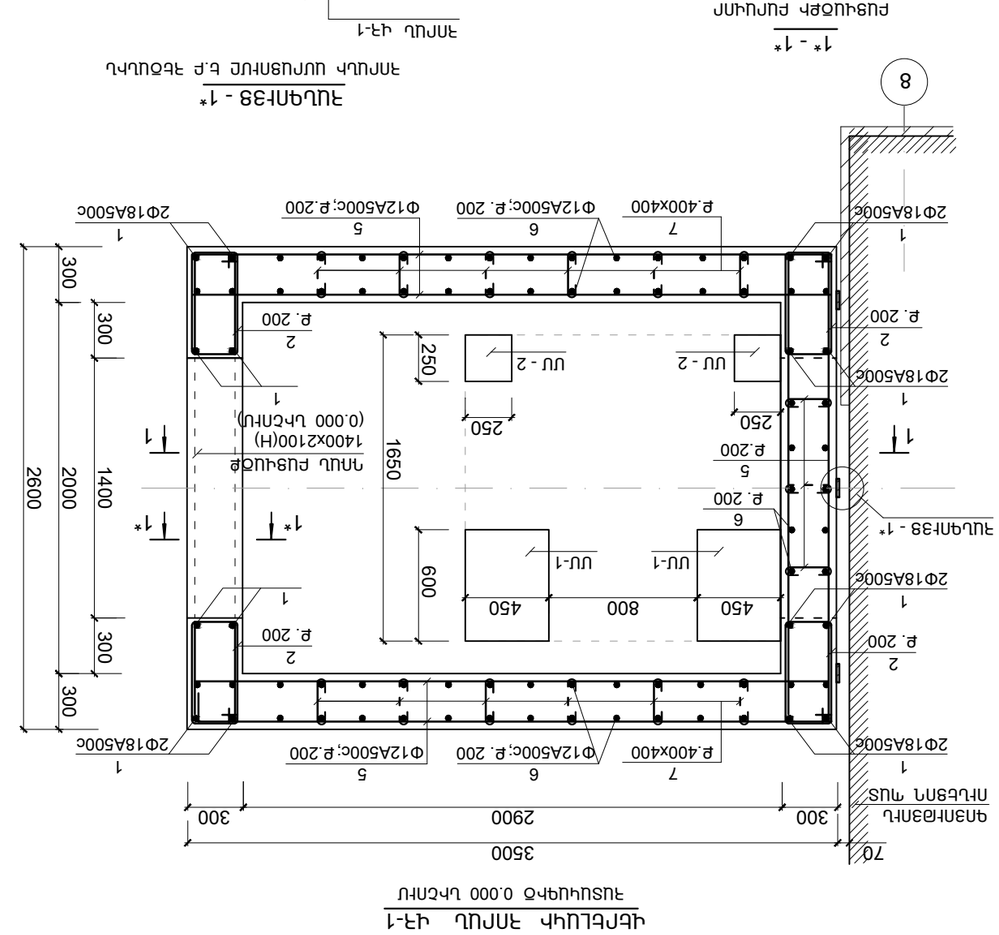

- ԼՈՐ ԿԱՌԱՎԱՐՈՂ ՀԱՎԵՐԻ ԽՈՐՈՒԱՅՈՒՄԸ ՏԱՍՏԱՏԱՍԱՆԱԼԵՆ
ԶԱՆԻՖԱՅԻՆ ՊԻՏԵՑՈՂ ՀԱՍԱՐԵՑԻՐ ԿԻՇԻՆ:
- ՍՈՒՅՆ ՄԵՐՈՒՄ ՆԱՅԵԼ ՄԵՐՈ ԵԿ-20 ՀԵՏ ՀԱՍԱՍՏԵՆ:

ՏԼՈՐԵՆ	Ռ. ՊԱՌԱՅԱՆ		ՊԵՏԱԿԱՆ ՀԱՍԱՐԱԿԱՅԻՆ ԱՇԽԱՏԱՆՔԱՅԻՆ ԲԱՆԱԿԱՆ ՀԱՄԱԿԱՐԳ ՊՈՒՄՊԱՎՈՒՄ ՇԵՆՔԱՏԵՍՈՒԹՅԱՆ ԿԱՌԱՎԱՐՄԱՆ ՄԱՍ
			ՊԱՏԱՀԱՐ ՀՀՍՍՀՀ ԱՇԽԱՏԱՎԱՐ - 22/03
ՆԱԽԱԳԾԵՑ	Լ. ԱՂԱՋԱՆՅԱՆ		ՊԵՏԱԿԱՆ ՀԱՍԱՐԱԿԱՅԻՆ ՍՊԱՍ
			ԱՌԱՆՁՆԱԳԻՐ ԱՌԱՆՑ
			ՄԱՍ ԹԵՐԹԵՐ
			ԱՇ Եկ-19 20
«ԱՐՇԻՆ - ԳՈՒՆԱԹԱՓԵՏԸ» ՍՊԸ		ՀԵՐԵԼԱԿԻՐ ՀԱՏԱԿ Չ1-1	ԼԻՑԵՆԶԱՎՈՐՄԱՆ ԳՈՒՄԱՐ 18266 ԱՐՏԱԿԱՐԳԻՐ ԿԵՂ - ԱՀ - 015

ՄԱՆՐԱՄԱՍ ՄՄ-1

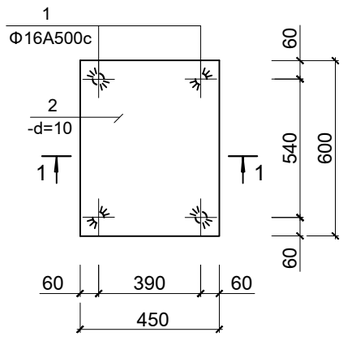

ՄԱՆՐԱՄԱՍ ՄՄ-2

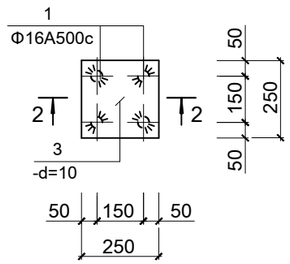

1 - 1

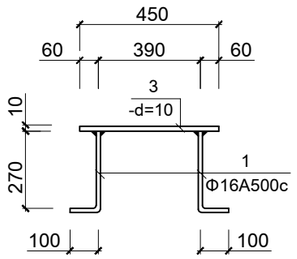

2 - 2

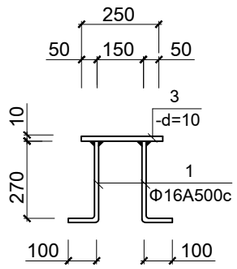

ՏԱՐՐԵՐԻ ՄԱՍՆԱՑՈՒՑԱԿ

ԴԻՐՔ	ԷՍՔԻԶ
2	350; 550; 650; 250
4	350; 250; 350; 250
7	250; 50; 50
7*	150; 50; 50
12	400; 250; 50; 400; 250
12*	350; 50; 350

ՄԵՏԱՂԻ ԾԱԽՍԻ ԱՄՓՈՓԱԳԻՐԸ ՄԵԿ ԷԼ-ՏԻ ՀԱՄԱՐ; ԿԳ

ԷԼ - ՏԻ ՄԱԿՆԻՇԸ	ԱՄՐԱՆԱՅԻՆ ԷԼԵՄԵՆՏՆԵՐ							ԸՆԴ. ԾԱԽՍԸ
	ԱՄՐԱՆԻ ԴԱՍԸ							
	A-240			A500C				
	ГОСТ 34028 - 2016							
	Φ6	Φ8	ԸՆԴ.	Φ12	Φ16	Φ18	ԸՆԴ.	
ՎՀ-1	51.4	129.6	181.0	2222.4	37.0	252.8	2512.2	2693.2

ԱՄՐԱՆՆԵՐԻ ՄԱՍՆԱԳԻՐ ՄԵԿ ԿՈՆՍՏՐՈՒԿՏԻՎ ԷԼ-ՏԻ ՀԱՄԱՐ

ԴԻՐՔ	ՆՇԱՆԱԿՈՒՄԸ	ԱՆՎԱՆՈՒՄԸ		ՔԱՆ.	ՔԱՇԸ ՄԻԱՎՈՐԻ ԿԳ	ԾԱՆՈԹ. ԸՆԴ. ԿԳ.
	ՄԻԱՁՈՒՅԼ Ե.Բ ԷԼ - ԵՐ					
		ՎԵՐԵԼԱԿԻ ՀՈՐԱՆ ՎՀ-1 (1 ՀԱՏ)				
1	ГОСТ 34028 - 2016	Φ18 A500c	L = 7900	16	15.8	252.8
2	ГОСТ 34028 - 2016	Φ8 A-240	L = 1800	160	0.72	115.2
3	ГОСТ 34028 - 2016	Φ16A500c	L = 3100	8	3.36	26.9
4	ГОСТ 34028 - 2016	Φ8 A-240	L = 1200	30	0.48	14.4
5	ГОСТ 34028 - 2016	Φ12 A500c	L ԸՆ = 1030.0 մ	--	927.0	927.0
6	ГОСТ 34028 - 2016	Φ12 A500c	L ԸՆ = 970.0 մ	--	873.0	873.0
7	ГОСТ 34028 - 2016	Φ6 A-240	L = 350	580	0.08	46.4
8	ГОСТ 34028 - 2016	Φ12A500c	L = 2900	36	2.61	94.0
9	ГОСТ 34028 - 2016	Φ12A500c	L = 3800	26	3.42	89.0
7*	ГОСТ 34028 - 2016	Φ6 A-240	L = 250	90	0.055	5.0
10	ГОСТ 34028 - 2016	Φ12A500c	L = 3500	40	3.15	126.0
11	ГОСТ 34028 - 2016	Φ12A500c	L = 4200	30	3.78	113.4
12	ГОСТ 34028 - 2016	Φ16A500c	L = 1350	3	2.16	6.5
12*	ГОСТ 34028 - 2016	Φ16A500c	L = 750	3	1.2	3.6
	ՆՅՈՒԹԸ՝	ԲԵՏՈՆ B25				26.5 (Մ³)
		ԲԵՏՈՆ B 7.5				8.8 (Մ³)
	ՄԵՏԱՂԱԿԱՆ ԷԼԵՄԵՆՏՆԵՐ					
		ՄԱՆՐԱՄԱՍ ՄՄ-1 (2 ՀԱՏ)				
1	ГОСТ 34028-2016	Φ16 A500C	L = 370	4	0.6	2.4
2	ГОСТ19903 - 76	-10X450	L =600	1	21.2	21.2
				ԸՆԴԱՄԵՆԸ		23.6
		ՄԱՆՐԱՄԱՍ ՄՄ-1 (2 ՀԱՏ)				
1	ГОСТ 34028-2016	Φ16 A500C	L = 370	4	0.6	2.4
3	ГОСТ19903 - 76	-10X250	L =250	1	5.0	5.0
				ԸՆԴԱՄԵՆԸ		7.4

ՏՆՕՐԵՆ	Ռ. ԴԱՎԹՅԱՆ		ՄԵԾԱՄՈՐ ՀԱՄԱՅՆՔԻ ԱԿՆԱԼԻՑ ԲՆԱԿԱՎԱՅՐԻ ՄԱՆԿԱՊԱՐՏԵԶԻ ՆՈՐԱԳՄԱՆ ԱՇԽԱՏԱՆՔՆԵՐԻ ՆԱԽԱԳԻԾ			
ՆԱԽԱԳԾԵՑ	Լ. ԱՂԱՋԱՆՅԱՆ		ՄԵԾԱՄՈՐ ՀԱՄԱՅՆՔ	ՊԱՏՎԵՐ ՀՀԱՄՄՀ ԱԳ/ԳՄ - ՀՄԱԾՁԲ - 22/03		
			ԿՈՆՍՏՐՈՒԿՏՈՐԱԿԱՆ ՄԱՍ	ՓՈՒԼ	ԹԵՐԹ	ԹԵՐԹԵՐ
				ԱՆ	ԵԿ-20	20
«ԱՐՇԻՆ - ՔՈՆՍԹՐԱՔՇԵՆ» ՍՊԸ			ՄԱՍՆԱԳԻՐ (ՎՀ-1)	ԼԻՑԵՆԶԻԱ ՔՊԼ 18266 ԱՐՏՈՆԱԳԻՐ ԿԵԴ - Ա2 - 015		

ԳԾԱԳՐԵՐԻ ԱՆՎԱՆԱՑՈՒՑԱԿ			
ՀՀ	ԱՆՎԱՆՈՒՄ	ԹԵՐԹ	ԾԱՆՈԹՈՒԹ
1	Ընդհանուր տվյալներ: Բացատրագիր	էՏ - 1	
2	Մասնագիր	էՏ - 2	
3	Վահանակների հաշվարկային սխեմա	էՏ - 3	
4	*1-ին հարկի հատակագիծ Վերանորոգվող սենյակների խմբային ցանց*	էՏ - 4	
5	*2-րդ հարկի հատակագիծ Վերանորոգվող սենյակների խմբային ցանց*	էՏ - 5	

ԲԱՑԱՏՐԱԳԻՐ

Մեծամոր համայնքի Ակնալիճ բնակավայրի մանկապարտեզի էլեկտրական ցանցերի վերակառուցման նախագիծը կատարված է ճարտարապետական գծագրերի, ինչպես նաև ՊՄԷ-ի, СП 31-110-2003 և ՀՀՇՆ22-03-2017 դրույթների համաձայն:
Վերանորոգվող սենյակների սնուցումը իրականացվում է գոյություն ունեցող վահանակներից որոնց մեջ մոնտաժվում են լրացուցիչ ավտոմատ անջատիչներ:
I և II հարկերի վերանորոգվող սենյակների լուսավորությունը իրականացվում է լուսադիոդային LED լուսատուներով:
Լուսավորության ցանցը անցկացվում է ՊՎՀ մակնիշի հաղորդալարերով թաքնված եղանակով օգտագործելով միջպատային և միջհարկային բլոկների դատարկ մասերը, կախովի առաստաղի և սվաղի տակ: Վարդակային մագիստրալ ցանցի մոնտաժը իրականացվում է 3(1x4)մմ² հատվածքի հաղորդալարով, ճյուղավորումները՝ 3(1x2,5)մմ²:Սանհանգույցներում տեղադրվող վարդակները նախատեսված են ջրատաքացուցիչ միացնելու համար այդ սնող գծերի վրա նախատեսված են դիֆերենցիալ հոսանքի պաշտպանիչ անջատման սարքեր: Լուսավորության և վարդակային ցանցի մոնտաժը իրականացվում է չայրվող ճկուն զսպանակավոր (գոֆրե) խողովակներով:
Գծերը նախատեսված են երեք լար միաֆազ :
Միջպատային և միջհարկային անցումները իրականացնել պլաստիկ Ø32 կոշտ խողովակների միջոցով՝ ոչ ավել 75 տոկոս հագեցվածությամբ:
Համաձայն ՀՀՇՆ22-03-17 երեխաների հաճախակի գտնվելու սենյակներում անջատիչները և վարդակները տեղադրվում են 1.8մ բարձրության վրա ՊՄԷ 6.6.30:

ՊԱՅՄԱՆԱԿԱՆ ՆՇԱՆՆԵՐ

- ԼՈՒՍԱՏՈՒ ԴԻՈԴԱՅԻՆ 1x18ՎՏ
- ԼՈՒՍԱՏՈՒ ԴԻՈԴԱՅԻՆ 1x36ՎՏ
- ԼՈՒՍԱՏՈՒ ԴԻՈԴԱՅԻՆ 1x32ՎՏ
- ԼՈՒՍԱՏՈՒ՝ ՊԱՏԻ ԼՈՒՍԱԴԻՈԴԱՅԻՆ 14ՎՏ ՊԱՇՏՊԱՆՎԱԾ
- ԼՈՒՍԱՏՈՒ՝ -1x18ՎՏ ԴԻՈԴԱՅԻՆ ԼԱՄՊՈՎ, ՆԵՐՍԱՐՔՎԱԾ ՄԱՐՏԿՈՑՈՎ
- ԼՈՒՍԱՏՈՒ ԴԻՈԴԱՅԻՆ 1x13ՎՏ (ՍԱՆՀԱՆԳՈՒՅՑՆԵՐ)
- ԼՈՒՍԱՏՈՒ ԴԻՈԴԱՅԻՆ 1x10ՎՏ
- ՎԱՐԴԱԿ ՀՈՂԱՆՑԻՉՈՎ
- ՎԱՐԴԱԿ ՀՈՂԱՆՑԻՉՈՎ ԵՐԿՏԵՂԱՆԻ
- ԱՆՋԱՏԻՉ ՄԵԿՏԵՂՆԱՎՈՐ
- ԱՆՋԱՏԻՉ ԵՐԿՏԵՂՆԱՎՈՐ

ՏՆՕՐԵՆ	Ռ. Դավթյան		*Մեծամոր համայնքի Ակնալիճ բնակավայրի մանկապարտեզի նորոգման աշխատանքների նախագիծ*			
Ն.Գ. Ի.						
ՆԱԽԱԳԾԵՑ	Լ. Հովհաննիսյան		*Մեծամոր համայնք*	Պատվեր ՀՀԱՄՄՀ ԱԳ/ԳՄ-ՀՄԱԾՁԲ-22/03		
			ԷԼԵԿՏՐԱՏԵԽՆԻԿԱԿԱՆ ՄԱՍ	*Փուլ*	*Թերթ*	*Թերթեր*
				Ա.Ն.	էՏ-1	11
«ԱՍՏՂԻԿ-ՆԱՐԻՆԵ» ՍՊԸ			*Մասնագիր*	ԼԻՑԵՆԶԻԱ ՔՊԼ 18266		

ՄԱՍՆԱԳԻՐ

ՀՀ	ԱՆՎԱՆՈՒՄ	ՄԱԿՆԻՇ	Չ / Մ	ՔԱՆԱԿ
1	2	3	4	5
1	Ավտոմատ անջատիչ միաբևեռ TX 16Ա	Legrand կամ համարժեք	Հ	2
2	Ավտոմատ անջատիչ միաբևեռ TX 10Ա	Legrand կամ համարժեք	Հ	1
3	Ավտոմատ անջատիչ միաբևեռ TX ™ 25Ա	Legrand կամ համարժեք	Հ	2
4	Դիֆերենցիալ հոսանքի անջատիչ միաբևեռ 25Ա 30mA	Legrand կամ համարժեք	Հ	4
5	Լուսատու կախովի առաստաղի ջրակայուն լուսադիոդային 1x13վտ 1091lm 4000K IP44		Հ	10
6	Լուսատու պատի լուսադիոդային 1x14վտ 1100lm 4000K IP54		Հ	3
7	Լուսատու լուսադիոդային, առաստաղի IP20 1x18Վտ 1440Լմ 4000Կ		Հ	6
8	Լուսատու լուսադիոդային, առաստաղի IP20 1x32Վտ 3025Լմ 3950Կ		Հ	5
9	Լուսատու լուսադիոդային, առաստաղի IP20 1x36Վտ 3400մ 3950Կ		Հ	15
10	Լուսատու լուսադիոդային, առաստաղի IP20 1x10Վտ 950մ 4000Կ		Հ	7
11	Լուսատու էվակուացիոն դիոդային լամպերով 1 x 18Վտ СБА-1048С-18 5000K ներսարքված մարտկոցով		Հ	9
12	Խցակի վարդակ երկբևեռ հողանցիչով 10Ա		Հ	12
13	Խցակի վարդակ երկբևեռ հողանցիչով երկտեղ 10Ա		Հ	6
14	Խցակի վարդակ երկբևեռ հողանցիչով IP44 10Ա կափարիչով		Հ	4
15	Անջատիչ մեկստեղնավոր		Հ	16
16	Անջատիչ երկստեղնավոր		Հ	4
17	Տուփ ճյուղավորիչ		Հ	6
18	Տուփ անջատիչ և վարդակ տեղադրման համար		Հ	48
19	Հաղորդալար պղնձե ջղերով 4մմ^2	ՊՎ-3	Մ	200
20	Հաղորդալար պղնձե ջղերով 2.5մմ^2	ՊՎ-3	Մ	700
21	Հաղորդալար պղնձե ջղերով 1.5մմ	ՊՎ-3	Մ	1160
22	Ճկախողովակ Փ20մմ2		Մ	657
23	Ճկախողովակ Փ32մմ2		Մ	0.5
24	էլ. սեղմակ 1,5-4մմ^2 հաղորդալարի /клемники/		Հ	288
25	Ակոսների քանդում և վերականգնում 30x30մմ		Մ	200

ՏՆՕՐԵՆ	Ռ. Դավթյան		*Մեծամոր համայնքի Ակնալիճ բնակավայրի մանկապարտեզի նորոգման աշխատանքների նախագիծ*	
Ն.Գ. Ի.				
ՆԱԽԱԳԾԵՑ	Լ. Հովհաննիսյան		*Մեծամոր համայնք*	Պատվեր ՀՀԱՄՄՀ ԱԳ/ԳՄ-ՀՄԱԾՁԲ-22/03
			ԷԼԵԿՏՐԱՏԵԽՆԻԿԱԿԱՆ ՄԱՍ	*Փուլ* Ա.Ն. / *Թերթ* ԷՏ-2 / *Թերթեր* 11
«ԱՍՏՂԻԿ-ՆԱՐԻՆԵ» ՍՊԸ			*Մասնագիր*	ԼԻՑԵՆԶԻԱ ՔՊԼ 18266

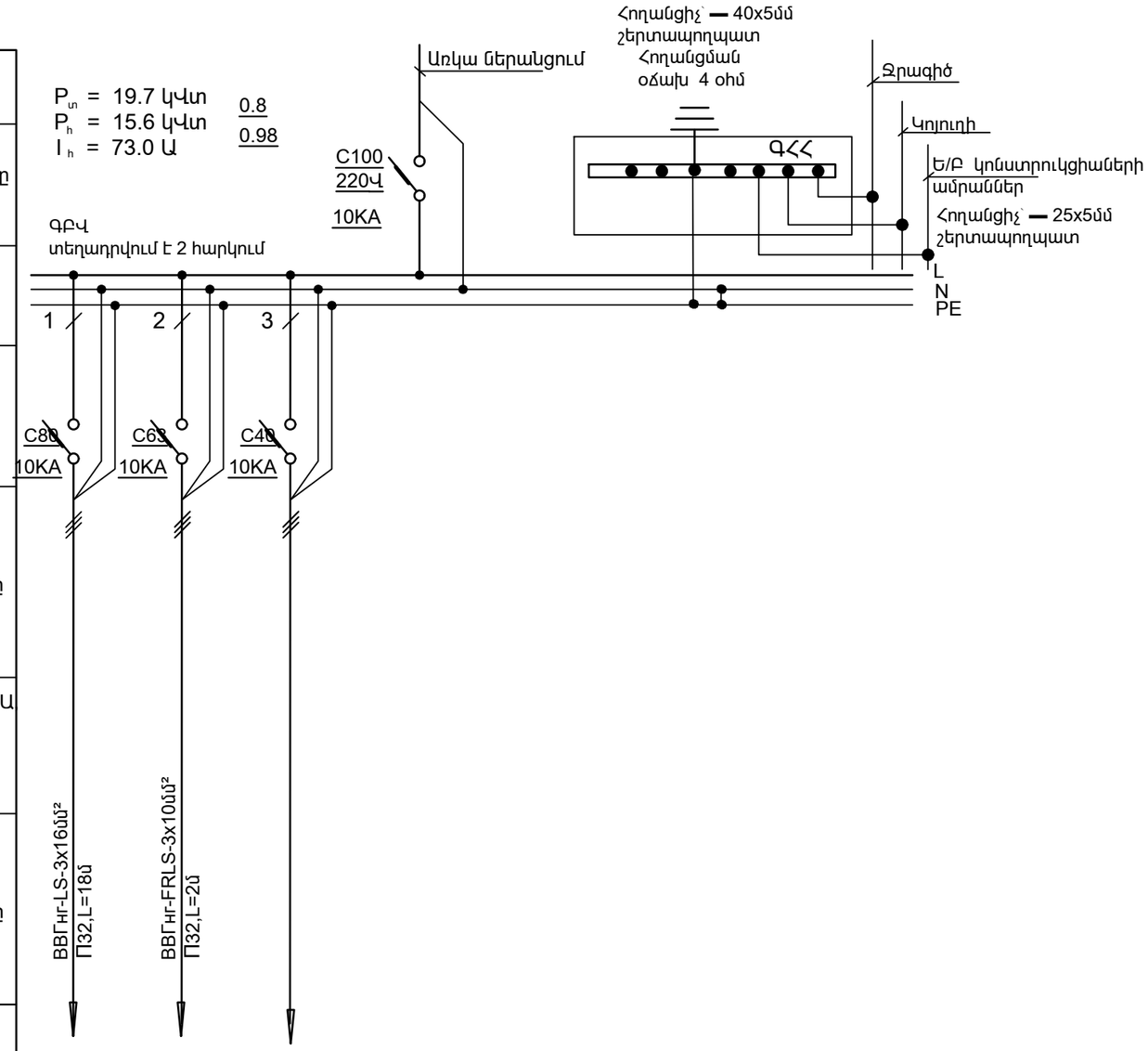

Սնող ցանցի տվյալներ				
Հաղորդագծի բաշխիչ վահան	Մուտքի ապարատի տեսակը $I_{նոմ}$ Ա, խզիչ Ա			
	Նշանակումը,տեսակը, լարումը $P_{տեղ}$ կՎտ,$I_{հաշվ}$ Ա			
Ելքի ստորաբաժանումներ	Տեսակը $I_{նոմ}$ Ա, խզիչ կամ հալուն ներդիր, Ա			
Հաղորդագծի նշանակումը և տեսակը	Ցանցի հատվածի նշանակումը , երկարությունը,մ խողովակի նշանակումը հատակագծի վրա ըստ ստանդարտի, մ			
Գործարկիչ ստորաբաժանումներ	Նշանակումը տեսակը $I_{նոմ}$ Ա խզիչ ջերմային ռելեյի դրվածք, Ա			
Հաղորդագծի նշանակումը և տեսակը	Ցանցի հատվածի նշանակումը , երկարությունը,մ խողովակի նշանակումը հատակագծի վրա ըստ ստանդարտի, մ			
Էլեկտրաընդունիչ	Պայմանական պատկերումը			
	Համար ըստ հատակագծի	Մ-1	Մ-2	Մ-3
	Տեսակը	Վ-1	Վ-2	-
	$P_{տեղ.}$ կՎտ	12.6	7.1	-
	Հոսանք, Ա — $I_{հաշվ}$ Ա	50.0	27.8	-
	Հոսանք, Ա — $I_{գործ}$ Ա	-	-	-
	Անվանում	վահանակ 1 հարկ	վահանակ 2 հարկ	պահուստ

ՀՈՂԱՆՑՄԱՆ ԿՈՆՏՈՒՐԻ ՏԵՂԱԴՐՄԱՆ ՍԽԵՄԱ

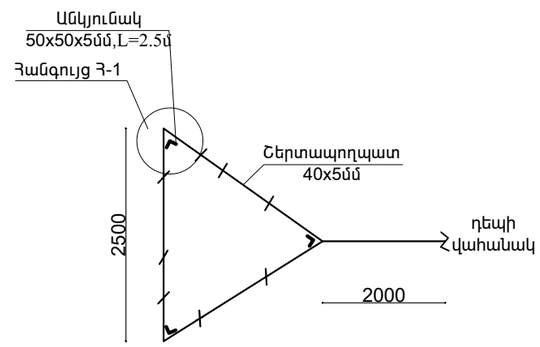

Հանգույց Հ-1

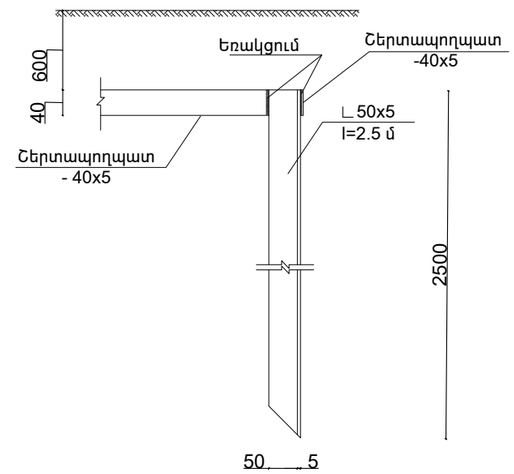

ՏՆՕՐԵՆ	Ռ. Դավթյան		*Մեծամոր համայնքի Ակնալիճ բնակավայրի մանկապարտեզի նորոգման աշխատանքների նախագիծ*		
Ն.Գ. Ի.					
ՆԱԽԱԳԾԵՑ	Լ. Հովհաննիսյան		*Մեծամոր համայնք*	Պատվեր ՀՀԱՄՄՀ ԱԳ/ԳԱՄ-ՀՄԱԾՁԲ-22/03	
			ԷԼԵԿՏՐԱՏԵԽՆԻԿԱԿԱՆ ՄԱՍ	*Փուլ*	*Թերթ*	*Թերթեր*
				Ա.Ն.	ԷՏ-3	11
«ԱՍՏՂԻԿ-ՆԱՐԻՆԵ» ՍՊԸ			Վահանակների հաշվարկային սխեմա	ԼԻՑԵՆԶԻԱ ՔՊԼ 18266	

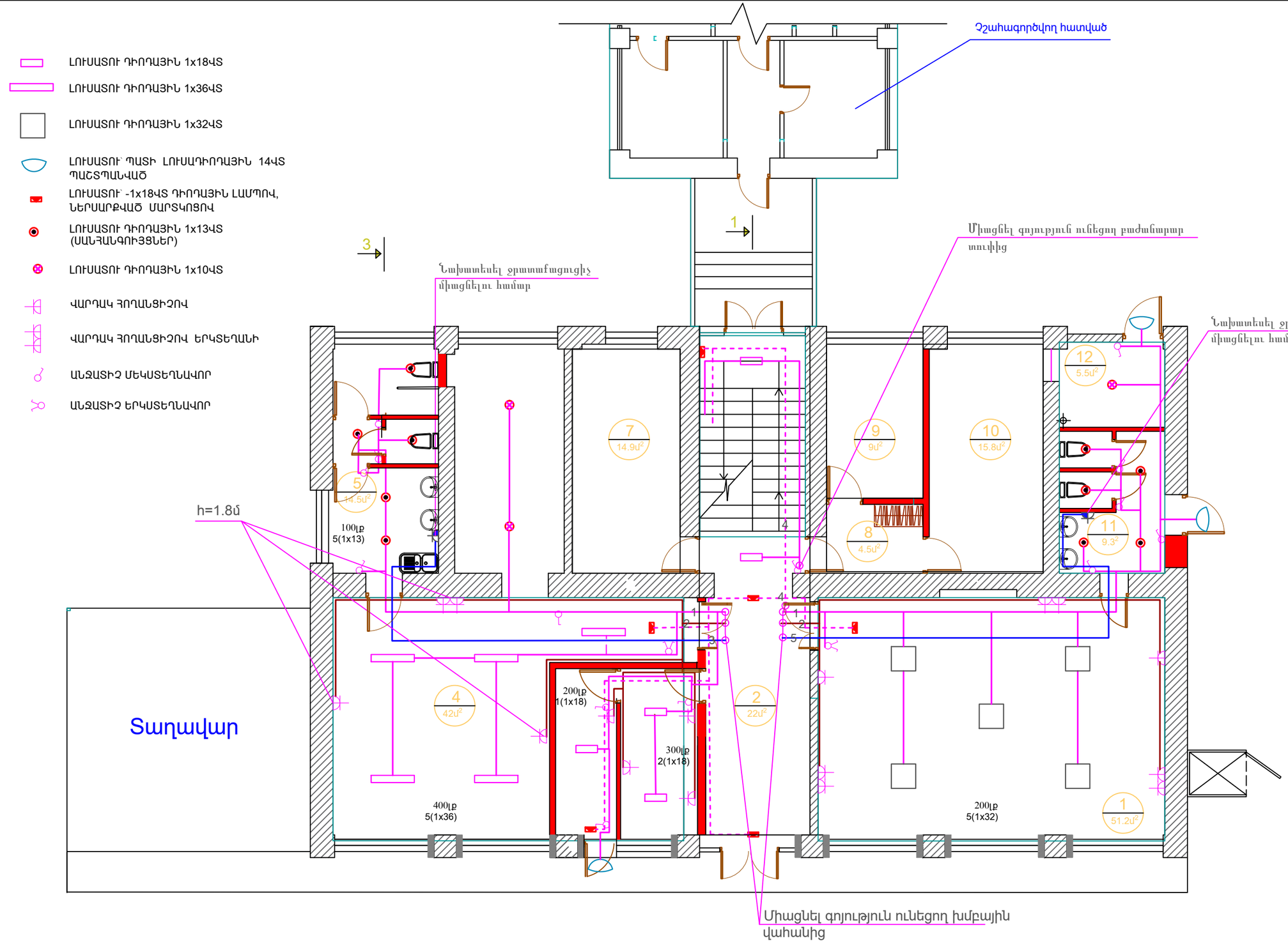

Սենյակների համարակալում	
1	Դահլիճ
2	Նախամուտք
3ա	Մեկուսարան
3բ	Բուժասենյակ
4	Խաղասենակ և ննջասենյակ
5	Սան.հանգույց
7	Աշխատասենյակ
8	Միջանցք
9	Հաշվապահություն
10	Խոհանոց
11	Սան.հանգույց
12	Պահեստ

ՏՆՕՐԵՆ	Ռ. Դավթյան		Մեծամոր համայնքի Ակնալիճ բնակավայրի մանկապարտեզի նորոգման աշխատանքների նախագիծ			
Ն.Գ. Ի.						
ՆԱԽԱԳԾԵՑ	Լ. Հովհաննիսյան		Մեծամոր համայնք	Պատվեր ՀՀԱՄՄՀ ԱԳ/ԳՄ-ՀՄԱԾՁԲ-22/03		
			ԷԼԵԿՏՐԱՏԵԽՆԻԿԱԿԱՆ ՄԱՍ	Փուլ	Թերթ	Թերթեր
				Ա.Ն.	ԷՏ-4	11
«ԱՍՏՂԻԿ-ՆԱՐԻՆԵ» ՍՊԸ			1-ին հարկի հատակագիծ Վերանորոգվող սենյակների խմբային ցանց	ԼԻՑԵՆԶԻԱ ՔՊԼ 18266		

2-րդ հարկի հատակագիծ

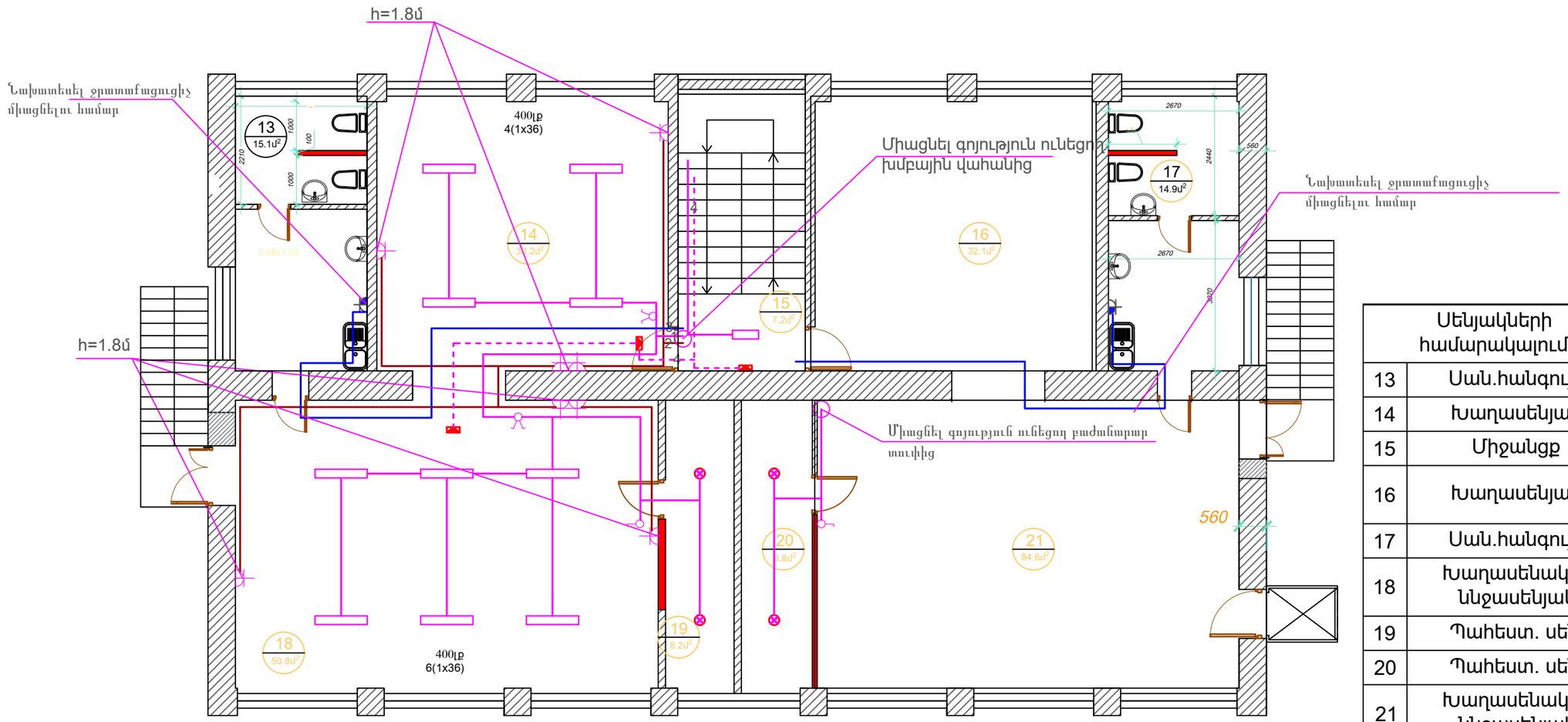

Սենյակների համարակալում	
13	Սան.հանգույց
14	Խաղասենյակ
15	Միջանցք
16	Խաղասենյակ
17	Սան.հանգույց
18	Խաղասենակ և ննջասենյակ
19	Պահեստ. սենյ
20	Պահեստ. սենյ
21	Խաղասենակ և ննջասենյակ

ՏՆՕՐԵՆ	Ռ. Դավթյան		Մեծամոր համայնքի Ակնալիճ բնակավայրի մանկապարտեզի նորոգման աշխատանքների նախագիծ		
Ն.Գ. Ի.					
ՆԱԽԱԳԾԵՑ	Լ. Հովհաննիսյան		Մեծամոր համայնք	Պատվեր ՀՀԱՄՄՀ ԱԳ/ԳՄ-ՀՄԱԾՁԲ-22/03	
			ԷԼԵԿՏՐԱՏԵԽՆԻԿԱԿԱՆ ՄԱՍ	Փուլ	Թերթ	Թերթեր
				Ա.Ն.	ԷՏ-5	11
«ԱՍՏՂԻԿ-ՆԱՐԻՆԵ» ՍՊԸ			2-րդ հարկի հատակագիծ Վերանորոգվող սենյակների խմբային ցանց	ԼԻՑԵՆԶԻԱ ՔՊԼ 18266	

ՀԻՄՆԱԿԱՆ ԷԼ ԼՐԱԿԱԶՄԻ ԱՇԽԱՏԱՆՔԱՅԻՆ ԳԾԱԳՐԵՐԻ ԱՄՓՈՓԱԳԻՐ

ԹԵՐԹ	ԱՆՎԱՆՈՒՄԸ	ԾԱՆՈԹՈՒԹՅՈՒՆ
1	Ընդհանուր տվյալներ:Բացատրագիր	
2	Մասնագրեր	
3	Ցանցի հաշվարկային - մոնտաժային սխեմա /ԳԲՎ վահան,հողանցման տեղադրման սխեմա/	
4	Ցանցի հաշվարկային - մոնտաժային սխեմա / Վ-1,Վ-2 վահանակներ/	
5	Էլեկտրական լուսավորություն: Խրոցակային վարդակների ցանց: Առաջին հարկի հատակագիծ	
6	Էլեկտրական լուսավորություն: Խրոցակային վարդակների ցանց: Երկրորդ հարկի հատակագիծ	

ԿԿԱՅԱԿՈՉՎՈՂ ՓԱՍՏԱԹՂԹԵՐԻ ԱՄՓՈՓԱԳԻՐ

ՆՇԱՆԱԿՈՒՄ	ԱՆՎԱՆՈՒՄԸ	ԾԱՆՈԹՈՒԹՅՈՒՆ
ՊՍԷ 7-րդ հրատարակչություն	Էլեկտրասարքավորումների տեղակայման կանոնները	
5.407-11-A174	Էլեկտրական կայանքների հողակցում եվ զրոյացում	
СНиП ||-4-79	Բնական և էլեկտրական լուսավորություն	
ՀՀՇՆ 22-03-2017	Բնական և արհեստական լուսավորություն	
СП 256.1325800.2016	Բնակելի եվ հասարակական շենքերի էլեկտրական սարքավորումներ	
1.105.03	Մինչև 10 կՎ լարման մալուխների անցկացումը խրամուղով	
ГОСТ Р 53769-2010	Ուժային մալուխներ 0,66,1 և 3 կՎ լարման: Ընդհանուր տեխնիկական պայմաններ:	
И1.03-08 п.2.2	էլեկտրասարքավորումների պոտենցիալների հավասարեցման և պաշտպանական հողանցման հրահանգներ	
СНиП 3.05.06 - 85	էլեկտրատեխնիկական սարքավորումներ	

ՊԱՅՄԱՆԱԿԱՆ ՆՇԱՆՆԵՐ

- ՎԱՀԱՆԱԿ ԱՎՏՈՄԱՏ ԱՆՋԱՏԻՉՆԵՐՈՎ
- ԼՈՒՍԱՏՈՒ ԴԻՈԴԱՅԻՆ 1x36ՎՏ
- ԼՈՒՍԱՏՈՒ ԴԻՈԴԱՅԻՆ 1x18ՎՏ
- ԼՈՒՍԱՏՈՒ ԴԻՈԴԱՅԻՆ 1x32ՎՏ
- ԼՈՒՍԱՏՈՒ՝ ՊԱՏԻ ԼՈՒՍԱԴԻՈԴԱՅԻՆ 14ՎՏ ՊԱՇՏՊԱՆՎԱԾ
- ԼՈՒՍԱՏՈՒ՝ -1x18ՎՏ ԴԻՈԴԱՅԻՆ ԼԱՄՊՈՎ, ՆԵՐՍԱՐՔՎԱԾ ՄԱՐՏԿՈՑՈՎ
- ԼՈՒՍԱՏՈՒ ԴԻՈԴԱՅԻՆ 1x13ՎՏ (ՍԱՆՀԱՆԳՈՒՅՑՆԵՐ)
- ԼՈՒՍԱՏՈՒ ԴԻՈԴԱՅԻՆ 1x10ՎՏ
- ՎԱՐԴԱԿ ՀՈՂԱՆՑԻՉՈՎ
- ԱՆՋԱՏԻՉ ՄԵԿՍՏԵՂՆԱՎՈՐ
- ԱՆՋԱՏԻՉ ԵՐԿՍՏԵՂՆԱՎՈՐ

Ը Ն Դ Հ Ա Ն Ո Ւ Ր Տ Վ Յ Ա Լ Ն Ե Ր

Գծագրերը մշակված են համաձայն ճարտարապետական շինարարական գծագրերի: Նախագծում նախատեսված է ներքին աշխատանքային և տարահանման լուսավորություն, խրոցակային վարդակների ցանցի էլեկտրամատակարարում: Ներքին էլեկտրամատակարարումն իրականացվում է հարկերի նախագծվող վահանակներից: Լույսի աղբյուր հանդիսանում են LED լուսատուները: Սենյակներում ընդհանուր լուսավորության համար նախատեսված է լուսատուների տեղական կառավարում:Մանկական սենյակներում անջատիչները և խրոցակային վարդակները տեղադրվում են 1.8մ բարձրության վրա, խոհանոցի և սանհանգույցի վարդակները՝ 1.2մ բարձրության վրա, աշխատասենյակներում՝ 0.8մ: Լուսավորության և խրոցակային վարդակների ցանցը անցկացվում է պղնձե ջղերով հրակայուն մալուխով, լուսավորության ցանցը 3x1.5մմ^2 հատվածքի, վարդակների ցանցը մինչև տուփեր 3x4մմ^2,դեպի սենյակներ 3x2.5մմ^2: Ներքին էլեկտրամատակարարման ցանցը իրականացվում է 3 լարանոց (L,N,PE): Ցանցի մոնտաժը իրականացվում է գաջի սվաղի տակով, պանելների դատարկություններում: էլեկտրահաղորդագծերի մոնտաժը իրագործել սանտեխնիկական ցանցի մոնտաժից հետո, մինչև ծածկի կարերի լցափակումը և միջնորմների տեղադրման հետ միաժամանակ: էլեկտրաուժային ցանցի էլեկտրամատակարարումը իրականացվում է պղնձե ջիղերով հրակայուն մալուխով, խողովակներով: Մանկապարտեզի հիմնական անցուղիներում նախատեսված է վթարային լուսավորություն և ելքի ցուցանակներ: էլ. էներգիայի ընդհատվելու դեպքում վերուշներս ավտոմատ կերպով միանում են տեղային անկախ աղբյուրին /3 ժամյա աշխատանքի ակումուլյատորային մարտկոցներ/: Կառույցում նախատեսված են հողանցման հպակով վարդակներ, իսկ խոնավ սենյակներում պաշտպանիչ անջատման սարքեր:

Մանկապարտեզի ներանցումային բաշխիչ վահանը տեղադրվում է երկրորդ հարկում, առկա վահանակի տեղում: Նախագծում կիրարված է TN-C-S պաշտպանիչ համակարգը՝ սնող մալուխների PEN ջղի բաժանումը PE և N կատարվում է նախագծվող վահանակի մեջ, որտեղից սկսած նշված ջղերը պետք է մեկուսացված լինեն մեկը մյուսից ներքին ցանցի ցանկացած կետում: Նախագծում նաև նախատեսված է իրականացնել պոտենցիալների հավասարեցման միջոցառումներ: Գլխավոր բաշխիչ վահանի մեջ տեղադրվում է գլխավոր հողանցման հաղորդաթիթեղ, որն էլ հողանցվում է արտաքին կոնտուրով: Հողանցման կոնտուրի տեղը ճշտել տեղում: Հաղորդաթիթեղին միացվում են շենք մտնող մետաղական խողովակները, ե/բետոնե կոնստրուկցիաների մետաղական ամրանները: Հողանցման կոնտուրն իրականացվում է հողանցման էլեկտրոդներից (անկյունակ∟50x50x5,n=3,L=2.5մ) և այդ էլեկտրոդներն իրար կապող 40x5մմ շերտապողպատից: Միացումներն իրականացվում են եռակցումով, ընդ որում եռակցման կարի երկարությունը պետք է լինի lկար≥2B, որտեղ՝ B=40մմ շերտապողպատի լայնությունն է: Կարերի բարձրությունն ընդունվում է շերտապողպատի հաստությամբ: Հողանցման կոնտուրի դիմադրությունը չպետք է գերազանցի 4Օհմը՝ տարվա ցանկացած եղանակին: Հակառակ դեպքում ավելացնել էլեկտրոդներ: Իրականացնել չափումներ համապատասխան լիցենզավորված լաբորատոր կազմակերպության կողմից:

Մանկապարտեզի արտաքին էլեկտրամատակարարումն առկա է և իրականացված է օդային ներանցումով, տանիքով դեպի 2 հարկ:

Բոլոր էլեկտրամոնտաժային աշխատանքները կատարել համապատասխան գործող ՊՍԷ-7-րդ հրատարակչություն:

ՏՆՕՐԵՆ	Ռ. Դավթյան		Մեծամոր համայնքի Ակնալիճ բնակավայրի մանկապարտեզի նորոգման աշխատանքների նախագիծ			
Ն.Գ. Ի.						
ՆԱԽԱԳԾԵՑ	Լ. Հովհաննիսյան		Մեծամոր համայնք	Պատվեր ՀՀԱՄՄՀ ԱԳ/ԳՄ-ՀՄԱԾՁԲ-22/03		
			ԷԼԵԿՏՐԱՏԵԽՆԻԿԱԿԱՆ ՄԱՍ	Փուլ	Թերթ	Թերթեր
				Ա.Ն.	ԷՏ-6	11
«ԱՍՏՂԻԿ-ՆԱՐԻՆԵ» ՍՊԸ			հիմնական էլ լրակազմի աշխատանքային գծագրերի ամփոփագիր	ԼԻՑԵՆԶԻԱ ՔՊԼ 18266		

ԷԼԵԿՏՐԱԿԱՆ ԼՈՒՍԱՎՈՐՈՒԹՅՈՒՆ:

էլեկտրասարքավորումների, նյութերի եվ կատարվող աշխատանքների մասնագիր

NN	ԱՆՎԱՆՈՒՄԸ	ՄԱԿՆԻՇ	ՉԱՓՄԱՆ ՄԻԱՎՈՐ	ՔԱՆԱԿ	ԾԱՆՈԹՈՒ-ԹՅՈՒՆ
1	2	3	4	5	6
1	Լուսավորության վահանակ դռնակով 18 մոդուլի համար,IP31 տարբերակի		հատ	1	
2	Լուսավորության վահանակ դռնակով 12 մոդուլի համար,IP31 տարբերակի		հատ	1	
3	Ավտոմատ անջատիչ 220Վ, 63Ա		հատ	1	
4	Ավտոմատ անջատիչ 220Վ, 50Ա		հատ	1	
5	Ավտոմատ անջատիչ 220Վ, 25Ա	ТХ 25Ա	հատ	4	
6	Ավտոմատ անջատիչ 220Վ, 10Ա	ТХ 10Ա	հատ	1	
7	Դիֆերենցիալ ավտոմատ անջատիչ 220Վ, 25Ա,IΔ=30mA		հատ	1	
8	Դիֆերենցիալ ավտոմատ անջատիչ 220Վ, 32Ա,IΔ=30mA		հատ	1	
9	Լուսատու կախովի առաստաղի ջրակայուն լուսադիոդային 1x13վտ 1091lm 4000K IP44		հատ	10	
10	Լուսատու լուսադիոդային, առաստաղի IP20 1x32Վտ 3025Լմ 3950Կ		հատ	5	
11	Լուսատու լուսադիոդային, առաստաղի IP20 1x36Վտ 3400Լմ 3950Կ		հատ	10	
12	Լուսատու լուսադիոդային, առաստաղի IP20 1x18Վտ 1440Լմ 4000Կ		հատ	4	
13	Լուսատու պատի լուսադիոդային IP54 1x14վտ		հատ	1	
14	Լուսատու էվակուացիոն դիոդային լամպերով 1 x 18Վտ		հատ	2	
15	Մալուխ պղնձե,մեկուսացված, հատվածքը 3x4մմ^2	ВВГнг-LS	մ	70	
16	Մալուխ պղնձե,մեկուսացված, հատվածքը 3x2.5մմ^2	ВВГнг-LS	մ	140	
17	Մալուխ պղնձե,մեկուսացված, հատվածքը 3x1.5մմ^2	ВВГнг-LS	մ	300	
18	Անջատիչ, միատակ 220Վ, 6Ա		հատ	8	
19	Անջատիչ, երկտակ 220Վ, 6Ա		հատ	3	
20	Երկբևեռ խրոցակային վարդակ երրորդ հողանցման հպակով,220Վ, 10Ա, IP22		հատ	29	
21	Երկբևեռ խրոցակային վարդակ երրորդ հողանցման հպակով,220Վ, 10Ա,IP44 կափարիչով		հատ	1	
22	Անջատիչների, խրոցակային վարդակների տեղադրման տուփ		հատ	41	
23	Ճյուղավորման տուփ		հատ	25	
24	Ճարմանդ ամրակապման համար		հատ	1200	
25	100մմ 200մմ միջնորմի մեջ անցքի բացում և վերականգնում		հատ	5	
26	Հիմնական պատի մեջ անցքի բացում և վերականգնում		հատ	5	
27	Ակոսների բացում և վերականգնում		մ	250	

ԷԼԵԿՏՐԱՈՒԺԱՅԻՆ ՍԱՐՔԱՎՈՐՈՒՄՆԵՐ:

էլեկտրասարքավորումների, նյութերի եվ կատարվող աշխատանքների մասնագիր

NN	ԱՆՎԱՆՈՒՄԸ	ՄԱԿՆԻՇ	ՉԱՓՄԱՆ ՄԻԱՎՈՐ	ՔԱՆԱԿ	ԾԱՆՈԹՈՒ-ԹՅՈՒՆ
1	2	3	4	5	6
1	Բաշխիչ պահարան մետաղական IP31 1.Ավտոմատ անջատիչ 220Վ C100 -1 հատ 2.Ավտոմատ անջատիչ 220Վ C80 - 1 հատ 3.Ավտոմատ անջատիչ 220Վ C63 - 1 հատ 4.Ավտոմատ անջատիչ 220Վ C40 - 1 հատ		լրակազմ	1	
2	Մալուխ պղնձե,մեկուսացված, հատվածքը 3x16մմ^2	ВВГнг-LS	մ	18	
3	Մալուխ պղնձե,մեկուսացված, հատվածքը 3x10մմ^2	ВВГнг-LS	մ	2	
4	Պոլիվինիլքլորիդե այրմանը չնպաստող էլեկտրատեխնիկական գոֆրե խողովակ Φ32		մ	20	
5	Ծայրակալ պղնձե 10մմ2		հատ	6	
6	Ծայրակալ պղնձե 6մմ2		հատ	6	
7	Արտաքին պատի մեջ 50x50մմ անցքի բացում և վերականգնում		հատ	1	
8	Միջհարկային ծածկի մեջ 100x100մմ անցքի բացում և վերականգնում		հատ	2	
9	Ակոսների բացում և վերականգնում		մ	20	
10	Ճարմանդ ամրակապման համար		հատ	50	
11	Ցինկապատ շերտապողպատ 40x5մմ/ 25x5մմ		մ	30/20	
12	Ցինկապատ պողպատ անկյունային 50x50x5մմ,L=2.5մ		հատ	3	
13	IV կարգի գրունտների քանդում և ետլիցք տոփանումով հողանցման կառուցման համար		մ^3	6	
	ԱՊԱՄՈՆՏԱԺՄԱՆ ԱՇԽԱՏԱՆՔՆԵՐ				
1	Լուսավորության վահանակ ավտոմատ անջատիչներով		հատ	2	
2	Ուժային վահանակ ավտոմատ անջատիչներով		հատ	2	
3	Լուսատու լամպով		հատ	20	
4	Անջատիչ տուփով		հատ	10	
5	Խրոցակային վարդակ տուփով		հատ	20	

ՏՆՕՐԵՆ	Ռ. Դավթյան		*Մեծամոր համայնքի Ակնալիճ բնակավայրի մանկապարտեզի նորոգման աշխատանքների նախագիծ*		
Ն.Գ. Ի.					
ՆԱԽԱԳԾԵՑ	Լ. Հովհաննիսյան		*Մեծամոր համայնք*	Պատվեր ՀՀԱՄՄՀ ԱԳ/ԳՄ-ՀՄԱԾՁԲ-22/03	
			ԷԼԵԿՏՐԱՏԵԽՆԻԿԱԿԱՆ ՄԱՍ	*Փուլ* Ա.Ն.	*Թերթ* ԷՏ-7 / *Թերթեր* 11
«ԱՍՏՂԻԿ-ՆԱՐԻՆԵ» ՍՊԸ			*մասնագիր 2*	ԼԻՑԵՆԶԻԱ ՔՊԼ 18266	

Սնող ցանցի տվյալներ	
Հաղորդագիծ բաշխիչ վահան	Մուտքի ապարատի տեսակը $I_{նոմ}$ Ա, խզիչ Ա
	Նշանակումը,տեսակը, լարումը $P_{տեղ}$ կՎտ,$I_{հաշվ}$ Ա
Ելքի ստորաբաժանում	Տեսակը $I_{նոմ}$ Ա, խզիչ կամ հալուն ներդիր, Ա
Հաղորդագծի մակնիշը և տեսակը	Ցանցի հատվածի նշանակումը , երկարությունը,մ խողովակի նշանակումը հատակագծի վրա ըստ ստանդարտի, մ
Գործարկող ստորաբաժանում	Նշանակումը տեսակը $I_{նոմ}$ Ա խզիչ ջերմային ռելեյի դրվածք, Ա
Հաղորդագծի մակնիշը և տեսակը	Ցանցի հատվածի նշանակումը , երկարությունը,մ խողովակի նշանակումը հատակագծի վրա ըստ ստանդարտի, մ

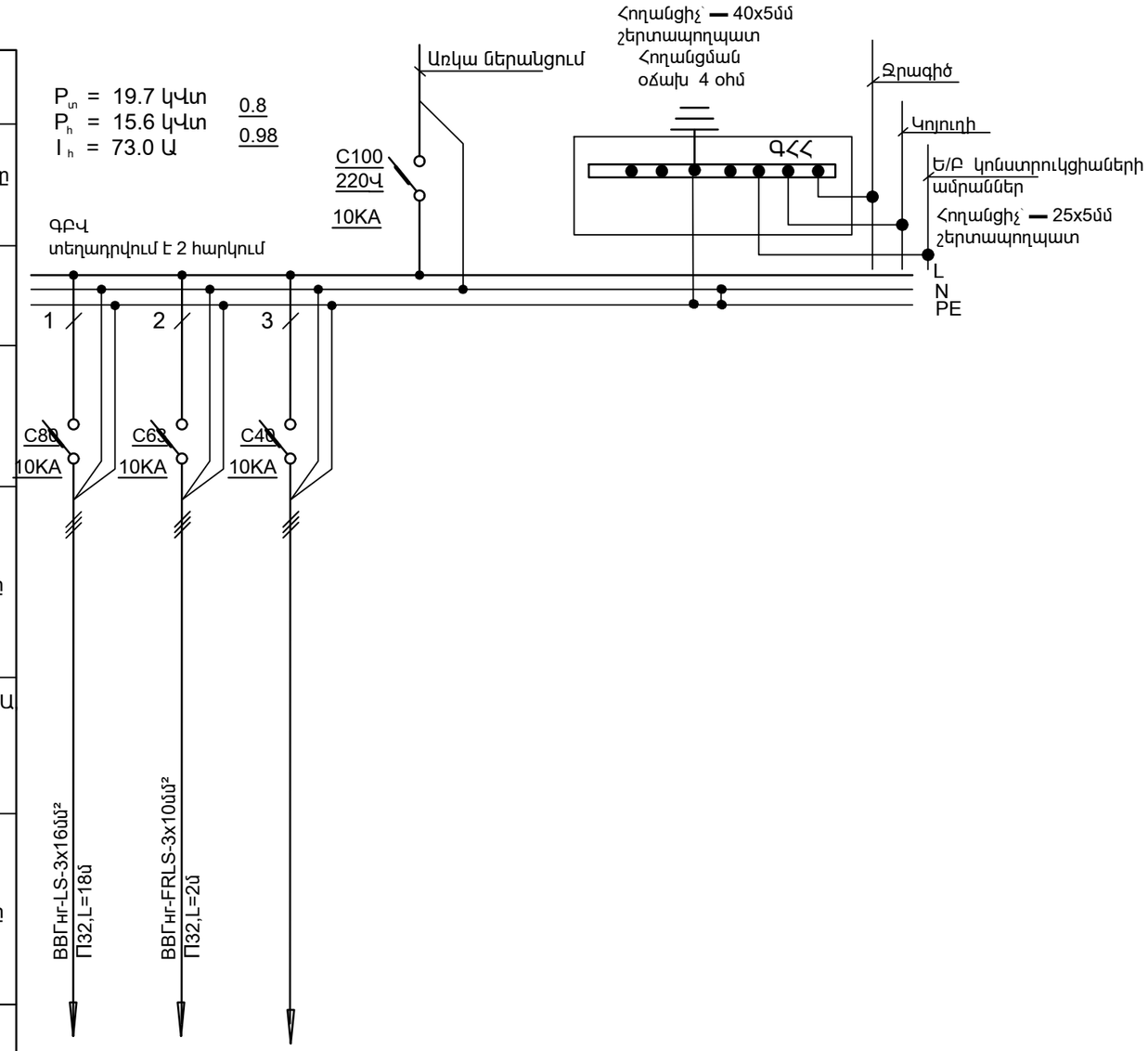

Էլեկտրաչափիչներ				
	Պայմանական պատկերումը			
	Համար ըստ հատակագծի	Մ-1	Մ-2	Մ-3
	Տեսակը	Վ-1	Վ-2	-
	$P_{տեղ.}$ կՎտ	12.6	7.1	-
	Հոսանք, Ա — $I_{հաշվ}$ Ա	50.0	27.8	-
	Հոսանք, Ա — $I_{գործ}$ Ա	-	-	-
	Անվանում	վահանակ 1 հարկ	վահանակ 2 հարկ	պահուստ

ՀՈՂԱՆՑՄԱՆ ԿՈՆՏՈՒՐԻ ՏԵՂԱԴՐՄԱՆ ՍԽԵՄԱ

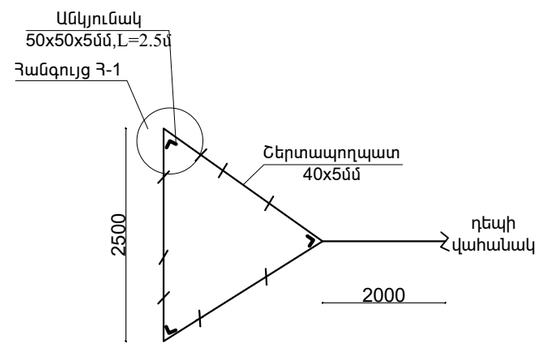

Հանգույց Հ-1

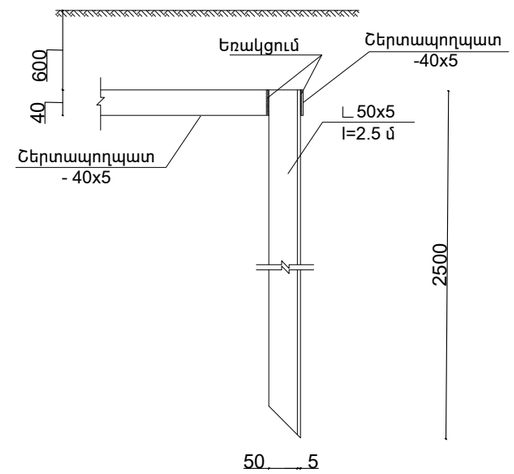

ՏՆՕՐԵՆ	Ռ. Դավթյան		*Մեծամոր համայնքի Ակնալիճ բնակավայրի մանկապարտեզի նորոգման աշխատանքների նախագիծ*	
Ն.Գ. Ի.				
ՆԱԽԱԳԾԵՑ	Լ. Հովհաննիսյան		*Մեծամոր համայնք*	Պատվեր ՀՀԱՄՄՀ ԱԳ/ԳԱՄ-ՀՄԱԾՁԲ-22/03
			ԷԼԵԿՏՐԱՏԵԽՆԻԿԱԿԱՆ ՄԱՍ	*Փուլ* / *Թերթ* / *Թերթեր*
				Ա.Ն. / ԷՏ-8 / 11
«ԱՍՏՂԻԿ-ՆԱՐԻՆԵ» ՍՊԸ			Վահանակների հաշվարկային սխեմա	ԼԻՑԵՆԶԻԱ ՔՊԼ 18266

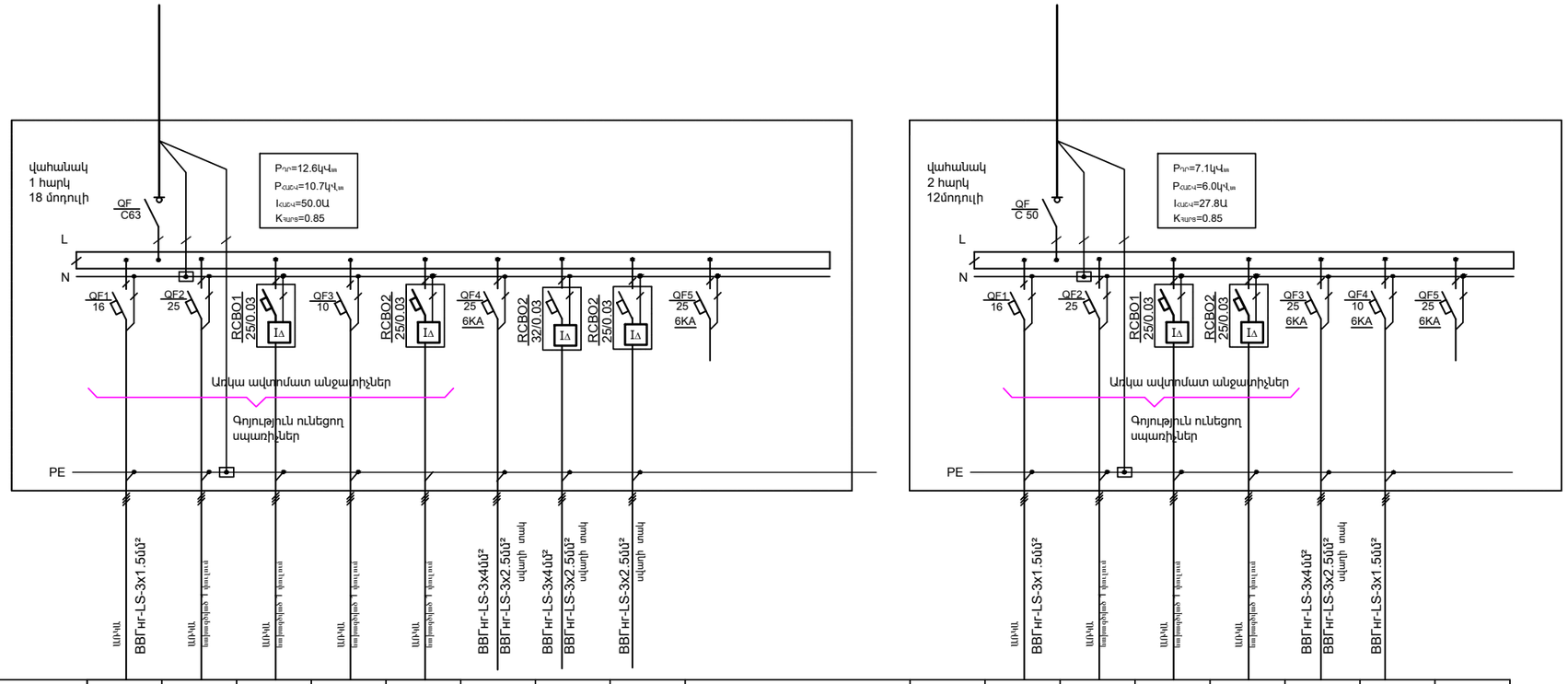

ՍՆՈՂ ԳԾԻ ՏՎՅԱԼՆԵՐ																		
ՓՈԽԱՐԻՆ ՏՐՎԱԾ Չ.ՀԱՄԱՐ	ՆԵՐԱՆՑՄԱՆ ԱՆՋԱՏԻՉ																	
ԿԱԲԵԼԻ ՄԱԿՆԻՇ ԵՎ ԿՏՐՎԱԽՔԸ																		
ԲԱՇԽԻՐ ՊԱՅԼՈՒՄ Ն, N ՕՍ ՀԱՍՏԱՏԱԿ	ՆԵՐԱՆՑՄԱՆ ԱՎՏՈՄԱՏ																	
	ԹՎԱՅԻՆ ԴԻՄԱԾԻՆ	ՆՈՄԻՆԱԼ ՀՈՍԱՆՔԻ (Ա)																
ԿԱԲԵԼԻ ՄԱԿՆԻՇ ԵՎ ԿՏՐՎԱԽՔԸ			ԱՎՄ BBГнг-LS-3x1.5մմ²	ԱՎՄ կապարանցիչներ Ֆ գիծ լարում	ԱՎՄ կապարանցիչներ Ֆ գիծ լարում	ԱՎՄ կապարանցիչներ Ֆ գիծ լարում	ԱՎՄ կապարանցիչներ Ֆ գիծ լարում	BBГнг-LS-3x4մմ²	BBГнг-LS-3x2.5մմ² ավարի տակ	BBГнг-LS-3x4մմ²	BBГнг-LS-3x2.5մմ² ավարի տակ	BBГнг-LS-3x2.5մմ² ավարի տակ			ԱՎՄ BBГнг-LS-3x1.5մմ²	ԱՎՄ կապարանցիչներ Ֆ գիծ լարում	ԱՎՄ կապարանցիչներ Ֆ գիծ լարում	ԱՎՄ կապարանցիչներ Ֆ գիծ լարում	BBГнг-LS-3x4մմ²	BBГнг-LS-3x2.5մմ² ավարի տակ	BBГнг-LS-3x1.5մմ²	
ԷԼԵԿՏՐԱԿԱՆՈՒԹՅՈՒՆ	ՍՊԱՌԻՉԻ ԱՆՎԱՆՈՒՄԸ	ԼՈՒՍԱՎՈՐՈՒԹՅՈՒՆ	ՎԱՐԱԿԱՅԻՆ ԽՈՒՄԲ	ՅՈՒՏԱՏԵՍԱԿԻՉ	ԵՎԹԱԿԱՅԻՆ ԼՈՒՍԱՎՈՐՈՒԹՅՈՒՆ	ՅՈՒՏԱՏԵՍԱԿԻՉ	ՎԱՐԱԿԱՅԻՆ ԽՈՒՄԲ	կանոնոց	խանութների ցցատակոցներ				ԼՈՒՍԱՎՈՐՈՒԹՅՈՒՆ	ՎԱՐԱԿԱՅԻՆ ԽՈՒՄԲ	ՅՈՒՏԱՏԵՍԱԿԻՉ	ՅՈՒՏԱՏԵՍԱԿԻՉ	ՎԱՐԱԿԱՅԻՆ ԽՈՒՄԲ	ԵՎԹԱԿԱՅԻՆ ԼՈՒՍԱՎՈՐՈՒԹՅՈՒՆ	
	ԽՄԲԻ ՀԱՄԱՐ ԸՍՏ ՀԱՏԱԿԱԳԾԻ	1	2	3	4	5	6	7	8			1	2	3	4	5	6	
	Pդր.(կՎՏ)	1.0	1.5	1.5	0.1	1.5	1.5	4.0	1.5			1.0	1.5	1.5	1.5	1.5	0.1	
	Iհաշ.(Ա)	4.2	6.5	6.5	0.4	6.5	6.5	18.2	6.5			4.2	6.5	6.5	6.5	6.5	0.4	
	ԱՎՏՈՄԱՏ ԱՆՋԱՏԻՉ	TX 16Ա LEGRAND	TX 25Ա LEGRAND		TX 10Ա LEGRAND		TX 25Ա LEGRAND					TX 16Ա LEGRAND	TX 25Ա LEGRAND			TX 25Ա LEGRAND	TX 10Ա LEGRAND	
	ԴԻՖԵՐԵՆՑԻԱԼ ՀՈՍԱՆՔԻ ԱՆՋԱՏԻՉ			25Ա,30մԱ LEGRAND		25Ա,30մԱ LEGRAND		32Ա,30մԱ LEGRAND	25Ա,30մԱ LEGRAND					25Ա,30մԱ LEGRAND	25Ա,30մԱ LEGRAND			

Նախագծված է 1-ին փուլում

Նախագծված է 1-ին փուլում

ԾԱՆՈԹՈՒԹՅՈՒՆ

1.Ծավալաթերթում վահանակների մեջ չներառված ավտոմատ անջատիչների քանակը ներառված է նախագծի առաջին փուլում:
2.Նախագծվող հատվածի լուսավորության էլեկտրասնուցումն իրականացնել վահանակների մեջ առկա N1 ավտոմատ անջատիչից:

ՏՆՕՐԵՆ	Ռ. Դավթյան		*Մեծամոր համայնքի Ակնալիճ բնակավայրի մանկապարտեզի նորոգման աշխատանքների նախագիծ*			
Ն.Գ. Ի.						
ՆԱԽԱԳԾԵՑ	Լ. Հովհաննիսյան		*Մեծամոր համայնք*	Պատվեր ՀՀԱՄՄՀ ԱԳ/ԳՄ-ՀՄԱԾՁԲ-22/03		
			ԷԼԵԿՏՐԱՏԵԽՆԻԿԱԿԱՆ ՄԱՍ	*Փուլ*	*Թերթ*	*Թերթեր*
				Ա.Ն.	ԷՏ-9	11
«ԱՍՏՂԻԿ-ՆԱՐԻՆԵ» ՍՊԸ			Վահանակների հաշվարկային սխեմա	ԼԻՑԵՆԶԻԱ ՔՊԼ 18266		

ՊԱՅՄԱՆԱԿԱՆ ՆՇԱՆՆԵՐ

- ՎԱՀԱՆԱԿ ԱՎՏՈՄԱՏ ԱՆՋԱՏԻՉՆԵՐՈՎ
- ԼՈՒՍԱՏՈՒ ԴԻՈԴԱՅԻՆ 1x36Վտ
- ԼՈՒՍԱՏՈՒ ԴԻՈԴԱՅԻՆ 1x18Վտ
- ԼՈՒՍԱՏՈՒ ԴԻՈԴԱՅԻՆ 1x32Վտ
- ԼՈՒՍԱՏՈՒ՝ ՊԱՏԻ ԼՈՒՍԱԴԻՈԴԱՅԻՆ 14Վտ ՊԱՇՏՊԱՆՎԱԾ
- ԼՈՒՍԱՏՈՒ՝ -1x18Վտ ԴԻՈԴԱՅԻՆ ԼԱՄՊՈՎ, ՆԵՐՍԱՐՔՎԱԾ ՄԱՐՏԿՈՑՈՎ
- ԼՈՒՍԱՏՈՒ ԴԻՈԴԱՅԻՆ 1x13Վտ (ՍԱՆՀԱՆԳՈՒՅՑՆԵՐ)
- ԼՈՒՍԱՏՈՒ ԴԻՈԴԱՅԻՆ 1x10Վտ
- ՎԱՐԴԱԿ ՀՈՂԱՆՑԻՉՈՎ
- ԱՆՋԱՏԻՉ ՄԵԿՍՏԵՂՆԱՎՈՐ
- ԱՆՋԱՏԻՉ ԵՐԿՍՏԵՂՆԱՎՈՐ

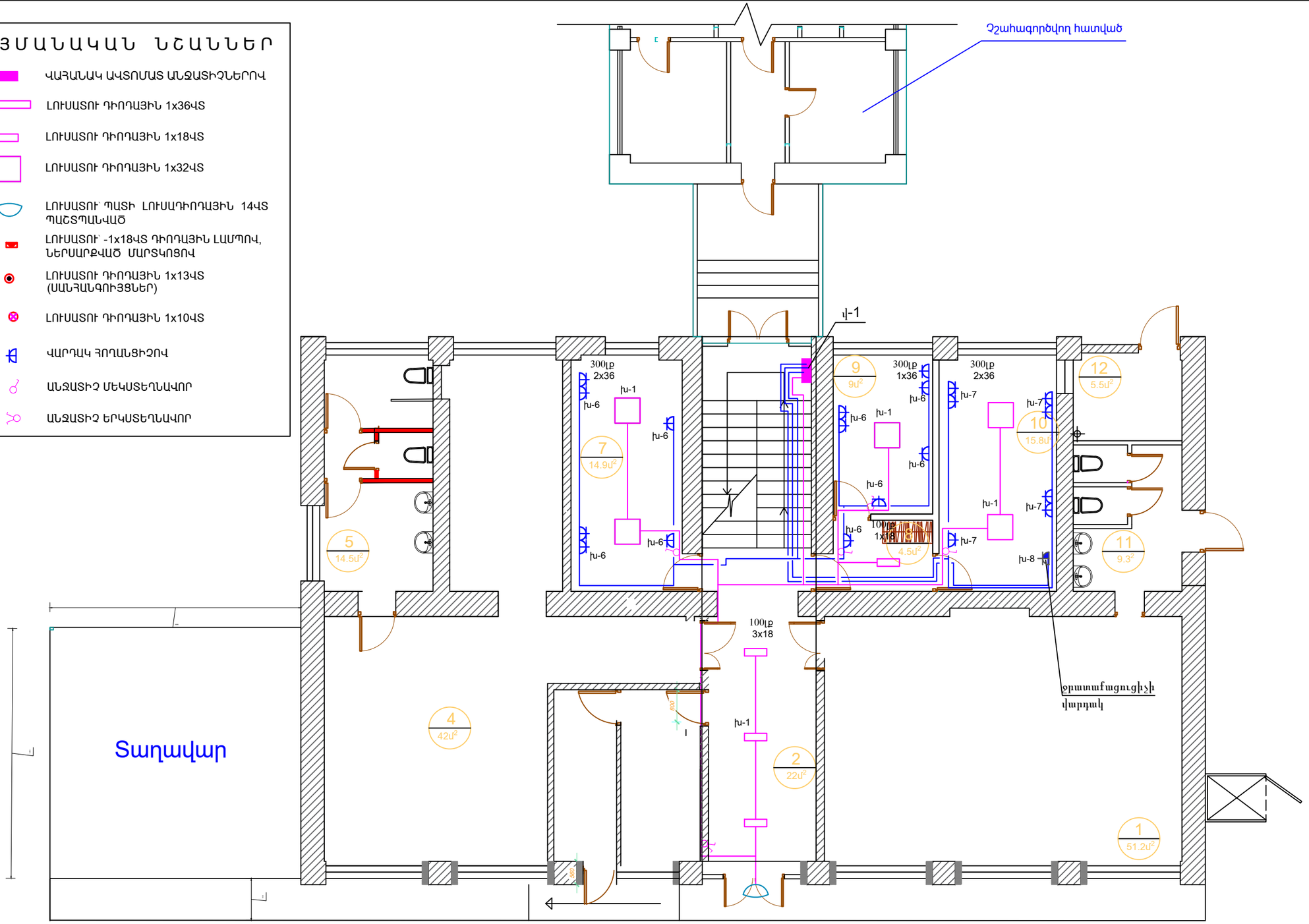

Միացնել գոյություն ունեցող խմբային վահանից

Սենյակների համարակալում	
1	Դահլիճ
2	Նախամուտք
3ա	Մեկուսարան
3բ	Բուժասենյակ
4	Խաղասենակ և ննջասենյակ
5	Սան.հանգույց
7	Աշխատասենյակ
8	Միջանցք
9	Հաշվապահություն
10	Խոհանոց
11	Սան.հանգույց
12	Պահեստ

ՏՆՕՐԵՆ	Ռ. Դավթյան		Մեծամոր համայնքի Ակնալիճ բնակավայրի մանկապարտեզի նորոգման աշխատանքների նախագիծ			
Ն.Գ. Ի.						
ՆԱԽԱԳԾԵՑ	Լ. Հովհաննիսյան		Մեծամոր համայնք	Պատվեր ՀՀԱՄՄՀ ԱԳ/ԳՄ-ՀՄԱԾՁԲ-22/03		
			ԷԼԵԿՏՐԱՏԵԽՆԻԿԱԿԱՆ ՄԱՍ	Փուլ	Թերթ	Թերթեր
				Ա.Ն.	ԷՏ-10	11
«ԱՍՏՂԻԿ-ՆԱՐԻՆԵ» ՍՊԸ			1-ին հարկի հատակագիծ Վերանորոգվող սենյակների խմբային ցանց	ԼԻՑԵՆԶԻԱ ՔՊԼ 18266		

2-րդ հարկի հատակագիծ

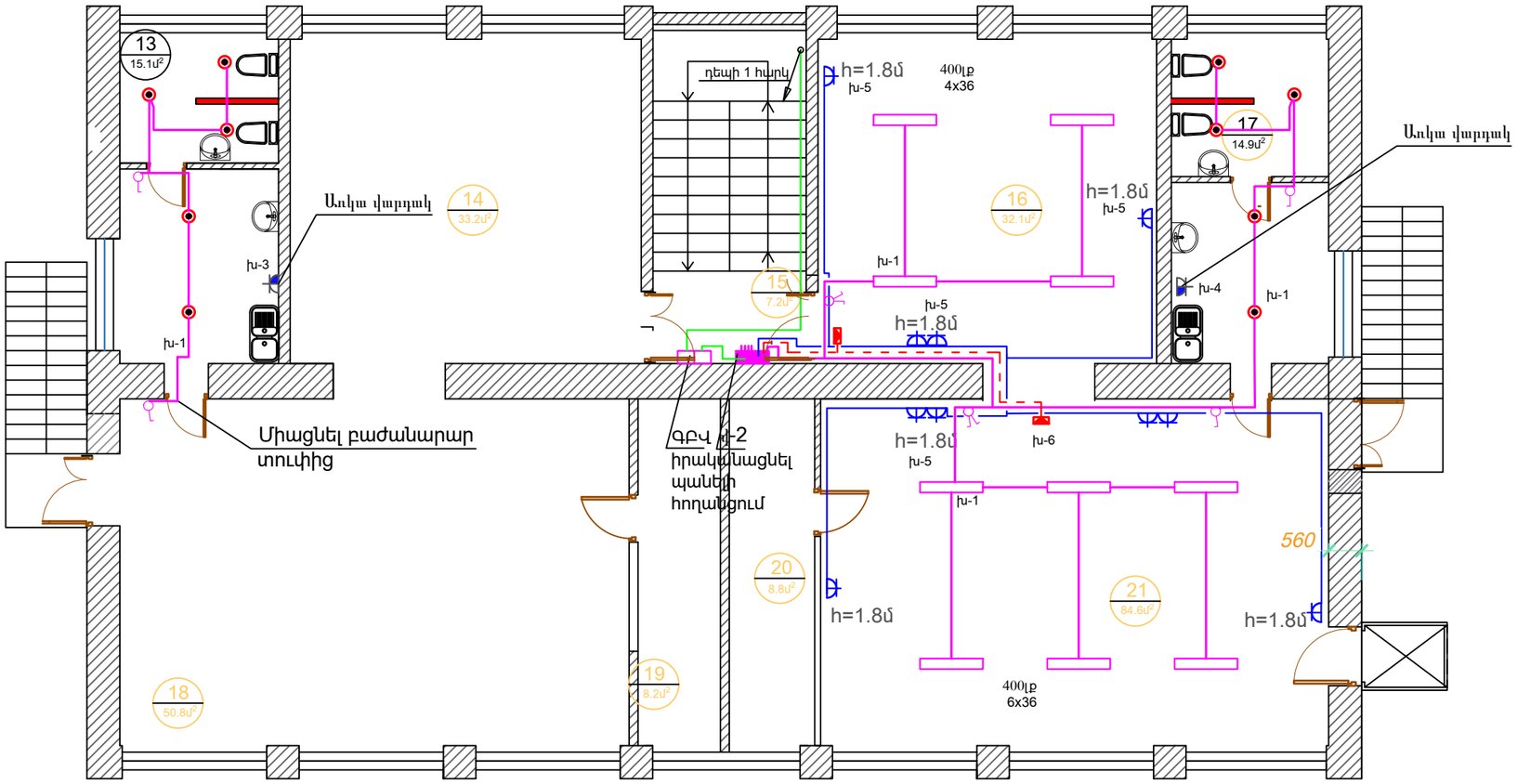

Սենյակների համարակալում	
13	Սան.հանգույց
14	Խաղասենյակ
15	Միջանցք
16	Խաղասենյակ
17	Սան.հանգույց
18	Խաղասենակ և ննջասենյակ
19	Պահեստ. սենյ
20	Պահեստ. սենյ
21	Խաղասենակ և ննջասենյակ

- ՎԱՀԱՆԱԿ ԱՎՏՈՄԱՏ ԱՆՋԱՏԻՉՆԵՐՈՎ
- ԼՈՒՍԱՏՈՒ ԴԻՈԴԱՅԻՆ 1x36ՎՏ
- ԼՈՒՍԱՏՈՒ ԴԻՈԴԱՅԻՆ 1x18ՎՏ
- ԼՈՒՍԱՏՈՒ ԴԻՈԴԱՅԻՆ 1x32ՎՏ
- ԼՈՒՍԱՏՈՒ՝ ՊԱՏԻ ԼՈՒՍԱԴԻՈԴԱՅԻՆ 14ՎՏ ՊԱՇՏՊԱՆՎԱԾ
- ԼՈՒՍԱՏՈՒ՝ -1x18ՎՏ ԴԻՈԴԱՅԻՆ ԼԱՄՊՈՎ, ՆԵՐՍԱՐՔՎԱԾ ՄԱՐՏԿՈՑՈՎ
- ԼՈՒՍԱՏՈՒ ԴԻՈԴԱՅԻՆ 1x13ՎՏ (ՍԱՆՀԱՆԳՈՒՅՑՆԵՐ)
- ԼՈՒՍԱՏՈՒ ԴԻՈԴԱՅԻՆ 1x10ՎՏ
- ՎԱՐԴԱԿ ՀՈՂԱՆՑԻՉՈՎ
- ԱՆՋԱՏԻՉ ՄԵԿՍՏԵՂՆԱՎՈՐ
- ԱՆՋԱՏԻՉ ԵՐԿՍՏԵՂՆԱՎՈՐ

ՏՆՕՐԵՆ	Ռ. Դավթյան		Մեծամոր համայնքի Ակնալիճ բնակավայրի մանկապարտեզի նորոգման աշխատանքների նախագիծ			
Ն.Գ. Ի.						
ՆԱԽԱԳԾԵՑ	Լ. Հովհաննիսյան		Մեծամոր համայնք	Պատվեր ՀՀԱՄՄՀ ԱԳ/ԳՄ-ՀՄԱԾՁԲ-22/03		
			ԷԼԵԿՏՐԱՏԵԽՆԻԿԱԿԱՆ ՄԱՍ	Փուլ	Թերթ	Թերթեր
				Ա.Ն.	էՏ-11	11
«ԱՍՏՂԻԿ-ՆԱՐԻՆԵ» ՍՊԸ			2-րդ հարկի հատակագիծ Վերանորոգվող սենյակների խմբային ցանց	ԼԻՑԵՆԶԻՎ ՔՊԼ 18266		

ԱՇԽԱՏԱՆՔԱՅԻՆ ԳԾԱԳՐԵՐԻ ԱՄՓՈՓԱԳԻՐ

ԹԵՐԹ	Ա Ն Վ Ա Ն Ու Մ Ը	ԾԱՆՈԹՈՒԹՅՈՒՆ
1	ԲԱՑԱՏՐԱԳԻՐ	ՋՕ-1
2	ԱՇԽԱՏԱՆՔՆԵՐԻ ԾԱՎԱԼՆԵՐ	ՋՕ-2
3	ՄԱՆԿԱՊԱՐՏԵԶԻ ՇԵՆՔԻ ԳԱԶԱՖԻԿԱՑՄԱՆ ՀԱՏԱԿԱԳԻԾ	ՋՕ-3
4	ԳԱԶԱՖԻԿԱՑՄԱՆ ՍԽԵՄԱ, ՇԱՐԺԱԿԱՆ ՀԵՆԱՐԱՆ	ՋՕ-4
5	ԱՌԱՋԻՆ ՀԱՐԿԻ ՀԱՏԱԿԱԳԻԾ	ՋՕ-5
6	ԵՐԿՐՈՐԴ ՀԱՐԿԻ ՀԱՏԱԿԱԳԻԾ	ՋՕ-6
7	ՋԵՌՈՒՑՄԱՆ ՀԱՄԱԿԱՐԳԻ ՍԽԵՄԱ	ՋՕ-7

ՊԱՅՄԱՆԱԿԱՆ ՆՇԱՆՆԵՐ

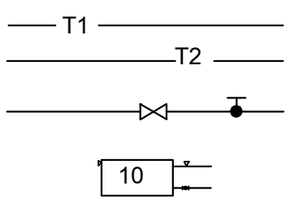

Մատակարարող խողովակ

Հետադարձ խողովակ

Փական

Ջեռուցիչ սխեմայում

ԲԱՑԱՏՐԱԳԻՐ

Արմավիր մարզի Մեծամոր համայնքի Ակնալիճ գյուղի մանկապարտեզի ջեռուցման համակարգի աշխատանքային նախագիծը մշակված է նախագծային առաջադրանքի և ճարտարապետական շինարարական գծագրերի հիման վրա, համաձայն գործող նորմերի և կանոնների:

1.СНиП II 7.01-96.- «Շինարարական կլիմատոլոգիա»
2.СНиП II 7.01-95.- «Շինարարական ջերմաֆիզիկա»
3.СНиП II-64-80.-«Детские дошкольхые учереждения»

Ջեռուցման համար արտաքին օդի հաշվարկային ջերմաստիճանը տարվա ցուրտ ժամանակաշրջանի համար՝ tա=-21°C.

Ջերմատարը ջուր է՝ T1 -T2 =75°-60°C պարամետրերով:

Ընդհանուր ջերմության ծախսը կազմում է Qջ= 50կվտ:

Շենքի ջերմամատակարարումը իրականացվում է առաջին հարկում տեղակայված Qջ=50 կՎտ ջերմային հզթրության գազով աշխատող կաթսայից: Կաթսան տեղադրված է 1-ին հարկի պահեստում:

Համակարգը երկխողովականի է ներքին բաշխումով, ջերմատարի փակուղային շարժմամբ: Մագիստրալ խողովակները անցնում են հատակի վրայով, դռների մոտ հատակի կոնստրուկցիայով: Հատակի կոնստրուկցիայով անցնող խողովակները ջերմամեկուսացվում են:

Որպես ջեռուցման սարքեր ընտրված են արտասահմանյան արտադրության ալյումինե ջեռուցիչներ (H=500մմ):

Ջեռուցման մարտկոցներին մոտեցող խողովակների վրա նախատեսված են ձեռքով կարգավորվող փականներ (վերևի և ներքևի): Ջեռուցման մարկտոցների վրա տեղադրված են օդահեռացման փականներ:

Ջեռուցման համակարգը իրականացնել պոլիպրոպիլենե խողովակերով:

Ծավալաթերթում խողովակների տրամագծերը նշված են ըստ իրենց ներքին չափսերի:

ՏՆՕՐԵՆ	Ռ. Դավթյան		Արմավիրի մարզի,Մեծամոր համայնքի Ակնալիճ բնակավայրի «Ակնալիճ գյուղի մանկապարտեզ» ՀՈԱԿ-ի նախագծա-նախահաշվային փաստաթղթերի մշակում
ՆԱԽԱԳԾԵՑ	Ա. Գյոզալյան		
			Արմավիրի մարզի,Ակնալիճ համայնքի «Ակնալիճ գյուղի մանկապարտեզ»-ի տնօրեն
			Պատվեր ՀՀԱՄՄՀ ԱԳ/ԳՄ-ՀՄԱԾՁԲ-22/03
«ԱՍՏՂԻԿ-ՆԱՐԻՆԵ» ՍՊԸ			Ջեռուցում
			ԲԱՑԱՏՐԱԳԻՐ

Փուլ	Թերթ	Թերթեր
Ա.Ն.	Օ-1	5

ԼԻՑԵՆԶԻԱ ՔՊԼ 18266

ԱՇԽԱՏԱՆՔԻ ԾԱՎԱԼՆԵՐ

ՀՀ	ԱՆՎԱՆՈՒՄ	ՉԱՓՍԸ	Չ/Մ	ՔԱՆԱԿԸ
	ՋԵՌՈՒՑՈՒՄ			
1	Ալյումինե ջեռուցման մարտկոցներ	H=500	սեկց.	408
2	Փական կարգավորող վերևի	Ø15	հատ	36
3	Փական կարգավորող ներքևի	Ø15	հատ	36
4	Օդահեռացման փական	Ø20	հատ	36
5	Դատարկման փական	Ø25	հատ	1
6	Փական	Ø50	հատ	4
7	Խցանային փական և եռաբաշխիչ խցանով	Ø20	հատ	8
8	Զտիչ	Ø50	հատ	1
9	Ջեռուցիչի խցան		հատ	36
10	Ջեռուցիչի կախիչ		հատ	36
11	Խողովակ պոլիպրոպիլենե	DN16	մ	140
12	Նույնը	DN20	մ	50
13	Նույնը	DN25	մ	25
14	Նույնը	DN32	մ	85
15	Նույնը	DN50	մ	5
16	Ձևավոր մասեր		հատ	24
17	Ֆիտինգներ տարբեր		հատ	33
18	Խողովակների փորձարկում		մ	550
19	Կաթսա	Qտ=50	հատ	1
20	Շրջանառության պոմպ G=3.0մ³/ժ H=4մ	N=1.0կվտ n=1400պտ/ր	հատ	1
21	Օդահեռացման փական	Ø20	հատ	8
22	Խողովակների ջերմամեկուսացում ռետինե մեկուսիչով	d=40	մ	4
23	Փական հետադարձ	Ø50	հատ	1

ОБ'ЕМЫ РАБОТ

П/П	НАМИНОВАНИЕ	РАЗМЕР	ЕД. ИЗМ.	КОЛИЧ.
	ОТОПЛЕНИЕ			
1	Радиаторы алюминевые	H=500	секц.	408
2	Вентиль д/радиатора верхний	Ø15	шт	36
3	Вентиль д/радиатора нижний	Ø15	шт	36
4	Воздуховыпускной кран "Маевский"	Ø20	шт	36
5	Спускной кран	Ø25	шт	1
6	Вентиль	Ø50	шт	4
7	Пробковый кран и тройник с пробкой	Ø20	шт	8
8	Фильтр		шт	1
9	Пробки для радиатора		шт	36
10	Крепление радиатора		шт	36
11	Трубы полипропиленовые	DN16	м	140
12	то же	DN20	м	50
13	то же	DN25	м	25
14	то же	DN32	м	85
15	то же	DN50	м	5
16	Фасонные части		шт	24
17	Фитинги разные		м	33
18	Котел водогрейный	Qт=70	шт	550
19	Цыркуляционный насос G=3.0м³/ч H=4м	N=1.0квт n=1400об/м	шт	1
20	Котел водогрейный		шт	1
21	Воздушный вентиль	Ø20	шт	8
22	Изоляция труб резиновой теплоизоляцией	d=40	м	4
23	Обратный клапан	Ø50	шт	1

ՏՆՕՐԵՆ	Ռ. Դավթյան		Արմավիրի մարզի,Մեծամոր համայնքի Ակնալիճ բնակավայրի «Ակնալիճ գյուղի մանկապարտեզ» ՀՈԱԿ-ի նախագծա-նախահաշվային փաստաթղթերի մշակում
ՆԱԽԱԳԾԵՑ	Ա. Գյոզալյան		
			Արմավիրի մարզի,Ակնալիճ համայնքի «Ակնալիճ գյուղի մանկապարտեզ»-ի տնօրեն
			Ջեռուցում
«ԱՍՏՂԻԿ-ՆԱՐԻՆԵ» ՍՊԸ			ԱՇԽԱՏԱՆՔՆԵՐԻ ԾԱՎԱԼՆԵՐ

Պատվեր ՀՀԱՄՄՀ ԱԳ/ԳՄ-ՀՄԱԾՁԲ-22/03		
Փուլ	Թերթ	Թերթեր
Ա.Ն.	Օ-2	5
ԼԻՑԵՆԶԻԱ ՔՊԼ 18266		

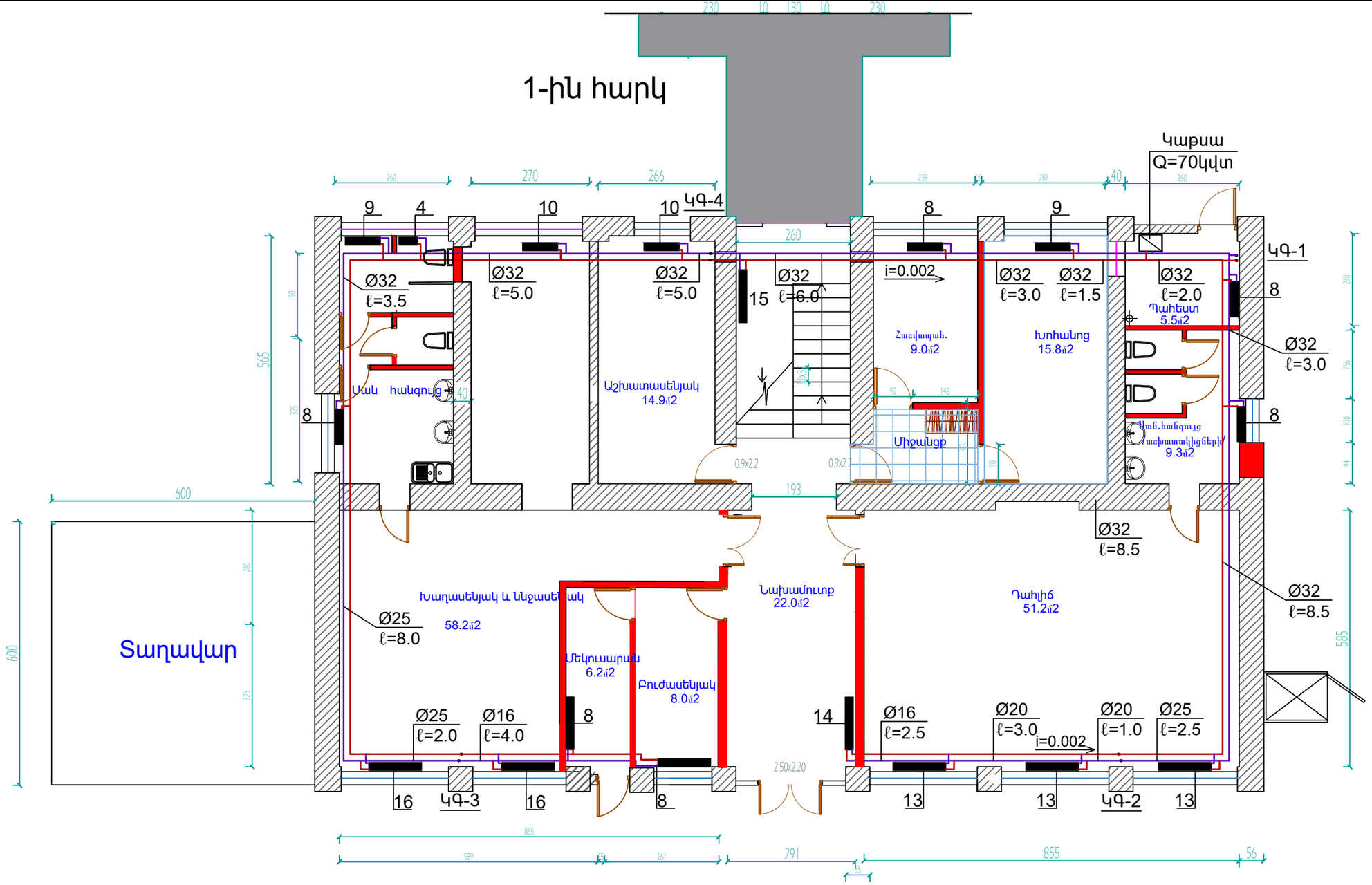

ՏՆՕՐԵՆ	Ռ. Դավթյան		Արմավիրի մարզի,Մեծամոր համայնքի Ակնալիճ բնակավայրի «Ակնալիճ գյուղի մանկապարտեզ» ՀՈԱԿ-ի նախագծա-նախահաշվային փաստաթղթերի մշակում			
ՆԱԽԱԳԾԵՑ	Ա. Գյոզալյան					
			Արմավիրի մարզի,Ակնալիճ համայնքի «Ակնալիճ գյուղի մանկապարտեզ»-ի տնօրեն	Պատվեր ՀՀԱՄՄՀ ԱԳ/ԳՄ-ՀՄԱԾՁԲ-22/03		
				Փուլ	Թերթ	Թերթեր
«ԱՍՏՂԻԿ-ՆԱՐԻՆԵ» ՍՊԸ			Ջեռուցում	Ա.Ն.	Օ-3	5
			ԱՌԱՋԻՆ ՀԱՐԿԻ ՀԱՏԱԿԱԳԻԾ	ԼԻՑԵՆԶԻԱ ՔՊԼ 18266		

2-րդ հարկ

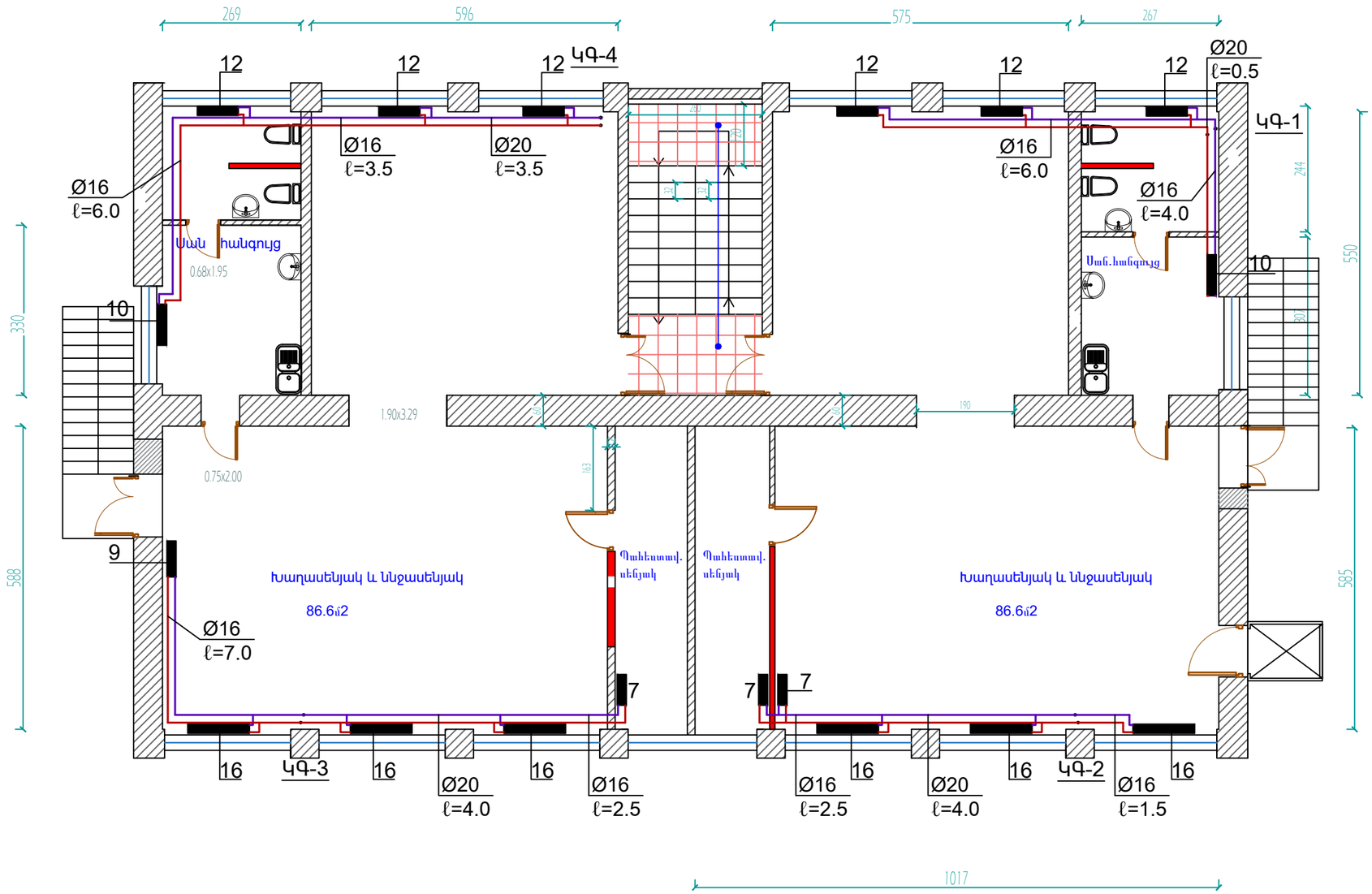

ՏՆՕՐԵՆ	Ռ. Դավթյան		Արմավիրի մարզի,Մեծամոր համայնքի Ակնալիճ բնակավայրի «Ակնալիճ գյուղի մանկապարտեզ» ՀՈԱԿ-ի նախագծա-նախահաշվային փաստաթղթերի մշակում			
ՆԱԽԱԳԾԵՑ	Ա. Գյոզալյան		Արմավիրի մարզի,Ակնալիճ համայնքի «Ակնալիճ գյուղի մանկապարտեզ»-ի տնօրեն	Պատվեր ՀՀԱՄՄՀ ԱԳ/ԳՄ-ՀՄԱԾՁԲ-22/03		
				Փուլ	Թերթ	Թերթեր
«ԱՍՏՂԻԿ-ՆԱՐԻՆԵ» ՍՊԸ			Ձեռուցում	Ա.Ն.	Օ-4	5
			ԵՐԿՐՈՐԴ ՀԱՐԿԻ ՀԱՏԱԿԱԳԻԾ	ԼԻՑԵՆԶԻԱ ՔՊԼ 18266		

ՋԵՌՈՒՑՄԱՆ ՀԱՄԱԿԱՐԳԻ ՍԽԵՄԱ

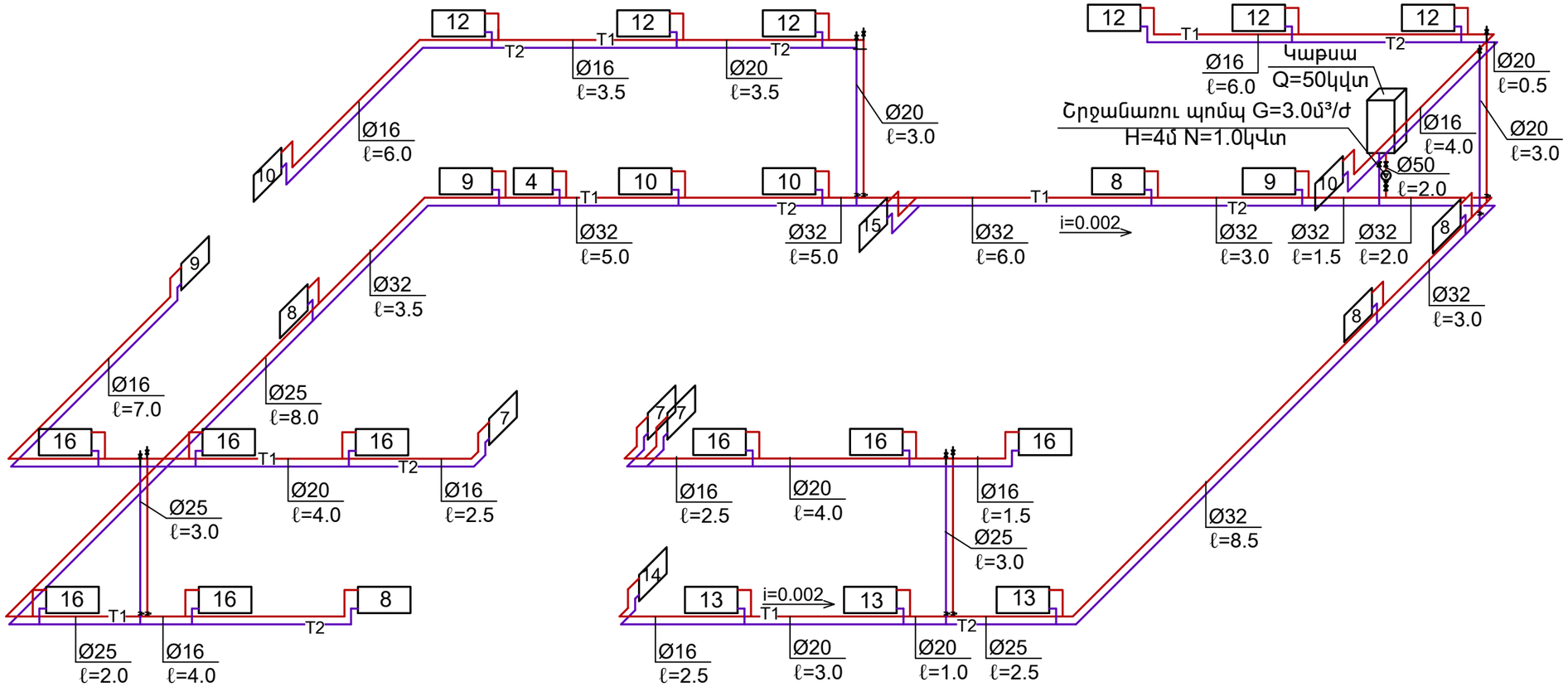

ՏՆՕՐԵՆ	Ռ. Դավթյան		Արմավիրի մարզի,Մեծամոր համայնքի Ակնալիճ բնակավայրի «Ակնալիճ գյուղի մանկապարտեզ» ՀՈԱԿ-ի նախագծա-նախահաշվային փաստաթղթերի մշակում			
ՆԱԽԱԳԾԵՑ	Ա. Գյոզալյան					
			Արմավիրի մարզի,Ակնալիճ համայնքի «Ակնալիճ գյուղի մանկապարտեզ»-ի տնօրեն	Պատվեր ՀՀԱՄՄՀ ԱԳ/ԳՄ-ՀՄԱԾՁԲ-22/03		
				Փուլ	*Թերթ*	*Թերթեր*
«ԱՍՏՂԻԿ-ՆԱՐԻՆԵ» ՍՊԸ			Ջեռուցում	Ա.Ն.	Օ-5	5
			ՋԵՌՈՒՑՄԱՆ ՀԱՄԱԿԱՐԳԻ ՍԽԵՄԱ	ԼԻՑԵՆԶԻԱ ՔՊԼ 18266		

ԲԱՑԱՏՐԱԳԻՐ

ՎԵՐԱՆՈՐՈԳՎՈՂ ՄԱՆԿԱՊԱՐՏԵԶԻ ԱՇԽԱՏԱՆՔԱՅԻՆ ՆԱԽԱԳԻԾԸ ՄՇԱԿՎԵԼ Է ՃԱՐՏԱՐԱՊԵՏԱԿԱՆ ԼՈՒԾՈՒՄՆԵՐԻ ՀԻՄԱՆ ՎՐԱ:
ՇԵՆՔԻ ՀԱՐԿԱՅՆՈՒԹՅՈՒՆԸ՝ ԲՆԱԿԵԼԻ 2 ՀԱՐԿԵՐ:
ՇԵՆՔՈՒՄ ՆԱԽԱԳԾՎԵԼ Է ՍԱՌԸ ՋՐԱՄԱՏԱԿԱՐԱՐՄԱՆ, ԿՈՅՈՒՈՒ ՑԱՆՑԵՐ: ՏԱՔ ՋՐԻ ՊԱՏՐԱՍՏՈՒՄԸ ԿԱՏԱՐՎՈՒՄ Է ԵՐԿԿՈՆՏՈՒՐԱՆԻ ԿԱԹՍԱՅԻ ՄԻՋՈՑՈՎ: ՆԱԽԱԳԻԾԸ ՄՇԱԿՎԱԾ Է ԳՈՐԾՈՂ ՇԻՆԱՐԱՐԱԿԱՆ ՆՈՐՄԵՐԻՆ և ԿԱՆՈՆՆԵՐԻՆ ՀԱՄԱՊԱՏԱՍԽԱՆ:
ՍՆՈՒՑՈՂ ՋՐԱԳԾԵՐԻ, ՋՐԱԳԾԻ ԿԱՆԳՆԱԿԻՆ ՄԻԱՑՄԱՆ ՏԵՂՈՒՄ ՄԻՋԱՆՑՔՆԵՐՈՒՄ ՆԱԽԱՏԵՍՎԵԼ Է : ՍԱՌԸ ՋՐԱԳԾԵՐԸ ՀԱՏԱԿՆԵՐՈՒՄ ՏԵՂԱԴՐՎԱԾ ԵՆ ՀԱՏԱԿԻ ՀԱՐԹԵՑՆՈՂ ՇԵՐՏԻ ՄԵՋ, ԻՍԿ ՊԱՏԵՐԻ ՎՐԱ՝ ԱԿՈՍՆԵՐԻ ՄԵՋ, ՍՎԱՂԻ ՏԱԿ, ՋԵՐՄԱՄԵԿՈՒՍԱՑՎԱԾ:
ԵՐԿՐՈՐԴ ՀԱՐԿՈՒՄ ՋՐԱԳԾԵՐԸ ՆԱԽԱՏԵՍՎԱԾ Է ԱՆՑԿԱՑՆԵԼ ՆՈՐՈԳՎԱԾ ՍԱԼԱՀԱՏԻԿՆԵՐԻ ՎՐԱ:
ՍԱՌԸ ՋՐԱՄԱՏԱԿԱՐԱՐՄԱՆ ԽՈՂՈՎԱԿՆԵՐԸ ԸՆՏՐՎԱԾ ԵՆ Φ=15-50մմ: ԲՆԱԿԵԼԻ ՇԵՆՔԻ ՀԱՏՎԱԾՈՒՄ ԽՈՂՈՎԱԿՆԵՐԸ ՄԵՏԱՂԱՊԼԱՍՏԵ ԵՆ»:
ՆԵՐՔԻՆ ՑԱՆՑԻ ՄԻՋՈՑՈՎ ՍԱՆ. ՍԱՐՔԵՐԻՑ ԲՆԱԿԵԼԻ ՀԱՏՎԱԾԻ ԿԵՆՑԱՂԱՅԻՆ ԿԵՂՏԱՋՐԵՐԸ ԻՆՔՆԱՀՈՍ ՀԱՎԱՔՎՈՒՄ և ՀԵՌԱՑՎՈՒՄ ԵՆ ԴԵՊԻ ԿՈՅՈՒՂՈՒ ԲԱԿԱՅԻՆ ՑԱՆՑ : ԿՈՅՈՒՂՈՒ ՑԱՆՑԵՐԸ ԵՐԿՐՈՐԴ ՀԱՐԿՈՒՄ ՄՆՈՒՄ ԵՆ ՆՈՒՅՆԸ, ԿԱՌՈՒՑՎՈՒՄ Է ՄԻԱՅՆ ԱՌԱՋԻՆ ՀԱՐԿԻ ԿՈՅՈՒՂԱԳԾԵՐԸ: ՑԱՆՑԵՐԻ ՎՐԱ ՆԱԽԱՏԵՍՎԱԾ ԵՆ ՍՏՈՒԳԻՉՆԵՐ ՇԱՀԱԳՈՐԾՄԱՆ ԸՆԹԱՑՔՈՒՄ ՍՏՈՒԳՈՒՄՆԵՐ ԿԱՏԱՐԵԼՈՒ ՀԱՄԱՐ:

ԱՇԽԱՏԱՆՔԱՅԻՆ ԳԾԱԳՐԵՐԻ ԱՄՓՈՓԱԳԻՐ

ԹԵՐԹ	Ա Ն Վ Ա Ն Ո Ւ Մ Ը	ԾԱՆՈԹՈՒԹՅՈՒՆ
1	ԱՌԱՋՆՈՐԴՈՂ ԹԵՐԹ	Ջ-1/19
2	ՋՐԱՄԱՏԱԿԱՐԱՐՄԱՆ, ԿՈՅՈՒՂՈՒ ՑԱՆՑԵՐԻ ՀԱՏԱԿԱԳԻԾԸ+0.00 նիշում	Ջ-2/19
3	ՋՐԱՄԱՏԱԿԱՐԱՐՄԱՆ, ԿՈՅՈՒՂՈՒ ՑԱՆՑԵՐԻ ՀԱՏԱԿԱԳԻԾԸ+3.30 նիշում	Ջ-3/19
4	ՏԱՔ ԵՎ ՍԱՌԸ ՋՐԱՄԱՏԱԿԱՐԱՐՄԱՆ ՑԱՆՑԵՐԻ ՍԽԵՄԱ	Ջ-4/19
5	ԿՈՅՈՒՂՈՒ ՑԱՆՑԵՐԻ ՍԽԵՄԱ	Ջ-5/19
6	ՆԵՐՔԻՆ ՍԱՌԸ ԵՎ ՏԱՔ ՋՐԱՄԱՏԱԿԱՐԱՐՄԱՆ ՑԱՆՑԵՐԻ ԾԱՎԱԼԱԹԵՐԹ	Ջ-6/19
7	ՆԵՐՔԻՆ ԿՈՅՈՒՂՈՒ ՑԱՆՑԵՐԻ ԾԱՎԱԼԱԹԵՐԹ	Ջ-7/19

ՊԱՅՄԱՆԱԿԱՆ ՆՇԱՆՆԵՐ

- Կ1Կ-1 ԿԵՆՑԱՂԱՅԻՆ ԿՈՅՈՒՂՈՒ ԿԱՆԳՆԱԿ
- Կ2Կ-1 ՋՐԱՀԵՌԱՑՄԱՆ ԿՈՅՈՒՂՈՒ ԿԱՆԳՆԱԿ
- ՀՀԿ-1 ՀԱԿԱՀՐԴԵՀԱՅԻՆ ԿԱՆԳՆԱԿ
- ՀԾ-1 ՀՐՇԵՋ ԾՈՐԱԿ
- ՓԱԿԱՆՆԵՐ և ՍՈՂՆԱԿՆԵՐ
- –Տ3– ՏԱՔ ՋՐԱԳԻԾ
- –Կ1– ԿԵՆՑԱՂԱՅԻՆ ԿՈՅՈՒՂԱԳԻԾ
- ▶ ՓՈԽԱՆՑԻՉ Φ50/100

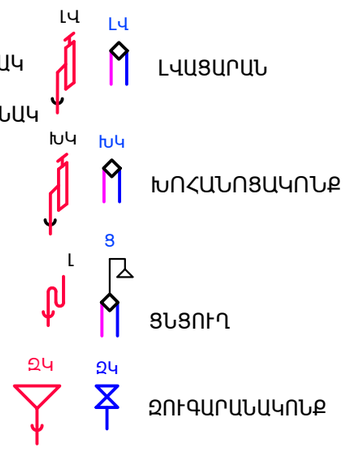

ՏՆՕՐԵՆ	Ռ. Դավթյան		Արմավիրի մարզի,Մեծամոր համայնքի Ակնալիճ բնակավայրի «Ակնալիճ գյուղի մանկապարտեզ» ՀՈԱԿ-ի նախագծա-նախահաշվային փաստաթղթերի մշակում		
ՆԱԽԱԳԾԵՑ	Ռ. Դավթյան				
			Արմավիրի մարզի,Ակնալիճ համայնքի «Ակնալիճ գյուղի մանկապարտեզ»-ի տնօրեն	Պատվեր ՀՀԱՄՄՀ ԱԳ/ԳՄ-ՀՄԱԾՁԲ-22/03	
			Ջրամատակարարում և կոյուղի	Փուլ	Թերթ	Թերթեր
«ԱՍՏՂԻԿ-ՆԱՐԻՆԵ» ՍՊԸ			ԱՌԱՋՆՈՐԴՈՂ ԹԵՐԹ	Ա.Ն.	Ջկ-1	7
				ԼԻՑԵՆԶԻԱ ՔՊԼ 18266		

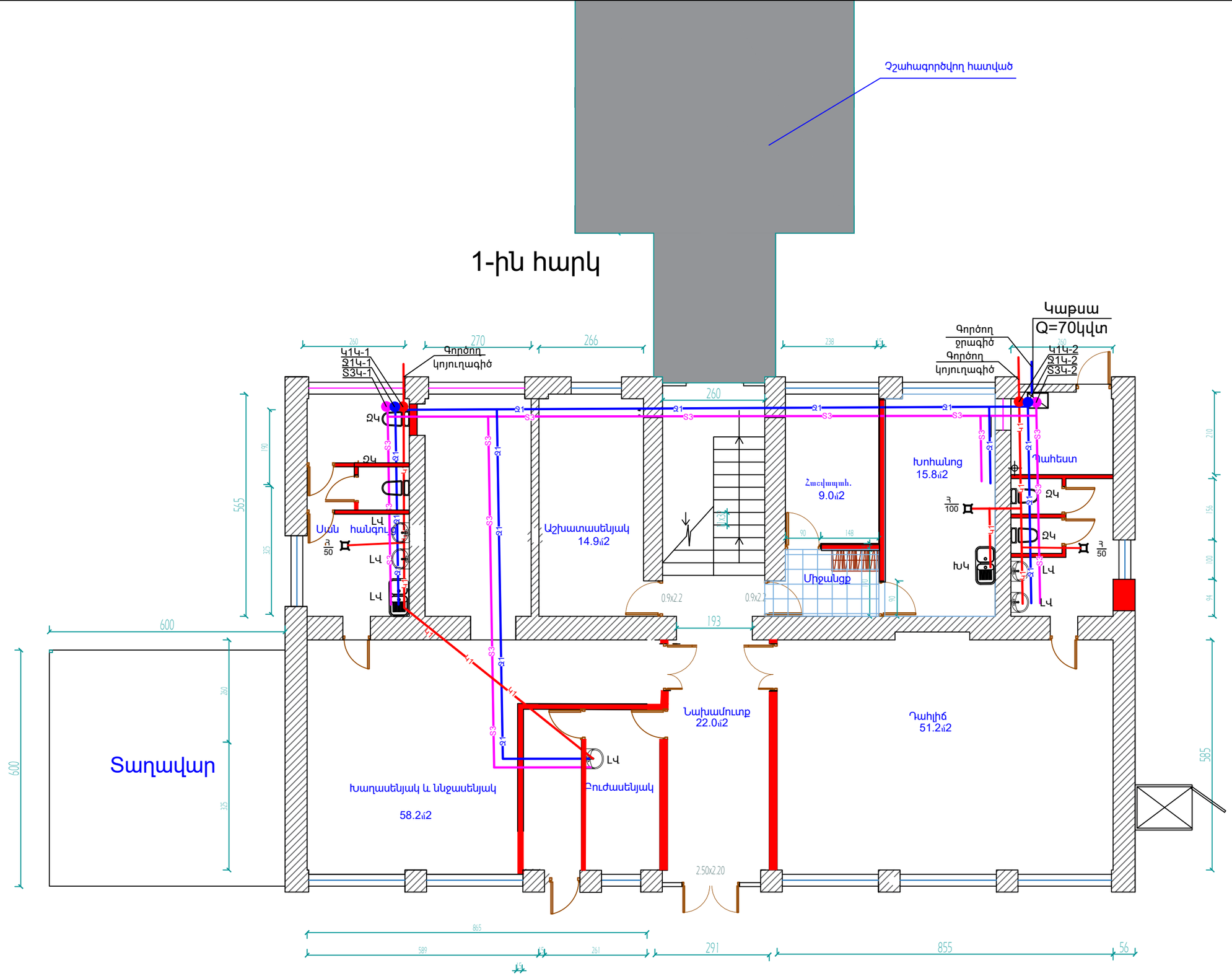

ՏՆՕՐԵՆ	Ռ. Դավթյան		Արմավիրի մարզի,Մեծամոր համայնքի Ակնալիճ բնակավայրի «Ակնալիճ գյուղի մանկապարտեզ» ՀՈԱԿ-ի նախագծա-նախահաշվային փաստաթղթերի մշակում	
ՆԱԽԱԳԾԵՑ	Ռ. Դավթյան			
			Արմավիրի մարզի,Ակնալիճ համայնքի «Ակնալիճ գյուղի մանկապարտեզ»-ի տնօրեն	Պատվեր ՀՀԱՄՄՀ ԱԳ/ԳՄ-ՀՄԱՇՁԲ-22/03
				Փուլ / Թերթ / Թերթեր
«ԱՍՏՂԻԿ-ՆԱՐԻՆԵ» ՍՊԸ			Ջրամատակարարում և կոյուղի	Ա.Ն. / ՁԿ-2 / 7
			ՋՐԱՄԱՏԱԿԱՐԱՐՄԱՆ ԵՎ ԿՈՅՈՒՂՈՒ ՑԱՆՑԵՐԻ ՀԱՏԱԿԱԳԻԾԸ+0.00 նիշում	ԼԻՑԵՆԶԻԱ ՔՊԼ 18266

2-րդ հարկ

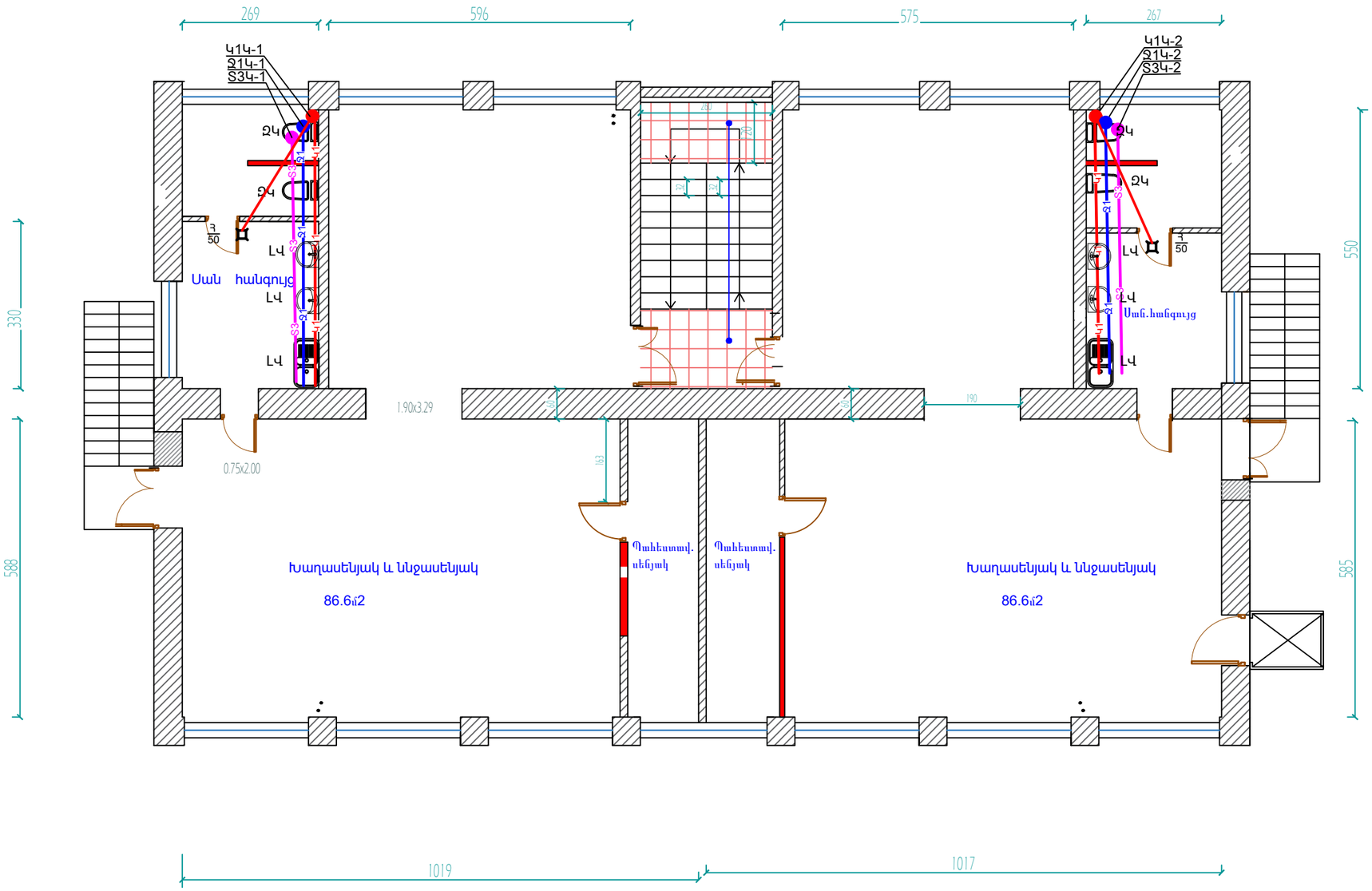

ՏՆՕՐԵՆ	Ռ. Դավթյան		Արմավիրի մարզի,Մեծամոր համայնքի Ակնալիճ բնակավայրի «Ակնալիճ գյուղի մանկապարտեզ» ՀՈԱԿ-ի նախագծա-նախահաշվային փաստաթղթերի մշակում		
ՆԱԽԱԳԾԵՑ	Ռ. Դավթյան		Արմավիրի մարզի,Ակնալիճ համայնքի «Ակնալիճ գյուղի մանկապարտեզ»-ի տնօրեն	Պատվեր ՀՀԱՄՄՀ ԱԳ/ԳՄ-ՀՄԱԾՁԲ-22/03	
				Փուլ	*Թերթ*	*Թերթեր*
«ԱՍՏՂԻԿ-ՆԱՐԻՆԵ» ՍՊԸ			Ջրամատակարարում և կոյուղի	Ա.Ն.	Ջկ-3	7
			ՋՐԱՄԱՏԱԿԱՐԱՐՄԱՆ ԵՎ ԿՈՅՈՒՂՈՒ ՑԱՆՑԵՐԻ ՀԱՏԱԿԱԳԻԾԸ+3.00 ՆԻՇՈՒՄ	ԼԻՑԵՆԶԻԱ ՔՊԼ 18266	

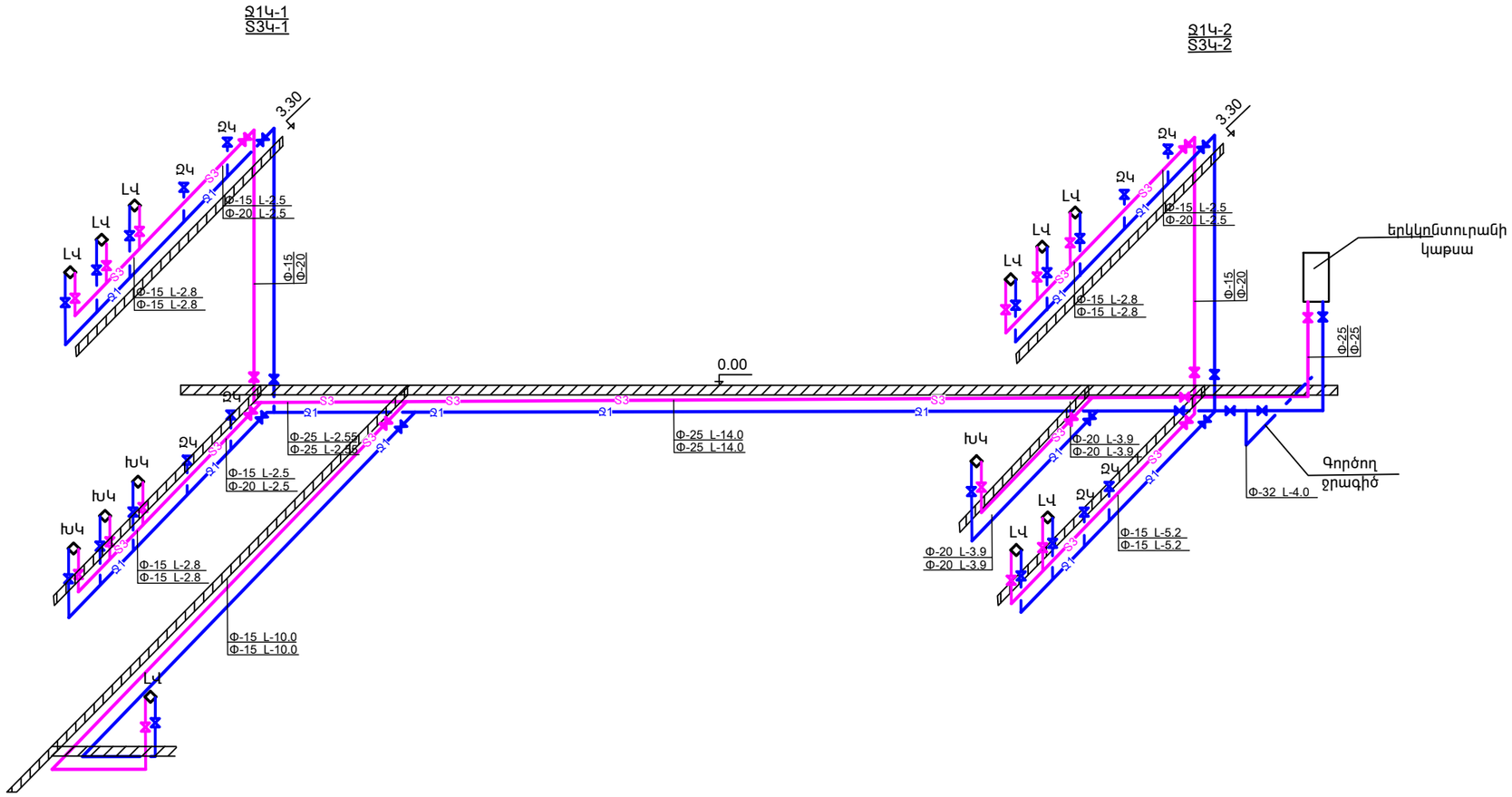

ՏՆՕՐԵՆ	Ռ. Դավթյան		Արմավիրի մարզի,Մեծամոր համայնքի Ակնալիճ բնակավայրի «Ակնալիճ գյուղի մանկապարտեզ» ՀՈԱԿ-ի նախագծա-նախահաշվային փաստաթղթերի մշակում		
ՆԱԽԱԳԾԵՑ	Ա. Գյոզալյան				
			Արմավիրի մարզի,Ակնալիճ համայնքի «Ակնալիճ գյուղի մանկապարտեզ»-ի տնօրեն	Պատվեր ՀՀԱՄՄՀ ԱԳ/ԳՄ-ՀՄԱԾՁԲ-22/03	
				Փուլ	*Թերթ*	*Թերթեր*
«ԱՍՏՂԻԿ-ՆԱՐԻՆԵ» ՍՊԸ			Ջրամատակարարում և կոյուղի	Ա.Ն.	Ջկ-4	7
			ՏԱՔ ԵՎ ՍԱՌԸ ՋՐԱՄԱՏԱԿԱՐԱՐՄԱՆ ՑԱՆՑԵՐԻ ՍԽԵՄԱ	ԼԻՑԵՆԶԻԱ ՔՊԼ 18266	

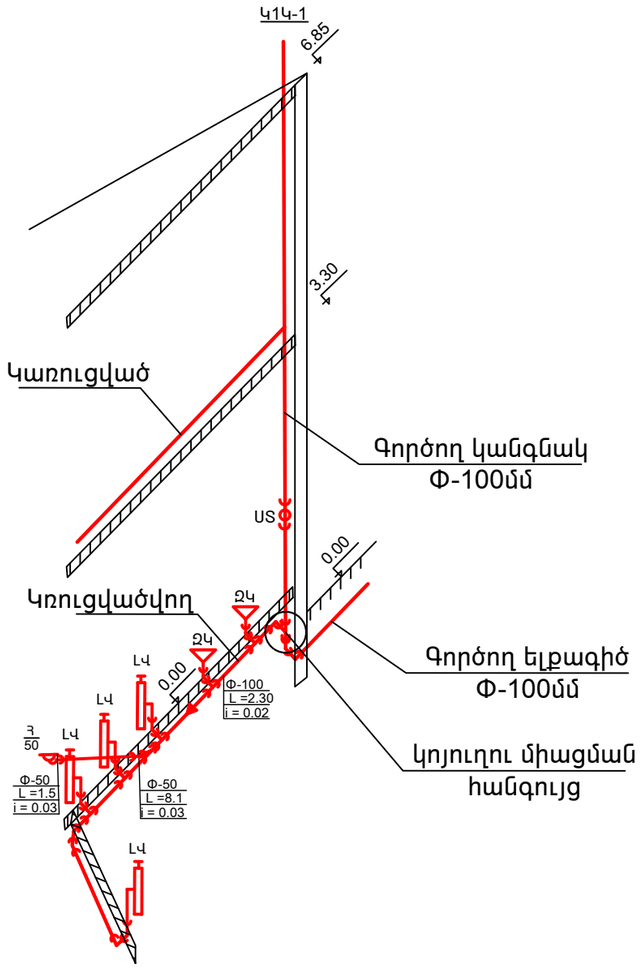

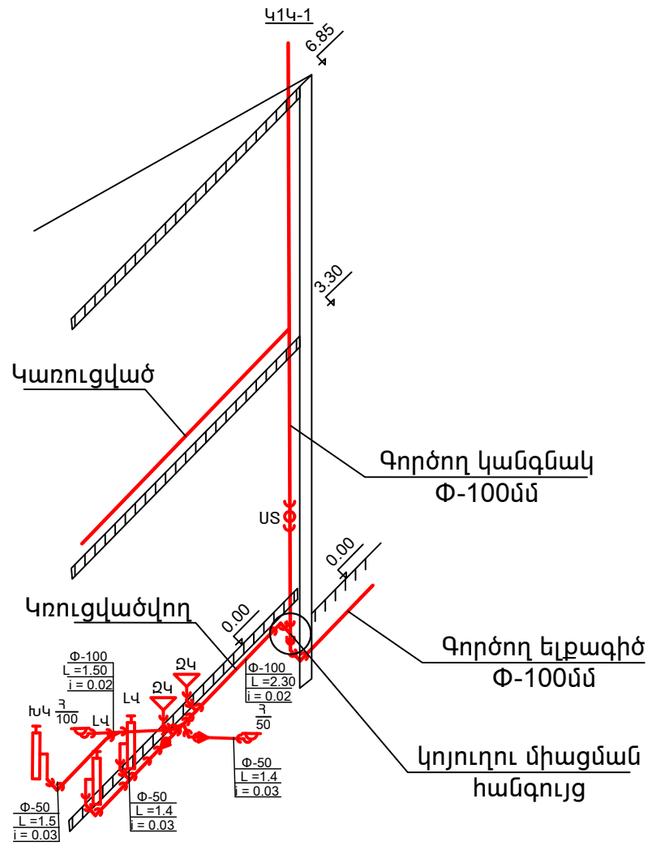

ՏՆՕՐԵՆ	Ռ. Դավթյան		Արմավիրի մարզի,Մեծամոր համայնքի Ակնալիճ բնակավայրի «Ակնալիճ գյուղի մանկապարտեզ» ՀՈԱԿ-ի նախագծա-նախահաշվային փաստաթղթերի մշակում			
ՆԱԽԱԳԾԵՑ	Ռ. Դավթյան					
			Արմավիրի մարզի,Ակնալիճ համայնքի «Ակնալիճ գյուղի մանկապարտեզ»-ի տնօրեն	Պատվեր ՀՀԱՄՄՀ ԱԳ/ԳՄ-ՀՄԱԾՁԲ-22/03		
				Փուլ	*Թերթ*	*Թերթեր*
«ԱՍՏՂԻԿ-ՆԱՐԻՆԵ» ՍՊԸ			Ջրամատակարարում և կոյուղի	Ա.Ն.	Ջկ-5	7
			ԿՈՅՈՒՂՈՒ ՑԱՆՑԵՐԻ ՍԽԵՄԱ	ԼԻՑԵՆԶԻԱ ՔՊԼ 18266		

ՆԵՐՔԻՆ ՍԱՌԸ ԵՎ ՏԱՔ ՋՐԱՄԱՏԱԿԱՐԱՐՄԱՆ ՑԱՆՑ						
N	ԱՆՎԱՆՈՒՄԸ	ՉԱՓ	ՉԱՓ. ՄԻԱՎ.	ՔԱՆԱԿ		ՉԱՓ. ՄԻԱՎ.
				ՍԱՌԸ	ՏԱՔ	
1.	Խրամուղու մշակում .....1,..... կարգի գրունտում		ԽՄ			ԽՄ
2.	Նույնը ..... կարգի գրունտում		ԽՄ			ԽՄ
3	Խրամուղու ետլիցք տեղի գրունտով		ԽՄ			ԽՄ
4	Տափակ գրունտի տեղափոխում և ետլիցք		ԽՄ			ԽՄ
5	Պլատմասե խողովակի տեղադրում պատի վրա և հատակի բետոնե սվաղի մեջ	Φ 50	ԳՄ	———	—	—//—
6	Նույնը	Φ 40	ԳՄ	7.5		—//—
7	Նույնը	Φ 32	ԳՄ	4.5		—//—
8	Նույնը	Φ 25	ԳՄ	21.5	18.5	—//—
9	Նույնը	Φ 20	ԳՄ	20.0	5.0	—//—
10	Նույնը	Φ 15	ԳՄ	26.0	42.0	
11	Ջրաչափ	Φ 15	ՀԱՏ	———	—	
12	Փական-ԿԱԼԴՈ	Φ 15	ՀԱՏ	28	24	
13	Նույնը	Φ 20	ՀԱՏ	6	—	
14	Նույնը	Φ 25	ՀԱՏ	4	2	
15	Նույնը	Φ 32	ՀԱՏ	———	—	
16	Ֆիտինգներ	Φ 15-32	ՀԱՏ	70	60	
17	Ֆիտինգներ արտաքին, ներքին պարուրակով	Φ 15	ՀԱՏ	28	24	
18	Ֆիտինգներ արտաքին, ներքին պարուրակով	Φ 20	ՀԱՏ	6	—	
19	Ֆիտինգներ արտաքին, ներքին պարուրակով	Φ 25	ՀԱՏ	4	2	ՀԱՏ
20	Լվացարանի ծորակ-խառնիչ Լվացարանի ծորակ-խառնիչ		ՀԱՏ	6	—	ՀԱՏ
21	Խոհանոցակոնքի ծորակ-խառնիչ		ՀԱՏ	1	—	ՀԱՏ
22	Ցնցուղի ծորակ-խառնիչ		ՀԱՏ	—	—	ՀԱՏ
23	Խողովակների ջերմամեկուսացում ռետինե ջերմոմեկուսիչ խողովակով		ԳՄ	79.5	65.5	
24	Ցանցի լվացում և փորձարկում	Φ 50	ԳՄ	———		
25	Նույնը	Φ 40	ԳՄ	7.5		
26	Նույնը	Φ 32	ԳՄ	4.5		
27	Նույնը	Φ 25	ԳՄ	21.5	18.5	
28	Նույնը	Φ 20	ԳՄ	20.0	5.0	
29	Նույնը	Φ 15	ԳՄ	26.0	42.0	

ԾԱՆՈԹՈՒԹՅՈՒՆ

1.Պլաստմասե խողովակների տրամագծերը հաշվարկված են խողովակների ներքին տրամագծերով:

ՏՆՕՐԵՆ	Ռ. Դավթյան		Արմավիրի մարզի,Մեծամոր համայնքի Ակնալիճ բնակավայրի «Ակնալիճ գյուղի մանկապարտեզ» ՀՈԱԿ-ի նախագծա-նախահաշվային փաստաթղթերի մշակում		
ՆԱԽԱԳԾԵՑ	Ռ. Դավթյան				
			Արմավիրի մարզի,Ակնալիճ համայնքի «Ակնալիճ գյուղի մանկապարտեզ»-ի տնօրեն	Պատվեր ՀՀԱՄՄՀ ԱԳ/ԳՄ-ՀՄԱԾՁԲ-22/03	
			ՋՐԱՄԱՏԱԿԱՐԱՐՈՒՄ ԵՎ ԿՈՅՈՒՂԻ	*Փուլ*	*Թերթ*	*Թերթեր*
«ԱՍՏՂԻԿ-ՆԱՐԻՆԵ» ՍՊԸ			ՆԵՐՔԻՆ ՍԱՌԸ ԵՎ ՏԱՔ ՋՐԱՄԱՏԱԿԱՐԱՐՄԱՆ ՑԱՆՑԵՐԻ ԾԱՎԱԼԱԹԵՐԹ	Ա.Ն.	ՋԿ-6	7
				ԼԻՑԵՆԶԻԱ ՔՊԼ 18266		

ՆԵՐՔԻՆ ԿՈՅՈՒՂՈՒ ՑԱՆՑ ԵՎ ՍԱՐՔԱՎՈՐՈՒՄՆԵՐ

N	ԱՆՎԱՆՈՒՄԸ	ՉԱՓ	ՉԱՓ. ՄԻԱՎ.	ՔԱՆԱԿ	
1.	..... շերտ ասֆալտի քանդում և վերականգնում		ԽՄ		
2.	Խրամուղու մշակում գրունտում IY կարգի		ԽՄ	11.5	
3.	Ավազի նախապատրաստական շարտ	δ=10սմ	ԽՄ	0.9	
4.	Խրամուղու ետլիցք ձեռքով		ԽՄ	10.6	
5.	Նույնը բուլդոզերով		ԽՄ		
6.	Պլաստմասե խողովակի տեղադրում խրամ.	Մ 100	ԳՄ	12.0	
7.	Պլաստմասե խողովակի տեղադրում խրամ.	Մ 50	ԳՄ	21.0	
8.	Խողովակաշարերի փորձարկում			——	
9.	Պլաստմասե խողովակ	Մ 100	ԳՄ	24.0	
10.	Պլաստմասե խողովակ	Մ 50	ԳՄ	68.0	
11.	Պլաստմասե խողովակ	Մ 75	ԳՄ	——	
12.	Զուգարանակոնք		ՀԱՏ	8	
13.	Միզաման		ՀԱՏ	——	
14.	Բիդե		ՀԱՏ	——	
15.	Լվացարան		ՀԱՏ	9	
16.	Խոհանոցակոնք		ՀԱՏ	4	
17.	Լոգարան		ՀԱՏ	——	
18.	Հոսակ	Φ =50	ՀԱՏ	4	
19.	Հոսակ	Φ =100	ՀԱՏ	1	
20.	Զուգարանակոնքերի միացման ծալքավոր խողովակ		ՀԱՏ	4	
21.	Ձևավոր մասեր, տես առանձին թերթ՝ պլաստմասե ձևավոր մասեր				

ՊԼԱՍՏՄԱՍԵ ՁԵՎԱՎՈՐ ՄԱՍԵՐ

N	ԷՍԿԻԶ	ԱՆՎԱՆՈՒՄԸ	ՔԱՆԱԿ	ՔԱՇԸ 1 ՀԱՏ
1.	a=90° Φ 100	ԾՈՒՆԿ	——	
2.	a=90° Φ 50	ԾՈՒՆԿ	7	
3.	Φ 50 / Φ 50	ԵՌԱԲԱՇԽԻԿ	——	
4.	Φ 100 / Φ 50	ԵՌԱԲԱՇԽԻԿ	——	
5.	Φ 100 / Φ 100	ԵՌԱԲԱՇԽԻԿ	——	
6.	Φ 50 / Φ 50	ԵՌԱԲԱՇԽԻԿ	5	
7.	Φ 100 / Φ 50	ԵՌԱԲԱՇԽԻԿ	——	
8.	Φ 100 / Φ 100	ԵՌԱԲԱՇԽԻԿ	6	
9.	Φ 100 / Φ 50	ՔԱՌԱԲԱՇԽԻՉ	——	
10.	Φ 100 / Φ 50	ՔԱՌԱԲԱՇԽԻՉ	——	
11.	Φ 100 / Φ 100	ՔԱՌԱԲԱՇԽԻՉ	1	
12.	Φ 100 / Φ 50	ՔԱՌԱԲԱՇԽԻՉ	——	
13.	Φ 100 / Φ 100	ՔԱՌԱԲԱՇԽԻՉ	——	
14	Φ 50 / Φ 50	ՔԱՌԱԲԱՇԽԻՉ	——	
15	a=135° Φ 100	ԹԵՔՈՒՄ	9	
16	a=135° Մ 50	ԹԵՔՈՒՄ	10	
17	Φ100 / Φ50	ԱՆՑՈՒՄ	3	
18	Φ100	ՍՏՈՒԳԻՉ	2	
19	Φ50	ՍՏՈՒԳԻՉ	——	

ՏՆՕՐԵՆ	Ռ. Դավթյան	
ՆԱԽԱԳԾԵՑ	Ռ. Դավթյան	

«ԱՍՏՂԻԿ-ՆԱՐԻՆԵ» ՍՊԸ

Արմավիրի մարզի,Մեծամոր համայնքի Ակնալիճ բնակավայրի «Ակնալիճ գյուղի մանկապարտեզ» ՀՈԱԿ-ի նախագծա-նախահաշվային փաստաթղթերի մշակում

Արմավիրի մարզի,Ակնալիճ համայնքի «Ակնալիճ գյուղի մանկապարտեզ»-ի տնօրեն

ՋՐԱՄԱՏԱԿԱՐԱՐՈՒՄ ԵՎ ԿՈՅՈՒՂԻ

ՆԵՐՔԻՆ ԿՈՅՈՒՂՈՒ ՑԱՆՑԵՐԻ ԾԱՎԱԼԱԹԵՐԹ

Պատվեր ՀՀԱՄՄՀ ԱԳ/ԳՄ-ՀՄԱԾՁԲ-22/03

Փուլ	Թերթ	Թերթեր
Ա.Ն.	ՋԿ-7	7

ԼԻՑԵՆԶԻԱ ՔՊԼ 18266

N	ԱՆՎԱՆԱՑԱՆԿ	ԹԵՐԹ
1	ՀՐԴԵՀԻ ԱՀԱԶԱՆԳՄԱՆ ՀԱՄԱԿԱՐԳԻ ԱՆՎԱՆԱՑԱԿ, ԲԱՑԱՏՐԱԳԻՐ	ՀԱՀ-1
2	ՀՐԴԵՀԻ ԱՀԱԶԱՆԳՄԱՆ ՀԱՄԱԿԱՐԳԻ ՍԿԶԲՈՒՆՔԱՅԻՆ ՍԽԵՄԱ, ՊԱՅՄԱՆԱԿԱՆ ՆՇԱՆՆԵՐԸ	ՀԱՀ-2
3	ՍԱՐՔԱՎՈՐՈՒՄՆԵՐԻ ՏԵՂԱԲԱՇԽՈՒՄԸ 10.80 ՆԻՇՈՒՄ	ՀԱՀ-3
4	ՍԱՐՔԱՎՈՐՈՒՄՆԵՐԻ ՏԵՂԱԲԱՇԽՈՒՄԸ 14.40 ՆԻՇՈՒՄ	ՀԱՀ-4

ԲԱՑԱՏՐԱԳԻՐ

Մեծամոր համայնքի Ակնալիճ բնակավայրի մանկապարտեզի հրդի ահազանգման համակարգի նախագիծը մշակված է ըստ պայմանագրի՝ համաձայն Պատվիրատուի կողմից տրված տեխնիկական առաջադրանքի։
Նախագիծը մշակված է հետեւյալ նորմատիվ-տեխնիկական փաստաթղթերի հիման վրա.

- ԳՈՍՏ 21.101-97 ՍՊԴՍ. Նախագծային և աշխատանքային փաստաթղթերի հիմնական պահանջները
- ՀՀՇՆ II-8.04.02.-2005 "ՇԵՆՔԵՐԻ ԵՎ ՇԻՆՈՒԹՅՈՒՆՆԵՐԻ ՀՐԴԵՀԱՅԻՆ ԱՎՏՈՄԱՏԻԿԱ"
- ՀՀ արտակարգ իրավիճակների նախարարի հրամանը հրդեհային անվտանգության կանոնները հաստատելու մասին, հրաման N263
- Տեղեկատու ձեռնարկ. Հիմքային պատկերացում, նախագծային և տեղադրման պահանջներ, կարգեր և երաշխավորումներ

Նախագիծը մշակված է ՀՀ տարածքում գործող սանիտարա-հիգիենիկ, էկոլոգիական և այլ նորմերի պահանջներին համապատասխան։ Համակարգի նախագծվող միջոցները մթնոլորտ վնասակար արտանետումներ չեն արտադրում։

Հրդեհի ահազանգման համակարգը նախատեսված է հսկվող տարածքներում հրդեհի օջախի հայտնաբերման համար։ Համակարգը մշակված է անալոգային սարքավորումների հիման վրա։ Օբյեկտի նախագծում օգտագործված է ազդանշանային համակարգ, որը թույլ է տալիս տագնապի դեպքում օպերատիվ կերպով տեղորոշել տագնապի օջախը։ Հսկվող տարածքների համար օգտագործված է հրդեհի օջախի հայտնաբերման ծխի, ջերմային ազդասարքեր։ Համակարգի մոնտաժումը իրականացվում է 4*0.5 մալուխով։ Հրդեհի օջախի հայտնաբերման դեպքում համակարգը ձայնային ազդարարմամբ հաղորդում է նշված տարածքներից մարդկանց տարհանման համար։ Համակարգի ազդանշանների ընդունող, հսկող և կառավարող կենտրոնական վահանը, հաղորդում է հրդեհ, տագնապ և անսարքություն ազդանշանները։ Համակարգի հուսանելիությունը բարձրացնելու նպատակով համակարգի սնուցումը իրականացվում է անխափան սնուցման աղբյուրների օգնությամբ, որոնք պարունակում են ակումուլյատորային մարտկոցներ։ Իրազեկման համար օգտագործվում է լուսաձայնային շչակներ և GSM սարքի միջոցով։

Համակարգի էլեկտրասնուցումը իրականացվում է 220 Վ փոփոխական հոսանքի աղբյուրից։ Համակարգի լիակատար հոսանքազրկման դեպքում նախատեսված են անխափան սնուցման սարքեր։

ՏՆՕՐԵՆ	Ռ. Դավթյան		ՄԵԾԱՄՈՐ ՀԱՄԱՅՆՔԻ ԱԿՆԱԼԻՃ ԲՆԱԿԱՎԱՅՐԻ ՄԱՆԿԱՊԱՐՏԵԶԻ ՆՈՐԱԳՄԱՆ ԱՇԽԱՏԱՆՔՆԵՐԻ ՆԱԽԱԳԻԾ		
ՆԱԽԱԳԾԵՑ	Հ. ՇԱՆՆԱԿՅԱՆ		ՄԵԾԱՄՈՐ ՀԱՄԱՅՆՔ	ՊԱՏՎԵՐ ՀՀԱՄՄՀ ԱԳ/ԳՄ - ՀՄԱԾՁԲ - 22/03	
			ՀՐԴԵՀԻ ԱՀԱԶԱՆԳՄԱՆ ՀԱՄԱՐԿԱՐԳ	ՓՈՒԼ	ԹԵՐԹ	ԹԵՐԹԵՐ
				ԱՆ	1	4
«ԱՍՏՂԻԿ-ՆԱՐԻՆԵ» ՍՊԸ			ՀՐԴԵՀԻ ԱՀԱԶԱՆԳՄԱՆ ՀԱՄԱԿԱՐԳԻ ԱՆՎԱՆԱՑԱԿ, ԲԱՑԱՏՐԱԳԻՐ	ԼԻՑԵՆԶԻԱ ՔՊԼ 18266 ԱՐՏՈՆԱԳԻՐ ԿԵԴ - Ա2 - 015	

ՀՐԴԵՀԻ ԱՀԱԶԱՆԳՄԱՆ ՀԱՄԱԿԱՐԳԻ ՀԱՄԱԿԱՐԳԻ ՍԿՉԲՈՒՆՔԱՅԻՆ ՍԽԵՄԱՆ

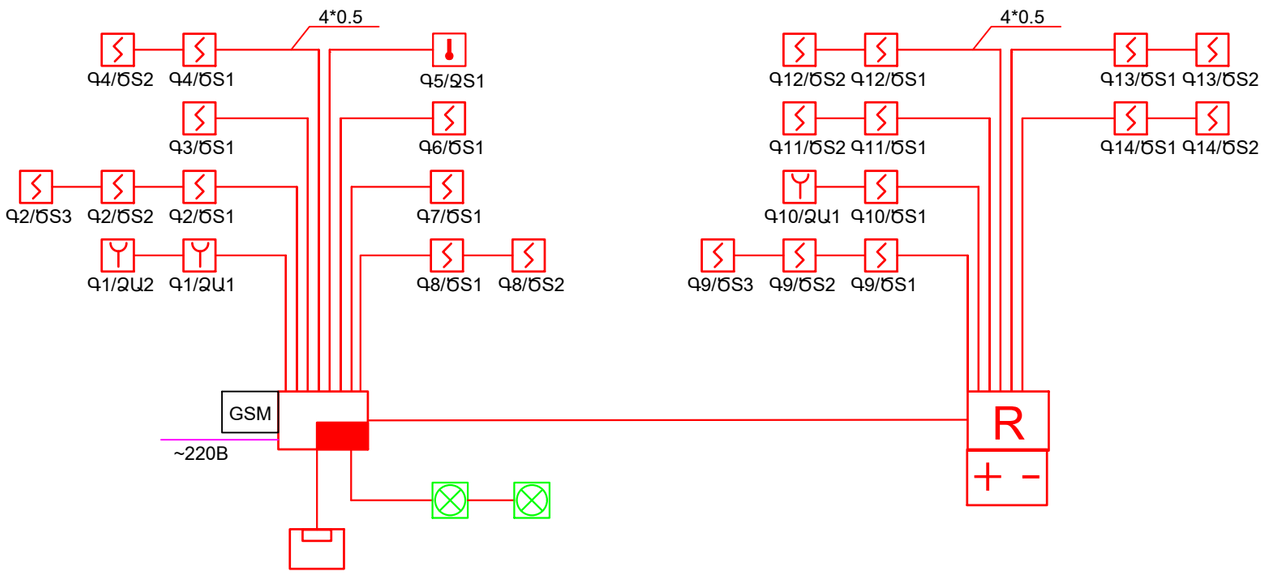

Պայմանական նշաններ

պ/ն	անվանում	չափման միավոր	քանակ
	ղեկավարման վահանակ 8 գոտի	հատ	1
+ -	ëÝáõõÙ³Ý ³ÕµÛáõñ ³ÝÁÝ¹Ù»ç	հատ	1
	ստեղնաշար	հատ	1
R	ընդարձակիչ 8 գոտի	հատ	1
	ծխի տվիչ (ԾS)	հատ	22
	ջերմային տվիչ (ՋS)	հատ	1
	շչակ ներքին տեղադրման	հատ	2
	ձեռքի ազդարարիչ	հատ	3
GSM	GSM սարք	հատ	1
	մալուխ 4*0.5	մ	350

ՏՆՕՐԵՆ	Ռ. Դավթյան		ՄԵԾԱՄՈՐ ՀԱՄԱՅՆՔԻ ԱԿՆԱԼԻԵ ԲՆԱԿԱՎԱՅՐԻ ՄԱՆԿԱՊԱՐՏԵԶԻ ՆՈՐԱԳՄԱՆ ԱՇԽԱՏԱՆՔՆԵՐԻ ՆԱԽԱԳԻԾ		
ՆԱԽԱԳԾԵՑ	Հ. ՇԱՆՆԱԿՅԱՆ		ՄԵԾԱՄՈՐ ՀԱՄԱՅՆՔ	ՊԱՏՎԵՐ ՀՀԱՄՄՀ ԱԳ/ԳՄ - ՀՄԱԾՁԲ - 22/03	
			ՀՐԴԵՀԻ ԱՀԱԶԱՆԳՄԱՆ ՀԱՄԱՐԿԱՐԳ	ՓՈՒԼ ԱՆ	ԹԵՐԹ 2 / ԹԵՐԹԵՐ 4
«ԱՍՏՂԻԿ-ՆԱՐԻՆԵ» ՍՊԸ			ՀՐԴԵՀԻ ԱՀԱԶԱՆԳՄԱՆ ՀԱՄԱԿԱՐԳԻ ՍԿՉԲՈՒՆՔԱՅԻՆ ՍԽԵՄԱ, ՊԱՅՄԱՆԱԿԱՆ ՆՇԱՆՆԵՐԸ	ԼԻՑԵՆԶԻԱ ՔՊԼ 18266 ԱՐՏՈՆԱԳԻՐ ԿԵԴ - Ա2 - 015	

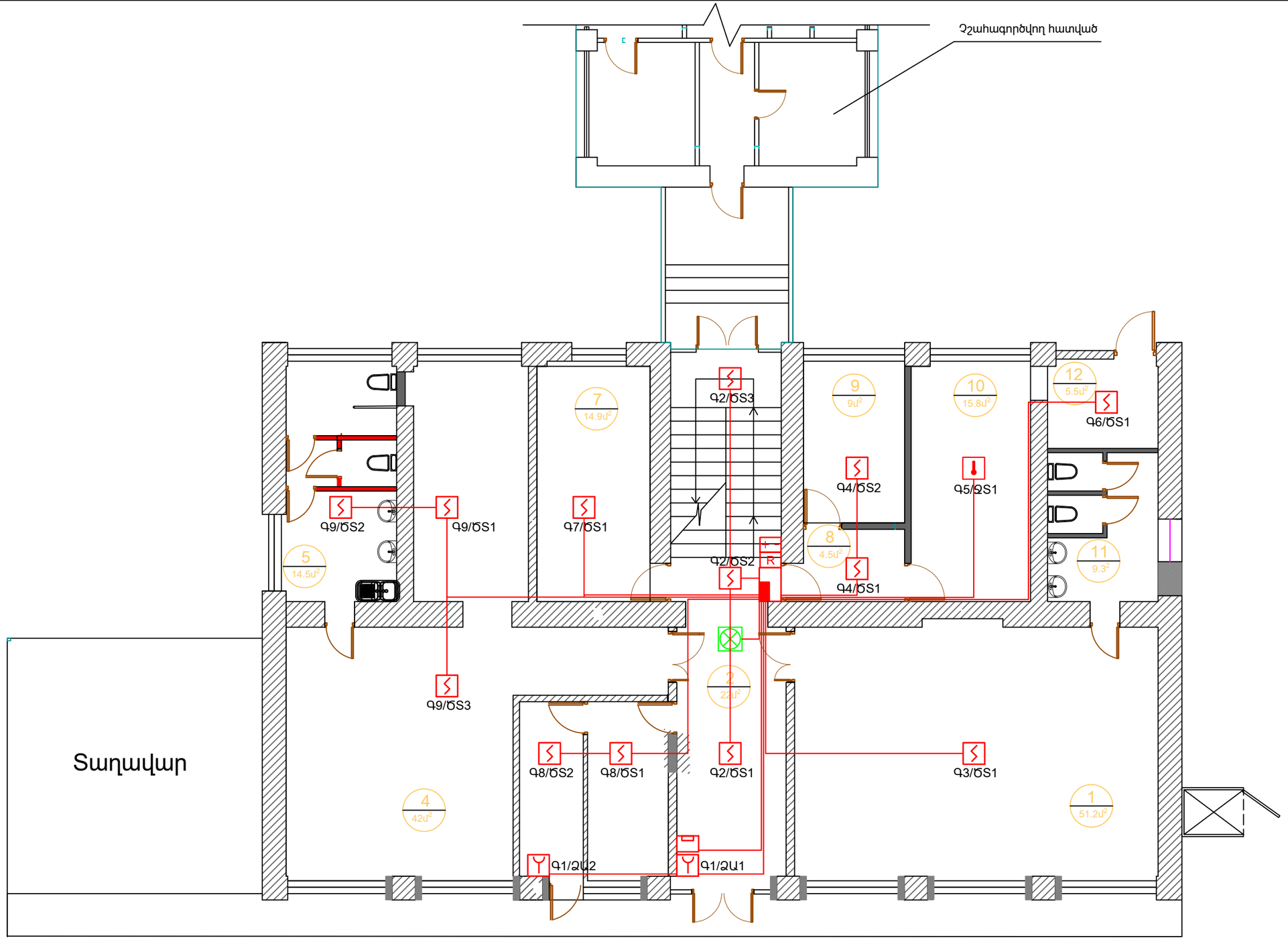

Սենյակների համարակալում	
1	Խաղասենյակ
2	Նախամուտք
3ա	Մեկուսարան
3բ	Բուժասենյակ
4	Ննջասենյակ
5	Սան.հանգույց
7	Աշխատասենյակ
8	Միջանցք
9	Հաշվապահություն
10	Խոհանոց
11	Սան.հանգույց
12	Պահեստ

ՏՆՕՐԵՆ	Ռ. Դավթյան		ՄԵԾԱՄՈՐ ՀԱՄԱՅՆՔԻ ԱԿՆԱԼԻՃ ԲՆԱԿԱՎԱՅՐԻ ՄԱՆԿԱՊԱՐՏԵԶԻ ՆՈՐԱԳՄԱՆ ԱՇԽԱՏԱՆՔՆԵՐԻ ՆԱԽԱԳԻԾ			
ՆԱԽԱԳԾԵՑ	Հ. ՇԱՆՆԱԿՅԱՆ		ՄԵԾԱՄՈՐ ՀԱՄԱՅՆՔ	ՊԱՏՎԵՐ ՀՀԱՄՄՀ ԱԳ/ԳՄ - ՀՄԱԾՁԲ - 22/03		
			ՀՐԴԵՀԻ ԱՀԱՁԱՆԳՄԱՆ ՀԱՄԱՐԿԱՐԳ	ՓՈՒԼ	ԹԵՐԹ	ԹԵՐԹԵՐ
				ԱՆ	3	4
«ԱՍՏՂԻԿ-ՆԱՐԻՆԵ» ՍՊԸ			ՀՐԴԵՀԻ ԱՀԱՁԱՆԳՄԱՆ ՀԱՄԱԿԱՐԳԻ ՍԱՐՔԱՎՈՐՈՒՄՆԵՐԻ ՏԵՂԱԲԱՇԽՈՒՄԸ 1-ԻՆ ՆՀԱՐԿՈՒՄ	ԼԻՑԵՆԶԻԱ ՔՊԼ 18266 ԱՐՏՈՆԱԳԻՐ ԿԵԴ - Ա2 - 015		

2-րդ հարկի հատակագիծ

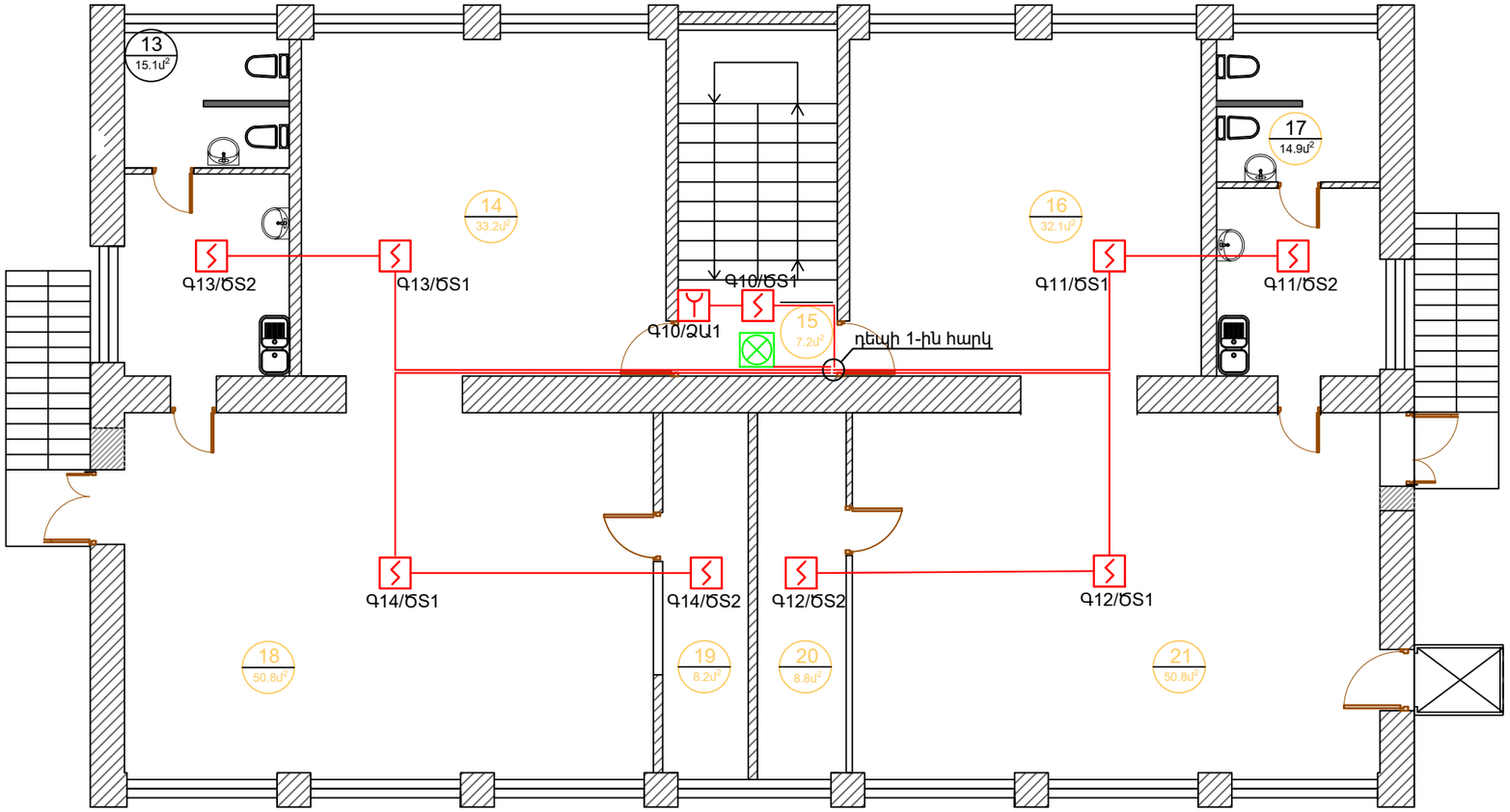

Սենյակների համարակալում	
13	Սան.հանգույց
14	Խաղասենյակ
15	Միջանցք
16	Խաղասենյակ
17	Սան.հանգույց
18	Խաղասենակ և ննջասենյակ
19	Պահեստ. սենյ
20	Պահեստ. սենյ
21	Խաղասենակ և ննջասենյակ

ՏՆՕՐԵՆ	Ռ. Դավթյան		ՄԵԾԱՄՈՐ ՀԱՄԱՅՆՔԻ ԱԿՆԱԼԻՑ ԲՆԱԿԱՎԱՅՐԻ ՄԱՆԿԱՊԱՐՏԵԶԻ ՆՈՐԱԳՄԱՆ ԱՇԽԱՏԱՆՔՆԵՐԻ ՆԱԽԱԳԻԾ			
ՆԱԽԱԳԾԵՑ	Հ. ՇԱՆՆԱԿՅԱՆ		ՄԵԾԱՄՈՐ ՀԱՄԱՅՆՔ	ՊԱՏՎԵՐ ՀՀԱՄՄՀ ԱԳ/ԳՄ - ՀՄԱԾՁԲ - 22/03		
			ՀՐԴԵՀԻ ԱՀԱՁԱՆԳՄԱՆ ՀԱՄԱՐԿԱՐԳ	ՓՈՒԼ	ԹԵՐԹ	ԹԵՐԹԵՐ
				ԱՆ	4	4
«ԱՍՏՂԻԿ-ՆԱՐԻՆԵ» ՍՊԸ			ՀՐԴԵՀԻ ԱՀԱՁԱՆԳՄԱՆ ՀԱՄԱԿԱՐԳԻ ՍԱՐՔԱՎՈՐՈՒՄՆԵՐԻ ՏԵՂԱԲԱՇԽՈՒՄԸ 2-ՐԴ ՀԱՐԿՈՒՄ	ԼԻՑԵՆԶԻԱ ՔՊԼ 18266 ԱՐՏՈՆԱԳԻՐ ԿԵԴ - Ա2 - 015		

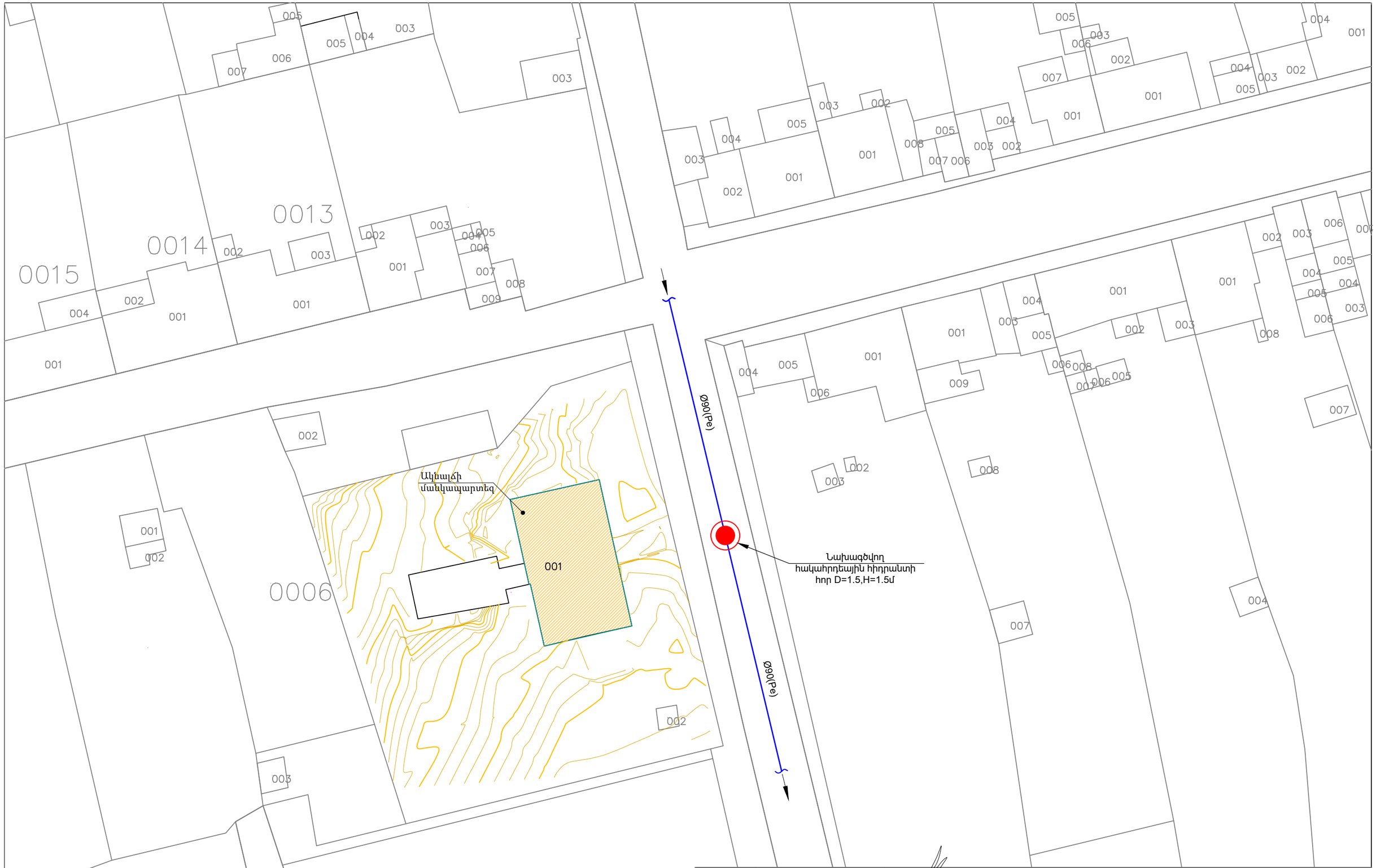

ՏՆՕՐԵՆ	Ա Շիշանյան		Մեծամոր համայնքի Ակնալիճ բնակավայրի մանկապարտեզի նորոգման աշխատանքների նախագիծ			
Ն.Գ. Ի.						
ՆԱԽԱԳԾԵՑ	Հ Վարդանյան		Մեծամոր համայնք	Փուլ	Թերթ	Թերթեր
			Ճարտարապետական մաս	ԱՆ	Ճ-2	20
§ԱՐՇԻՆ—ՔՈՆՍԹՐԱՔՇՆ¦ êäÀ			Գլխավոր հատակագիծ	ԼԻՑԵՆԶԻԱ ՔՊԼ 17279 ԱՐՏՈՆԱԳԻՐ ՃԲԴ-Ա-087		

Հակահրդեհային հիդրանտի հորի հատակագիծ
Մ1:20

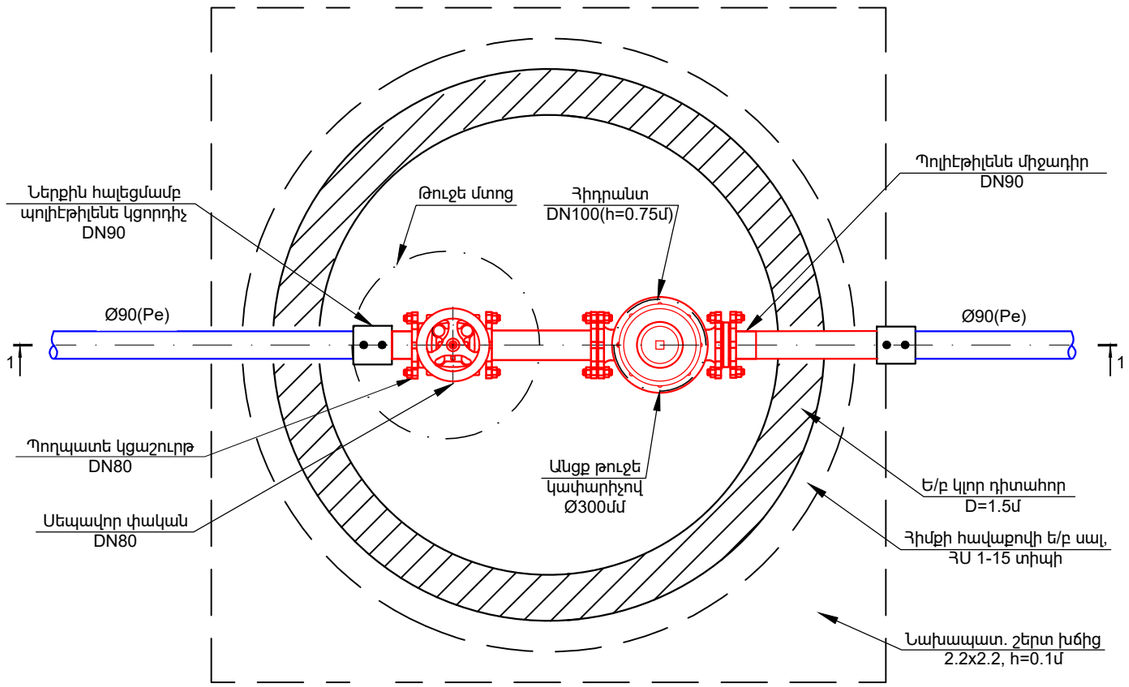

Կտրվածք 1-1

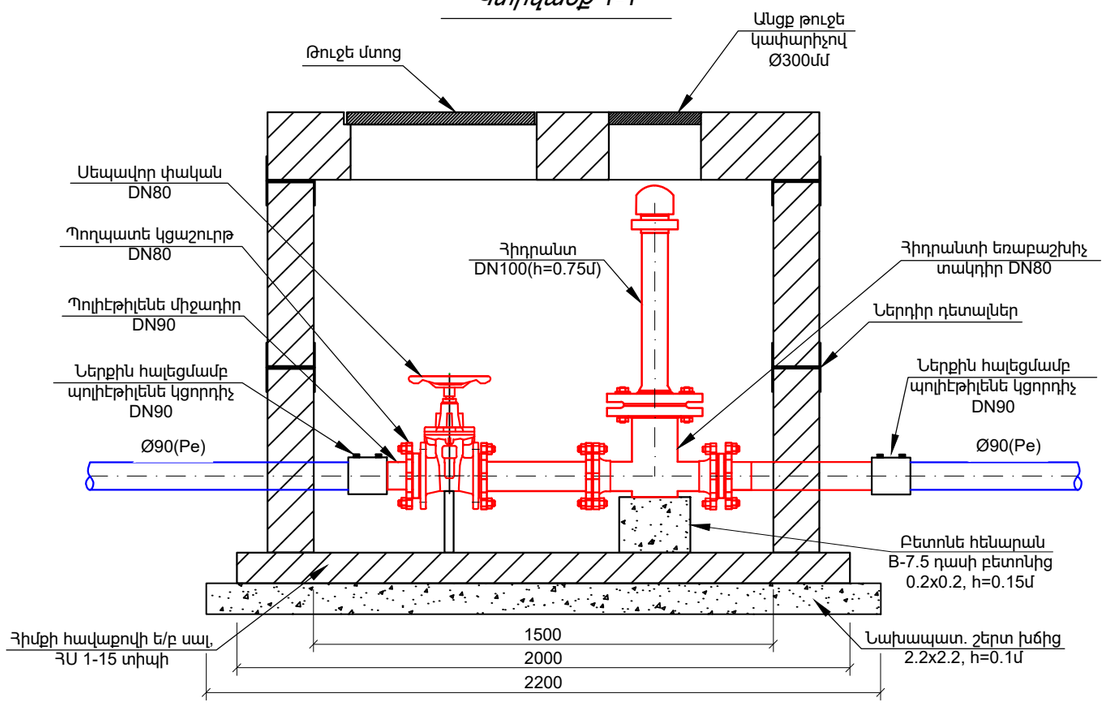

ՀԱԿԱՀՐԴԵԱՅԻՆ ՀԻԴՐԱՆՏԻ ՀՈՐԻ ՄԱՍՆԱԳԻՐ

Հ/Հ N	ԱՇԽԱՏԱՆՔՆԵՐԻ ԱՆՎԱՆՈՒՄ	ՉԱՓՄԱՆ ՄԻԱՎՈՐ	ՔԱՆԱԿԸ
1	Պոլիէթիլենե խողովակ DN90	գծմ	1.0
2	Պողպատե խողովակ DN80	գծմ	1.0
3	Պողպատե ազատ կցաշուրթեր DN80	հատ	2
4	Պողպատե էլ. եռակցվող կցաշուրթեր DN80	հատ	2
5	Սեպավոր փական DN80	հատ	1
6	Հիդրանտի եռաբաշխիչ տակդիր DN80	հատ	1
7	Հիդրանտ DN100(h=0.75մ)	հատ	1
8	Պոլիէթիլենե միջադիր ազատ կցաշուրթով DN90	հատ	2
9	Ներքին հալեցման պոլիէթիլենե կցորդիչ DN90	հատ	2
10	Ե/բ կլոր դիտահոր D=1.5մ,H=1.5մ	հատ	1

Հիդրանտի եռաբաշխիչ տակդիր

Հիդրանտ DN100(h=0.75մ)

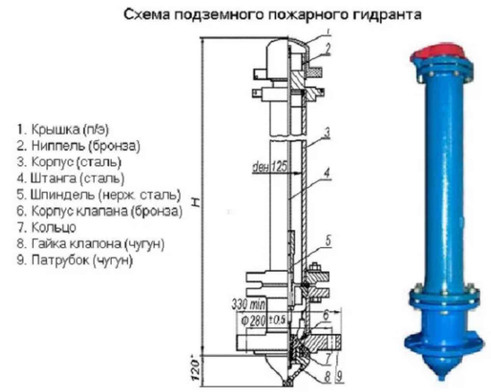

ՏՆՕՐԵՆ	Ա Շիշանյան		Մեծամոր համայնքի Ակնալիճ բնակավայրի մանկապարտեզի նորոգման աշխատանքների նախագիծ			
Ն.Գ. Ի.						
ՆԱԽԱԳԾԵՑ	Հ Վարդանյան		Մեծամոր համայնք	Փուլ	Թերթ	Թերթեր
			Ճարտարապետական մաս	ԱՆ		20
§ԱՐՇԻՆ—ՔՈՆՍԹՐԱՔՇՆ¦ êäÀ			Հակահրդեհային հիդրանտի հորի հատակագիծ, կտրվածք1-1 և մասնագիր	ԼԻՑԵՆԶԻԱ ՔՊԼ 17279 ԱՐՏՈՆԱԳԻՐ ՃԲՂ-Ա-087		